DESIGN SPECIFICATION 인쇄물 시방서

개정 : 19' 11

R&D2본부 디자인팀 **전주경** 자재명(자재번호 / 파일명 / 버전) : **4DZ040011 사용설명서 통합 M100 Series 유럽.미국권역_V.03** 작성일 : **2022. 03. 03**

1. 자재 사양

❶ 사이즈	150 x 220 mm
❷ 인쇄도수	표지- 1도 인쇄 내지- 1도 인쇄
❸ 지류	M 메트지 100g
❹ 페이지	120페이지
❺ 제본	무선제본
❻ 후가공	없음

2. 기재 언어

영문, 독일어, 프랑스어, 스페인어,
이태리어, 러시아어, 폴란드어

3. 제작 및 수정일자

1. 2022.02.11_V.01
2. 2022.03.02_V.02
3. 2022.03.03_V.03

4. 수정사항

1. 해당없음

2-1. 12p.28p.46p.62p.78p.94p.110p - '블렌더 사용방법 가이드 페이지 번호' 수정
2-2. 20p 목차'6. Bedienungsanleitung des Entsafters' 문구 수정

3. 38p 목차 '3. Comment assembler l'extracteur de jus' 문구 수정

시방서

※ 발주용 인쇄시 본 페이지(시방서) 삭제 후 진행

※ **발주용 인쇄 시 필히 본 페이지(시방서) 삭제 후 진행하세요.** 본 파일은 시방과 인쇄파일을 포함합니다. 유관의 부서와 업체의 견적 / 사양 / 발주 인쇄 진행 / 품질검사 외에는 사용을 금합니다.

English | Deutsch | Français | Español | Italiano | Русский | Polski

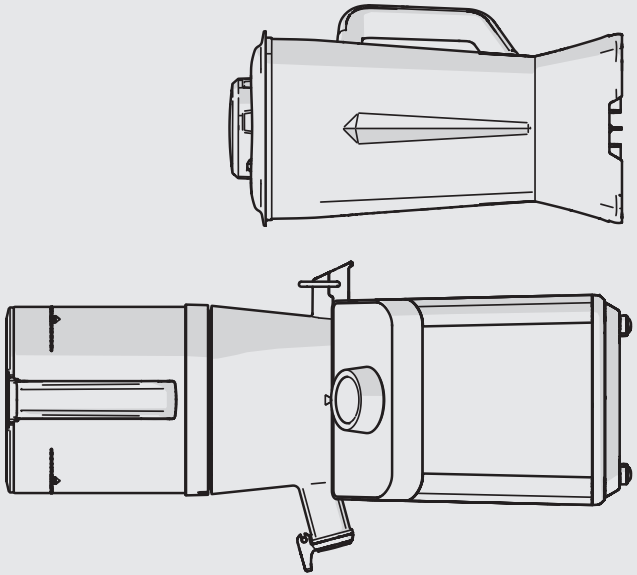

Hurom™

P.03-P.19 English
Instruction Manual | M100 Series
[Home use only / Warranty not included]

P.20-P.35 Deutsch
Bedienungsanleitung | Serie M100
[Nur für den privaten Gebrauch / Garantiekarte nicht eingeschlossen]

P.36-P.53 Français
Mode d'emploi | Série M100
[Utilisation domestique uniquement / Garantie non incluse]

P.54-P.69 Español
Manual de instrucciones | Serie M100
[Solo para uso doméstico/Garantía no incluida]

P.70-P.85 Italiano
Manuale di istruzioni | Serie M100
[Solo per uso domestico / Garanzia non inclusa]

P.86-P.101 Русский
Руководство пользователя | M100 Series
[Только для домашнего использования. Гарантия не включена]

P.102-P.117 Polski
Instrukcja użytkowania | Seria M100
[Tylko do użytku domowego / Gwarancja nie jest wliczona w cenę]

IMPORTANT SAFEGUARDS

WHEN USING ELECTRICAL APPLIANCES, BASIC SAFETY PRECAUTIONS SHOULD ALWAYS BE FOLLOWED INCLUDING THE FOLLOWING:

1. WHEN USING ELECTRICAL APPLIANCES, BASIC SAFETY PRECAUTIONS SHOULD ALWAYS BE FOLLOWED. READ ALL INSTRUCTIONS.
2. TO PROTECT AGAINST RISK OF ELECTRICAL SHOCK, DO NOT PUT THE MAIN BODY (MOTOR) IN WATER OR ANY OTHER LIQUID.
3. THIS APPLIANCE IS NOT INTENDED FOR USE BY PERSONS (INCLUDING CHILDREN) WITH REDUCED PHYSICAL, SENSORY, OR MENTAL CAPABILITIES, OR LACK OF EXPERIENCE AND KNOWLEDGE, UNLESS THEY ARE CLOSELY SUPERVISED AND INSTRUCTED CONCERNING USE OF THE APPLIANCE BY A PERSON RESPONSIBLE FOR THEIR SAFETY. CLOSE SUPERVISION IS NECESSARY WHEN ANY APPLIANCE IS USED BY OR NEAR CHILDREN. CHILDREN SHOULD BE SUPERVISED TO ENSURE THAT THEY DO NOT PLAY WITH THE APPLIANCE.
4. TURN THE APPLIANCE OFF, THEN UNPLUG FROM THE OUTLET WHEN NOT IN USE, BEFORE ASSEMBLING OR DISASSEMBLING PARTS AND BEFORE CLEANING. TO UNPLUG, GRASP THE PLUG AND PULL FROM THE OUTLET. NEVER PULL FROM THE POWER CORD.
5. AVOID CONTACTING MOVING PARTS. DO NOT ATTEMPT TO DEFEAT ANY SAFETY INTERLOCK MECHANISMS.
6. DO NOT OPERATE ANY APPLIANCE WITH A DAMAGED CORD OR PLUG, OR AFTER THE APPLIANCE MALFUNCTIONS, OR IS DROPPED OR DAMAGED IN ANY MANNER. RETURN APPLIANCE TO THE NEAREST AUTHORIZED SERVICE FACILITY FOR EXAMINATION, REPAIR OR ELECTRICAL OR MECHANICAL ADJUSTMENT.
7. THE USE OF ATTACHMENTS NOT RECOMMENDED OR SOLD BY THE MANUFACTURER MAY CAUSE FIRE, ELECTRIC SHOCK OR INJURY.
8. DO NOT LET CORD HANG OVER EDGE OF TABLE OR COUNTER.
9. ALWAYS MAKE SURE HOPPER IS SECURELY FASTENED IN PLACE BEFORE MOTOR IS TURNED ON. DO NOT UNFASTEN HOPPER WHILE JUICER IS IN OPERATION.
10. BE SURE TO TURN SWITCH TO OFF POSITION AFTER EACH USE OF YOUR JUICER. MAKE SURE THE MOTOR STOPS COMPLETELY BEFORE DISASSEMBLING.
11. DO NOT PUT YOUR FINGERS OR OTHER OBJECTS INTO THE JUICER WHILE IT IS IN OPERATION. IF FOOD BECOMES LODGED IN OPENING, USE FOOD PUSHER OR ANOTHER PIECE OF FRUIT OR VEGETABLE TO PUSH IT DOWN. WHEN THIS METHOD IS NOT POSSIBLE, TURN THE MOTOR OFF AND DISASSEMBLE JUICER TO REMOVE THE REMAINING FOOD.
12. DO NOT USE OUTDOORS.
13. DO NOT PLACE ON OR NEAR A HOT GAS OR ELECTRIC BURNER OR IN AHEATED OVEN.
14. DO NOT USE APPLIANCE FOR OTHER THAN INTENDED USE.

SAVE THESE INSTRUCTIONS

CONTENTS

P.04 1. Precautions for Safe Use

P.05 2. Precautions During Use

P.06 3. How to Assemble Juicer

P.08 4. How to Assemble Blender

P.09 5. Power Switch and Jog Dial Guide

P.10 6. How to Use Juicer

P.12 7. How to Use Blender

P.14 8. Food Ingredient Usage Guide for Juicer

P.15 9. Food Ingredient Usage Guide for Blender

P.16 10. How to Clean Juicer

P.17 11. How to Clean Blender

P.18 12. Before Requesting for Repair

P.19 13. Error code

Before Reading Manual

1. Read 'Precautions for Safe Use ' (p. 4~5) and use the appliance properly.

2. After reading the manual, keep it in a convenient location for future reference.

3. Do not use it abroad which has different power supply and voltage.

4. Any quality improvements is subject to change without notice.

⚠ 1. Precautions for Safe Use

This symbol indicates a potentially dangerous situation and control. Please read the details carefully and follow the instructions to avoid dangerous situations. A violation of any of the warning marks may cause a serious injury or death, or considerable damage to the product.

- **Do not use any current other than that specified on the warranty card and product specifications. It may cause electric shock, fire and/or performance impairment. Connecting to a different voltage may reduce the motor's lifespan or lead to a malfunction.** For safety, ground the power outlet at all times. Also, do not ground it to a gas pipe, plastic water pipe, or telephone line.
- **If the sheath of the power cord is peeled off or severed during use of the product due to negligence, it may cause fire and/or electric shock. Thus, please frequently check the condition of the power cord, power plug and power outlet. When the power cord is damaged, do not repair or remodel modify it yourself and, instead, visit an after-sales service center or branch store. Securely insert the power cord all the way into an outlet.**
- **Do not bend, tie, damage or pull the power cord by force, or place it near a high temperature or heat such as a gas stove. Also, do not place any heavy object on top of the product, wedge it into a narrow space, or alter it.** It may damage the power cord and cause fire and/or electric shock.
- **Do not press buttons and insert or pull the cord with wet hands. It may cause electric shock, a short circuit and/or fire. Do not let any foreign substances get oncome into contact and/or near the switch.**
- **Do not use the product in a place with a high humidity level or risks of fire. Do not place the device on top of or near a hot gas stove, microwave or any kitchen appliance.**
- **Do not attempt to modify it under any circumstances. Also, do not attempt to dismantle or repair it yourself.** Do not insert any foreign objects such as a finger, chopstick, spoon, fork or iron pin into any crack or hole in the product.
- **When the power plug is damaged, do not repair or attempt to modify it yourself and, instead, contact the HUROM Customer Service Center for an inspection.**
- **Do not moisten or splash water on the product body. If water or foreign matter gets into the product body, pull out the power plug and then contact the HUROM Customer Service Center.**
- **Do not soak the product body in water to clean it. Do not let water get on the power plug. Do not wipe the product with a paint thinner, benzene or spray-type chemical. Please store the product away from a place of high temperature and humidity.**
- **Do not install and use the product in a place such as a sink and bathtub where water may get into it. Do not control buttons with wet hands. Use the product only on a flat and dry floor.** Make sure that no water or foreign material contacts the product's power switch.
- **Do not use several electric alliances simultaneously by plugging them all into a single multi-tab power strip or outlet. Please use an exclusive outlet.**
- **Do not move the product during operation. and do not insert hands, tools or anything other than ingredients and the pusher into the container.** Insertion of hands, tools, etc. may cause a serious injury, accident and/or malfunction.
- **Those who are not familiar with the handling of this product should not use it alone.** Those who experience physical and/or mental discomfort, those who lack experience and knowledge, and children should use the product with a guardian.
- **Do not use it within children's reach.** Children should be carefully supervised so that they do not use this device for play. There is a risk of an injury or malfunction if children accidentally hit and knock it down.
- **For children, even a minor burn may be extremely dangerous. Educate children so that they learn the habit of practicing caution about hot liquids.**
- **Turn off the power and pull out the power plug when installing or detaching an accessory, when the product is not used, or before cleaning.** Make sure to pull out the power cord before cleaning or when it is not in use. Also, when pulling the power cord, make sure to grab the plug to pull it.
- **Make sure to remove the power plug from the outlet before cleaning the product. Do not clean the product in an incorrect method.** Do not clean it by a method not specified in the user manual. Make sure to refer to the user manual for cleaning.
- **Use it in place with a level surface. Do not use the product outdoors, or exert any excessive shock to or drop the product. Do not use the product while it is damaged.**
- **Do not use the product while wearing or possessing an article with magnetic forces (e.g. magnetic bracelet). Keeping an item with magnetic forces near the product may cause a malfunction.**
- **The smell experienced when using a new product will naturally go away over time.** It is a common phenomenon and has no issue during use.
- **Use of an excessively large amount of ingredients may damage the parts.**
- **Please remove all packaging and labels before use. All protective materials attached to the container should be removed before use.**
- **For safety, please keep packaging materials (plastic bags, buffer materials, etc.) out of children's reach.**
- **Prior to use, check if it is bound (assembled) at the correct location.**

- **Do not use this household-use product for commercial purposes. Use of the device for an incorrect purpose or method or a failure to comply with the above guideline may cause a serious injury or death, or considerable damage to the product.**
- **Do not clean the product at a temperature of 80°C or higher. Do not place it in a dishwasher, dryer, microwave, etc.**
- **If the product is not cleaned immediately after use, the pulp may dry up, which makes it difficult to disassemble and clean it and also cause performance impairment. So, if possible, clean it immediately after use. Do not use the blender as a storing container. Please empty the container after use.**
- **Make sure to thoroughly understand how to prepare ingredients and prepare them properly before inserting them.**
- **Do not conduct any idle run of the product before inserting any ingredients.**
- **When using the product, be careful so that a tie, long necklace, scarf, etc. do not get into the inlet.**
- **Do not use the device if a rotating body (screw, cutting blades, stainless blades of the blender) or a cover (hopper cover, blender cover) is damaged or cracked. If the device is damaged, do not use it and contact the HUROM Customer Service Center for an inspection or repair.**

2. Precautions During Use

When Using Juicer

- **Do not use it for more than 30 minutes continuously. It may overheat the motor to and cause a malfunction. However, when using it continuously, pause the operation and use it after a break of over 5 minutes.**
- **Poorly prepared ingredients may hinder the extraction process and/or cause damage to the product.**
- **Do not use this juicer for grinding grains.**
- **Ingredients in need of extra care when using the juicer and ingredients unable to be juiced, Ingredients in need of extra care**
  - When using soft ingredients alone such as bananas, aloe, cactus, yams, ripened kiwi and tomatoes, the juice may stagnate inside the chamber, which can make juicing difficult. Please add other ingredients that are not too soft.
  - When inserting walnuts, peanuts, almonds, sunflower seeds, pine nuts, beans, etc., add only a small amount or add them with other ingredients after soaking them in water.
  Ingredients unable to be juiced
  - Do not insert ingredients that cannot be juiced such as sesame seeds, coffee beans, Chinese peppers, tree bark and pine needles. Do not insert mudfish, eels, shrimp, marsh snails, squid, etc.
  - Do not insert fruits soaked in alcohol, honey or sugar (grapes, raspberries, mulberries, etc.) and enzymes (glasswort, rock pine enzymes, etc.).
  - Do not insert ingredients whose attributes make them difficult to be juiced such as silverberries, aloe, cactus, quince, bananas, yams, kudzu root, sugar cane, acorns and dandelions.
  - Do not insert boiled ingredients such as boiled potatoes and sweet potatoes. Do not use it for grinding grains.
  - Do not use frozen ingredients for extraction.
- **It is recommended that you consume extracted vegetable juice immediately, if possible, and do not store it for a long period of time.**
- **While the product is in operation, do not lift the container or open the cover. Do not conduct any idle run of the product. It may shorten the product's lifespan.**
- **Do not re-extract juice from pulp that has already been juiced.**
- **Do not insert ingredients into the hopper above the guided limit mark.**
- **Do not insert a chopstick or spoon into the juice/pulp outlet during operation.**
- **When inserting ingredients, do not use anything other than the pusher. It may damage the parts or cause a bodily injury and/or malfunction.**
- **Juice or pulp may overflow. The juice can flow backwards into the hopper if the juice cap is closed while juicing.**
- **When juicing frozen fruits or ingredients that have freezer burn as they have been stored in the freezer for too long, the amount of extraction is small or it may be impossible to extract at all.**

When Using Blender

- **Do not use it continuously for a duration longer than the standard usage time. It may overheat the motor and cause a malfunction. If it has to be used for longer than the standard usage time, do so with a gap of 30 minutes or longer. In Manual Mode, use it for 1 minute, 8 times ((1 minute of operation followed by 1 minute of stoppage, prohibited to use 9 consecutive times) and, in Auto Mode, use it once for 7.5 minutes (7.5 minutes of operation followed by 30 minutes of stoppage, prohibited to use 2 consecutive times).**
- **When detaching the container during operation, do so after the blades come to a complete stop.** When removing food or mixing ingredients, make sure to do so after separating the container from the product body.
- **Operate the blender only when the cover is closed.**
- **When the power is on, do not remove the food stuck on the walls of the blender container or mix the ingredients.** When removing food or mixing ingredients, make sure to do so after separating the container from the product body. For re-operation, stop the device completely before use.
- **When inserting hands or kitchen tools in the container, make sure to pull out the plug after the device stops operating completely. When touching or cleaning the blades, be careful not to touch the sharp edges. Be careful not to cut your hands by the blades.**
- **Do not pour water of an amount greater than the maximum allowable capacity specified on the recommended usage diagram. The amount of water or food ingredients should be maintained over the minimum (100ml) mark and below the maximum (1,000ml) mark. Please use the recommended amount.** If water or food ingredients are filled over the maximum limit, they may overflow.
- **Do not touch sharp blades with bare hands. Use a cleaning tool such as a cleaning brush to wash the product.**
- **When separating the product body and blender, wait until the blades come to a complete stop. Do not separate the blades and container. Blades cannot be detached from the container. Please be mindful of your safety.**
- **This is a product that performs high-speed rotation so it produces noise during rotation. It is a common phenomenon and has no issue during use. If the device produces excessive heat or smoke, stop using it immediately and contact the HUROM Customer Service Center.**
- **Use the pusher for cold ingredients only and, to prevent overheating, do not use the Manual Mode for over 1 minute.** Do not insert hot ingredients to cook. For hot ingredients, cool them at room temperature before placing them in the container.
- **When making a smoothie, break the solid, frozen ingredients into fine pieces before placing them in the container.**
- **Processing extremely hard spices such as nutmeg or ingredients like Phellinus linteus roots may damage the blades.**

3. How to Assemble Juicer

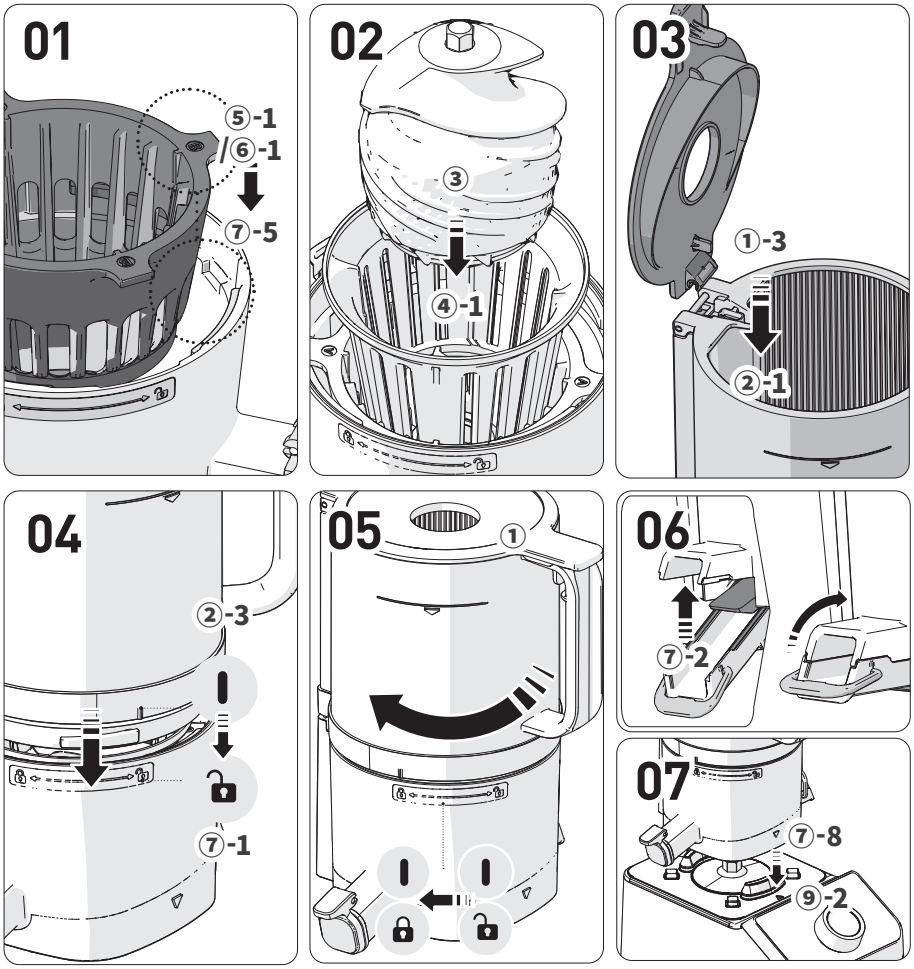

01 Match the protruded part at the top of the outer filter (⑤-1/⑥-1) with the chamber's groove (⑦-5) to assemble.

02 Assemble the inner filter and screw on the outer filter, which is assembled on the chamber.
Assemble them so that the binding point of the inner filter (④-1) joins the protrusion at the top of the outer filter (⑤-1/⑥-1).

03 Assemble the hopper cover (①-3) vertically onto the hopper (②-1).

04 Align the hopper [ ] assembly guide mark (⑦-1) with the chamber [ ] assembly guide mark (②-3) to assemble them.

05 Turn the assembled hopper clockwise up to the chamber [ ] assembly guide mark.
If the internal parts are not assembled correctly, the hopper will not close.

06 Check if the discharge cover (⑦-2) and the loop of the chamber are properly closed.
1. Lift the discharge cover to close it and fasten it with the loop.
2. If the packing is not correctly assembled or the lever is not properly closed, juice may leak or the lever may open during extraction.

07 Place the correctly assembled chamber set onto the product body according to the chamber guide mark (⑦-8) and the product body guide mark (⑨-2).
If the hopper is assembled on top of the product body, the hopper is not locked all the way due to the orange "looseproof bump".
If the chamber is not settled according to the guide mark, turn it slightly left and right to settle it at the guide mark.

*** Packings are consumables that are recommended to be replaced once every 6 to 12 months. They are available for purchase through the Customer Service Center.**

(The juice may leak if the product is not assembled

Extraction Packing

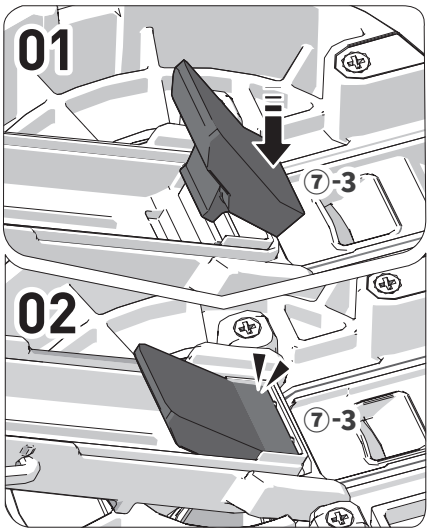

01 Hold and take out the packing as if you are pulling it back.
02 After cleaning, insert the packing as shown in the figure and then press it down.

Seal Packing

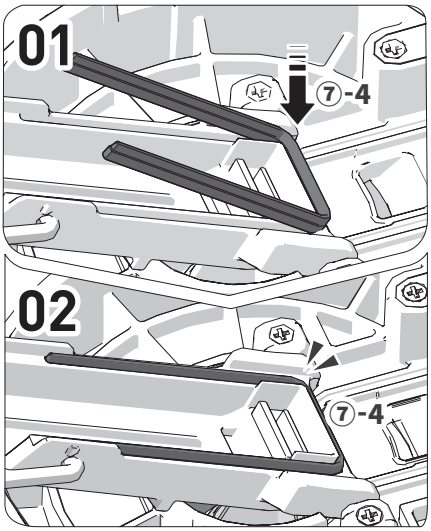

01 Hold and take out the packing as if you are pulling it back.
02 After cleaning, insert one side of the packing first as if you are hooking it.
03 Insert the remaining part and press down the perimeter.

Juice Cap Packing

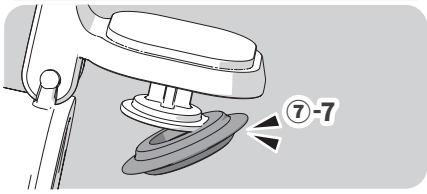

01 After cleaning, insert one side of the packing first as if you are hooking it.

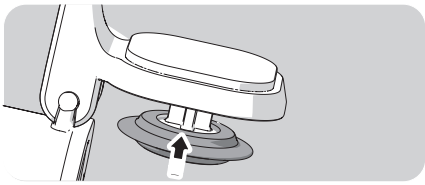

02 Insert the remaining part and press down the perimeter.

Hopper Packing

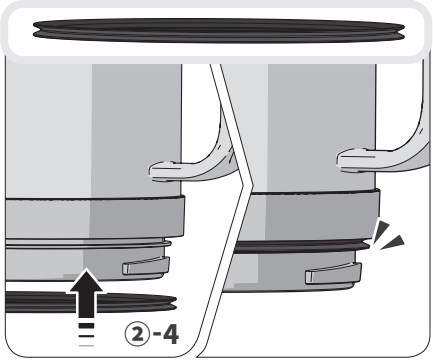

Assemble the packing as shown in the figure.

Chamber Packing

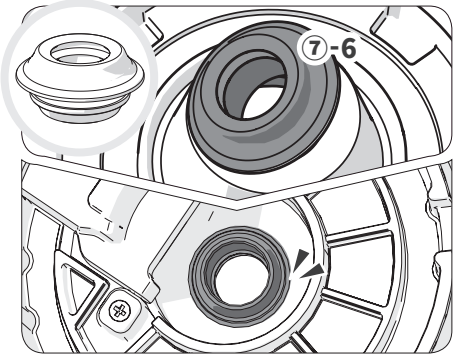

01 Grab one side and pull it back to detach it.
02 After cleaning, check the top and bottom of the packing and insert it as if you are hooking one side.
03 Firmly press the remaining part of the packing without any folded area to assemble.

4. How to Assemble Blender

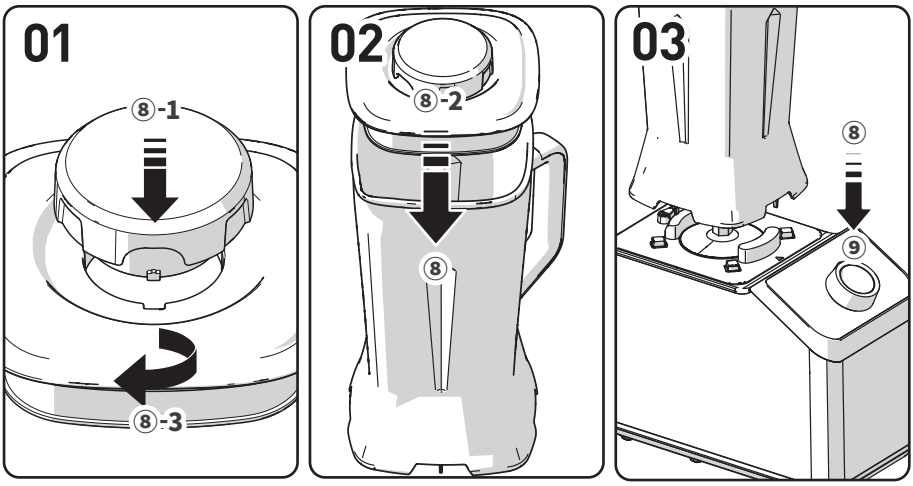

01 Fit the auxiliary cover (measuring cup) (⑧-1) on the container cover (⑧-3) and turn it clockwise to lock it.

02 Put the desired ingredients into the container. Fit the container cover (⑧-2) into the container (⑧) and close it.

03 Install the assembled blender container (⑧) on the product body (⑨).
If the power display lamp on the control and display panel is lit, the blender is ready for operation. All four surfaces of the blender container are assembled.
Before operating the product, check if the product body, container, cover and switch have all been assembled in the correct positions. If the container is not correctly installed on the product body, the blender will not work properly and the power display lamp will not be lit.

Blender Control Panel

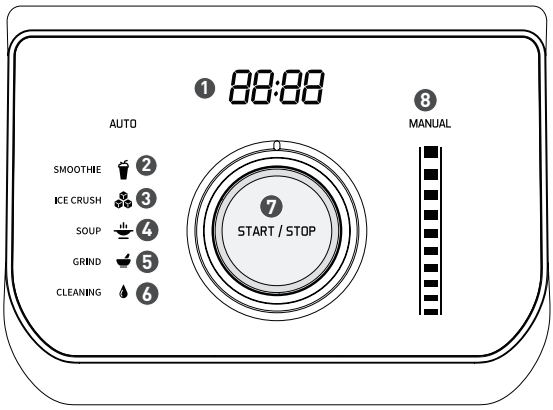

❶ **LED Display**

❷ **[SMOOTHIE] For smoothies**

❸ **[ICE CRUSH] For ice or frozen fruits**

❹ **[SOUP] For soup**

❺ **[GRIND] For grinding**

❻ **[CLEANING] For cleaning**

❼ **Jog Dial / [START/STOP] button**

❽ **[MANUAL] Manual Mode display lamp**

< Juicer Standby Mode (container present) >

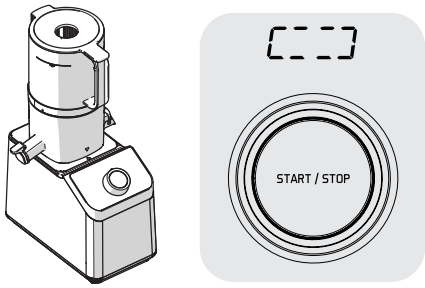

Operate
- It works when the [START/STOP] button is briefly pressed in the Standby Mode.
- It is used when activating the product for juicing.
- It is automatically terminated and switched to the Standby Mode after 5 minutes elapse from the start of the operation. If the chamber cover is opened and then closed during operation for additional insertion of ingredients, the timer is reset.

* If the hopper cover is opened during operation, the product stops. If the hopper cover is closed again within 60 seconds, the operation continues. But, if 60 seconds elapse, the operation automatically stops and it switches to the Standby (stop) state.

Stop
- This is used to stop the product's operation.
- The product stops when the [START/STOP] button is briefly pressed in the operation state.

* If the chamber set is not installed, all lamps are turned off.
* When 1 minute has elapsed from the Standby (stop) state, the product enters the power saving mode (light turned off). If the [START/STOP] button is pressed or the chamber set is assembled, the power saving mode is deactivated and it switches to the Standby (stop) state.

Reverse Rotation
- This is used when the operation pauses or a reverse rotation is needed due to excessive insertion of ingredients during extraction.

* It works only when the [START/STOP] button is pressed for over 1 second, and it stops when the switch is released.
* If the screw stops during extraction, the product automatically rotates in reverse but, if the power is unstable, the reverse rotation may not work. In such a case, press the [START/STOP] button for over 1 second to activate a reverse rotation and then press the [START/STOP] button again briefly to activate.

< Blender Standby Mode (container present) >

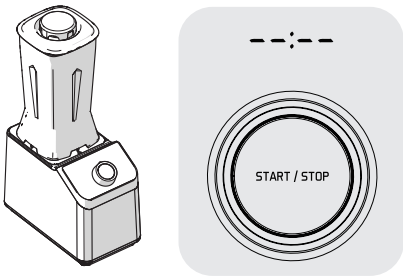

Manual Mode 01
Turn the jog dial clockwise to operate the device at a desired speed.
Once cooking finishes, return the jog dial to the [Power Display Lamp] position.
* The motor stops automatically after max. 1 minute of operation.

Manual Mode 02 (Pulse Mode)
While the [START/STOP] button is pressed, the motor operates at the maximum speed. Once the button is released, the operation stops and it switches to the Standby (stop) state.
* The motor stops automatically after max. 1 minute of operation.

When you turn the jog dial in Auto Mode
the LED of the desired program mode is lit and, once the [START/STOP] button is pressed, the selected [Auto Mode] begins.
Once cooking finishes, the operation stops automatically.
To stop the operation, return the jog dial to the Power Display Lamp position or press the [START/STOP] button, which cancels the operation and switches to the Standby Mode.

6. How to Use Juicer

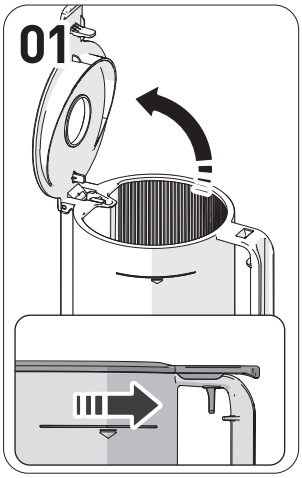

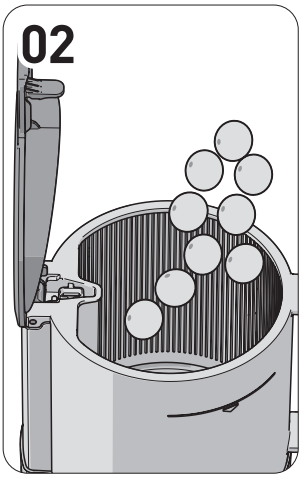

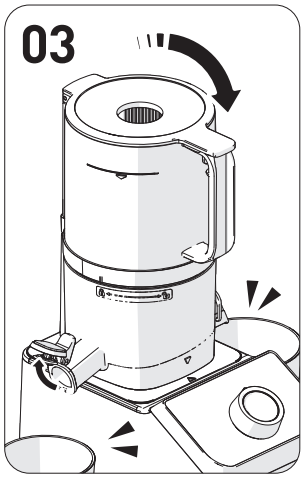

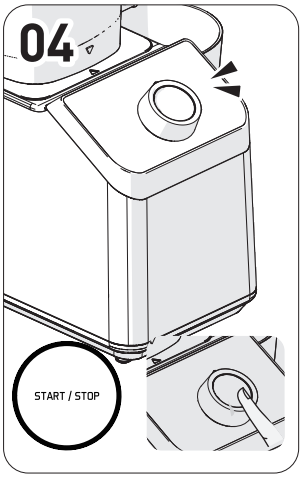

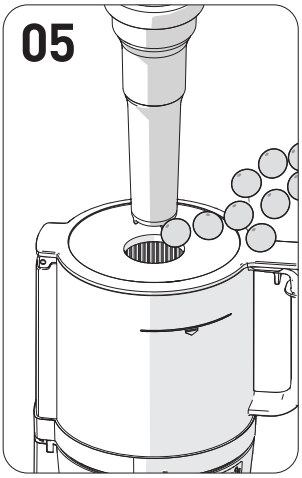

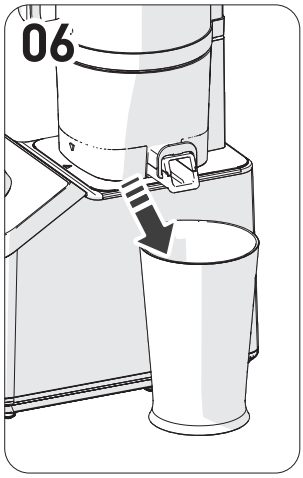

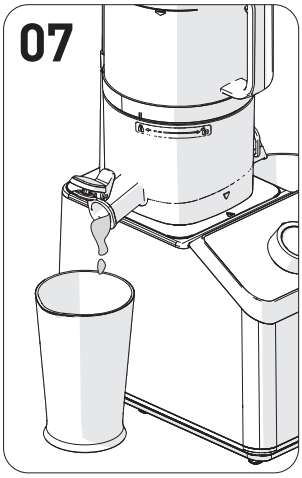

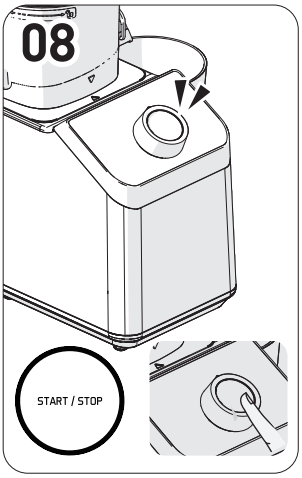

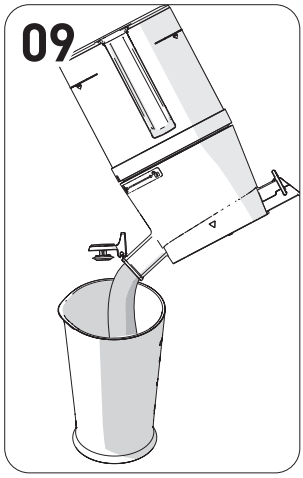

01 Pull the lever on the inside of the hopper handle to open the hopper cover.
① The hopper cover opens when pulling the lever on the inside of the hopper handle. Insertion of an excessive amount of ingredients may put too much strain on the product.

02 Add ingredients only up to the limit mark of the hopper.
① For soft ingredients, mix them with other ingredients for extraction.
② When extracting a large amount, frequently empty the chamber and pulp container.

03 Close the hopper cover and keep the juice cap open.
① Before turning the extraction dial, place the juice container first.
② The juice may flow backward into the hopper if the juice cap is closed during extraction.
If the juice does not come out even after opening the juice cap, open the hopper cover and empty the contents.

04 Press the [START/STOP] button to start operation.
① If the screw stops during operation, the product automatically rotates in reverse and then goes into a normal operation. But, if the power is unstable, the reverse rotation may not work automatically. In such a case, press the [START/STOP] button for over 1 second to activate a reverse rotation and then press the [START/STOP] button again briefly to activate.
② A timer, which automatically stops after about 5 minutes from the start of operation, is set. If the [START/STOP] button is controlled during operation or the hopper cover is opened and then closed, which pauses and then restarts the machine, the timer is reset to 5 minutes again.

05 To add more ingredients during operation, use the additional inlet or open the hopper cover.
① When the hopper cover is opened, the operation stops.
② Do not use anything other than the designated pusher.
③ In case the screw spins but the ingredients fail to be ground in the hopper during extraction, use the pusher to press the ingredients down.

06 Frequently empty out the pulp container and juice container so that they are not filled up.

07 Let the machine operate for about 1 more minute after all ingredients go down in the hopper.
① It slowly presses and squeezes the ingredients so it takes some time until the last ingredient is juiced.
② Removing the remaining pulp by additionally operating the machine after extraction makes it more convenient to detach the hopper and clean the parts.

08 Once the juicing and pulp removal are finished, press the [START/STOP] button to stop the machine.
① The machine stops 3 seconds after it is stopped by the [START/STOP] button.

09 Pour any remaining juice by tilting the chamber forward.
① For thickly concentrated juice made of tomatoes, etc., the juice may still remain in the chamber.

Note

The reverse rotation is a function that returns the ingredients upward. It only works while the [START/STOP] button is pressed and, once you lift your finger from the button, the screw stops rotating. After the screw is completely stopped after a reverse rotation, press the [START/STOP] button briefly to start the operation again. When operating the extraction or reverse rotation function, make sure to press the [START/STOP] button after the screw stops moving completely. If the machine does not work even after following the above steps, pull out the power cord from the outlet, detach the chamber set, wash it and use it again. Due to its characteristics, the motor will not stop at once but, instead, continue to spin slowly in the direction of operation before coming to a complete stop.

7-1. Manual Mode

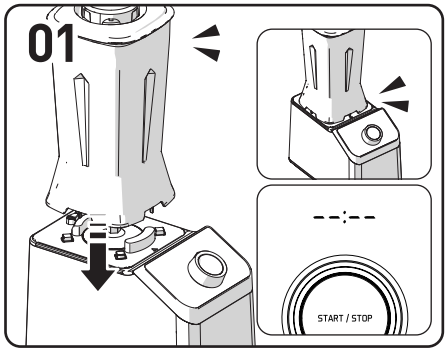

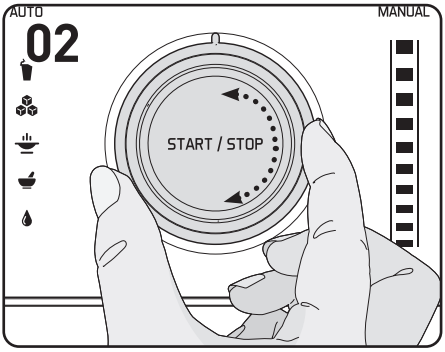

Manual Mode 01: [Min / Max] Speed control dial

01. Check if the container in which ingredients are inserted is installed on the product body and if the cover is closed.
    * If it is not prepared, please refer to How to Assemble Blender on Page 08.

02. Turn the jog dial clockwise to operate the device at the desired speed.
    Once cooking finishes, return the jog dial to the [Power Display Lamp] position.
    * The motor stops automatically after max. 1 minute of operation.

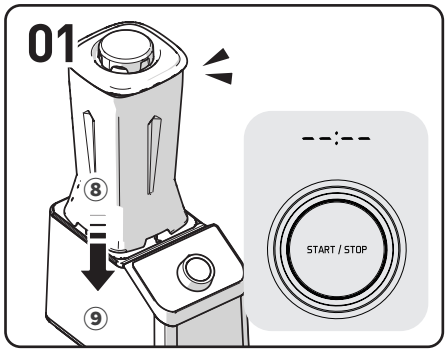

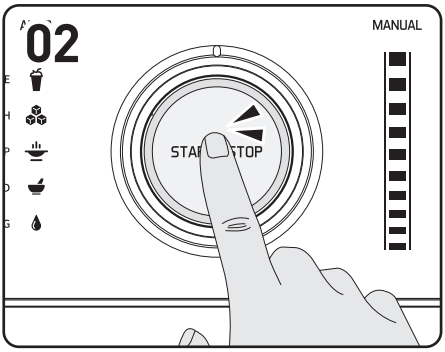

Manual Mode 02: Pulse Mode

01. Check if the container in which ingredients are inserted is installed on the product body and if the cover is closed.
    * If it is not prepared, please refer to How to Assemble Blender on Page 08.

02. While the [START/STOP] button is pressed, the motor operates at the maximum speed.
    Once the button is released, the operation stops and it switches to the Standby (stop) state.
    * The motor stops automatically after max. 1 minute of operation.

※ **Warning**

Do not remove the container until the blades stop rotating completely and the speed control dial returns to the [Power Display Lamp] position.
Once the container is detached from the product body while the speed is being controlled, the Operation Display Lamp on the body is turned off and the motor stops.
As soon as the container is re-installed on the product body, the Power Display Lamp on the body blinks.
For a normal operation again, return the speed control dial to the [Power Display Lamp] position.
Then, the machine will operate normally again.

7-2. How to Use Auto Mode

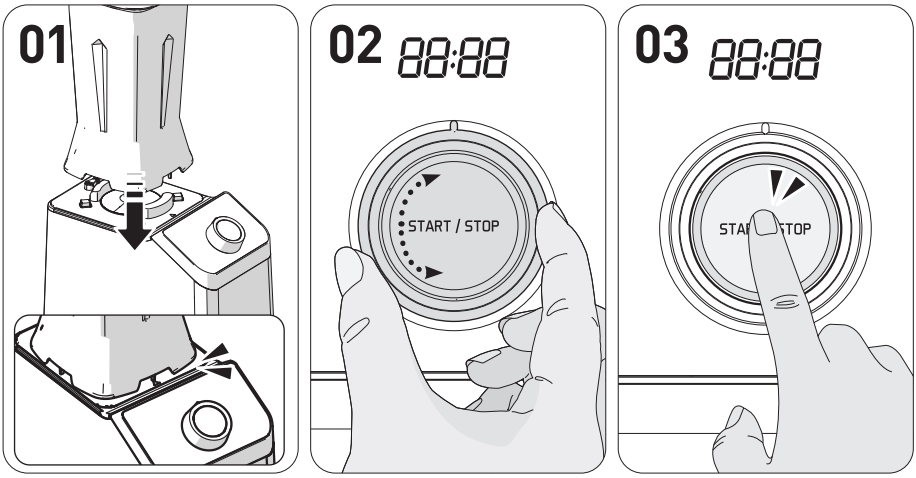

Auto Mode: SMOOTHIE, ICE CRUSH, SOUP, GRIND, CLEANING

01. Check if the container in which ingredients are inserted is installed on the product body and if the cover is closed.
* If it is not prepared, please refer to How to Assemble Blender on Page 08.

02. Turn the jog dial counterclockwise to select a desired Auto menu.
* You may choose from 5 Auto menus and please refer to the following table for each menu.

03. When pressing the [START/STOP] button, the selected [Auto Mode] begins.
Once cooking finishes, the operation stops automatically.
* To stop the operation, return the dial to the Power Display Lamp position or press the [START/STOP] button, which cancels the operation and switches to the Standby Mode.

Auto Program	Purpose of Auto Program	Recommended amount of use	Program operation time
[SMOOTHIE] For smoothies	Soft and thickly concentrated smoothie using vegetables, soft fruits, nuts, etc.	Min. 100ml / Max. 1,000ml	55 sec.
[ICE CRUSH] For ice or frozen fruits	Sherbet and slushies using ice and frozen fruits	Min. 100ml / Max. 500ml (refer to the recipe)	50 sec.
[SOUP] For soup	Warm soup and latte	Min. 100ml / Max. 500ml (refer to the recipe)	7 min. 30 sec.
[GRIND] For grinding	Quickly grind dry ingredients (coffee beans, etc.) in extremely fine pieces	Max. 200g	40 sec.
[CLEANING] For cleaning	Self-cleaning mode helps easily wash even the areas that are difficult to be cleaned by hand	Min. 100ml / Max. 1,000ml	19 sec.

8. Food Ingredient Usage Guide for Juicer

*** This is a reference on how to prepare each ingredient and, in case you have specific allergies, ingredients that suit your body must be chosen.**
*** Refer to the ingredient preparation method and select a filter that suits the ingredients.**
*** Prepare ingredients in sizes able to be inserted into the hopper. If you want juicing of a large volume or fast juicing, cut the ingredients into smaller pieces before inserting them. For about 1kg, repeat the "disassemble and clean after juicing" step for use.**
*** Do not insert ingredients into the hopper above the guided limit mark.**
*** When juicing ingredients other than root, leaf and stem vegetables with a fine filter, the ingredients may stagnate inside the chamber.**
*** When juicing fibrous fruits and vegetables with a basic filter, the juice may thicken.**

8-1. Basic filter (orange)

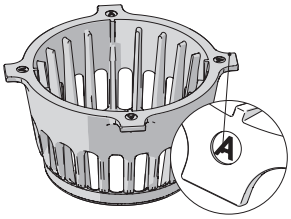

- Use it for juicing common fruits and vegetables.
- Filter classification: The filter classification mark of [A] is displayed on the protrusion at the top of the filter.

Citrus fruits

Grapefruit, oranges, lemons, etc.
Prepare the ingredients by peeling and cutting them into smaller pieces to fit in the hopper inlet.

Fruits with thick peels

Pineapples, dragon fruit, melons, watermelons, pomegranate, etc.
Prepare the ingredients by peeling and cutting them into smaller pieces to fit in the hopper inlet.

Seeded fruits

Grapes, apples, peaches, persimmons, plums, cherries, pears, Korean melons, etc.
For ingredients containing hard, unchewable seeds or large-sized seeds such as those in peaches, make sure to remove the seeds first and cut and prepare only the flesh. Hard seeds may stop the operation or damage the parts. Apple seeds contain toxicity so remove them as much as possible. For grapes, pluck each grape from the bunch after cleaning them thoroughly. Do not extract only the ingredients that are too soft; instead, mix them with other fruits and vegetables.

Soft fruits

Single extraction (berries, cherry tomatoes, pineapples, etc.)
Thoroughly clean and cut the ingredients into small pieces that can fit in the hopper inlet.
For fruits and vegetables with stalks, remove the stalks first.
Mixed extraction (strawberries, kiwi, bananas, tomatoes, mangoes, etc.)
For dry and viscous ingredients, mix them with other ingredients for extraction.
Remove the peel and stalks. For mangoes, remove seeds.

8-2. Fine filter (black)

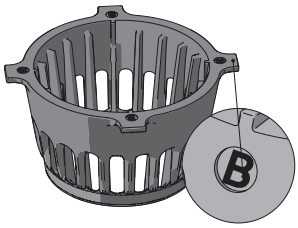

- It is used when juicing fibrous ingredients or root, stem and leaf vegetables (for common fruits and vegetables, please use the basic filter).
- Filter classification: The filter classification mark of [B] is displayed on the protrusion at the top of the fitler.

Root vegetables

Carrots, beets, ginger, sweet potatoes, potatoes, garlic, etc.
Wash the ingredients in running water to remove dirt and other foreign substances. For fibrous ingredients such as ginger, peel the outer skin and cut them in small pieces. For long ingredients, cut them vertically for extraction.

Leaf and stem vegetables

Celery, kale, cabbage, water parsley, wheatgrass, chives, etc.
Cut the ingredients into 3-cm or shorter pieces for extraction. Since leaf and stem vegetables are rough and fibrous, they are not easily juiced and can get caught in the screw.

Common item: Ingredients unable to be juiced

Inserting the following ingredients may cause damage or malfunction.
- Ingredients that cannot be juiced such as sesame seeds, coffee beans, Chinese peppers, tree bark and pine needles (mudfish, eels, shrimp, marsh snails, squid, etc.)
- Fruits soaked in alcohol, honey or sugar (grapes, raspberries, mulberries, etc.) and enzymes (glasswort, rock pine enzymes, etc.)
- Ingredients whose attributes make them difficult to be juiced such as silverberries, aloe, cactus, quince, bananas, yams, kudzu root, sugar cane, acorns and dandelions
- Boiled ingredients such as boiled potatoes and sweet potatoes
- Do not use it for grinding grains.
- Frozen ingredients

9. Food Ingredient Usage Guide for Blender

*** When grinding ice, the ground ice should be smaller than 20mm and lighter than 200g.**
*** Do not remove the container until the blades stop rotating completely and the jog dial returns to the stop position.**
*** If blending is performed without the auxiliary cover, the contents may fly outside so make sure to use it after properly installing the auxiliary cover.**
*** Do not insert any ingredients that are not edible into the container.**
*** When grinding grains or dried ingredients, the powder or ground materials may be spattered out of the container.**
(It is recommended to grind dried ingredients 7 or fewer consecutive times (1-minute operating condition)).
*** Manual Mode (jog dial control) enables to control the speed and, if it is operated too slowly, the motor may stop due to the load of the ingredients, which may subsequently generate an error (Er-06). In case the error occurs, switch to the Stop position to clear the error.**
Raise the speed further at the initial operation.
*** When controlling the machine while the container has been removed from the product body, Empty Container (└┘ blinks) is displayed and the machine does not operate.**
For normal operation, move the jog dial to the Stop position, place the container and operate it again.

Highly viscous vegetables and fruits

Ingredients with high viscosity such as steamed or boiled ingredients (sweet potatoes, autumn squash, etc.), soaked or boiled grains (soaked rice, etc.), avocadoes, mangoes and bananas are not mixed thoroughly if there is not enough water. Such ingredients will be ground well when inserting the ingredients and water at a 1:1 ratio. If the water content is low, blades may not move due to the viscosity of the ingredients, which may cause a malfunction or reduce the product's lifespan.
Recommended amount of use: Less than 1000ml

Hard fruits and vegetables with low water content such as

spinach, celery, carrots, apples, pears, radish, broccoli and cabbage cannot be ground well as the upper and lower sections are not mixed sufficiently. Such ingredients will be ground well when inserting the ingredients and water at a 1:1 ratio.
Recommended amount of use: Less than 1000ml

Frozen fruits and slushies

Frozen ingredients such as frozen mangoes, frozen blueberries, frozen bananas and ice-added ingredients are only ground in the lower section due to the absence of water content. Such ingredients will be ground well when inserting the ingredients and water at a 1:1 ratio.
Recommended amount of use: Less than 1000ml

Dry and hard ingredients

Grinding over 200g of dry ingredients (anchovies, shrimp, mushrooms, etc.), coffee beans, rice, etc. may put too much strain on the product. Dry grains or seafood can be ground more easily if they are roasted or stir-fried first.
Recommended amount of use: Less than 200g

Minced ingredients for seasoning

For garlic, onions, chili peppers, ginger, etc., grind them at a low speed and then stop the operation before gathering the ingredients again and re-grinding them (to be repeated 2 to 3 times). Insertion of an excessive amount of ingredients may put too much strain on the product.
Recommended amount of use: Less than 300g

Ingredients unable to be used

Ingredients as hard as a rock, flour and other ingredients for dough, meat with large bones or many tendons, hot ingredients, hard fruit seeds, etc.

10. How to Clean Juicer

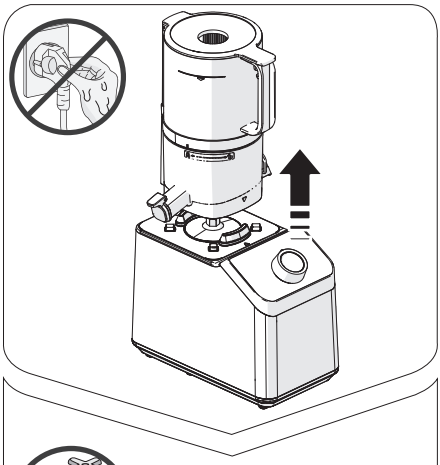

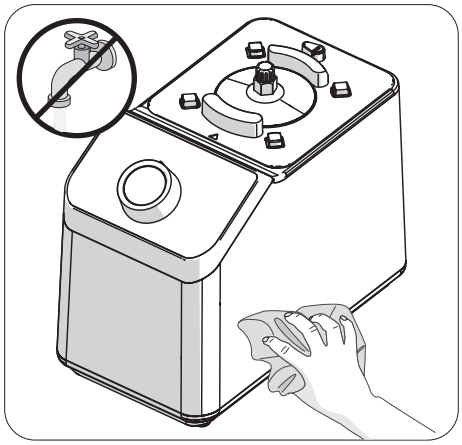

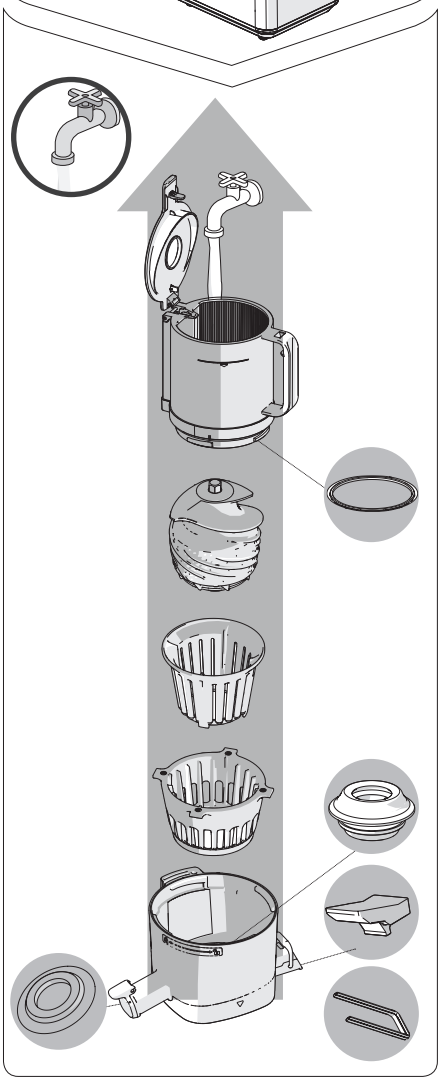

After the product stops operating completely, pull out the power cord with dry hands. Even after the product is stopped, the motor will slowly come to a stop so, after the operation stops completely, wait about 3 seconds before detaching the chamber set.

01 Detach the chamber set from the product body. Turn the hopper to open it and then sequentially pull each of the parts to disassemble them.

02 Wash the parts with a cleaning brush under running water.

03 Open the discharge cover and juice cap to clean the chamber.

04 Wipe the product body with a damp towel or soft cloth.

05 Detach and wash silicone packings after use. - Residues may still be stuck. (hopper packing, juice cap packing, extraction packing, seal packing, chamber packing)

06 You can sterilize the parts by soaking them in warm water diluted with baking soda, citric acid or vinegar.

※ Failure to clean the product immediately after use may cause its stainless steel parts and other parts to corrode or become discolored due to salt and pulp from the ingredients. Also, contaminants may be dried up and stuck inside, which makes it difficult to disassemble and clean them and may also cause performance impairment. Be sure to clean and air-dry it completely immediately after use and store it in a clean place. For long-term storage, use a cleaning brush to wash it. Do not clean with boiling or high-temperature water or use a cleansing sponge, steel sponge, abrasives and other sharp cleaning tools. Do not place it in a dishwasher or dish dryer.

※ If clean water is poured and shaken for washing, the pulp will come off more easily.

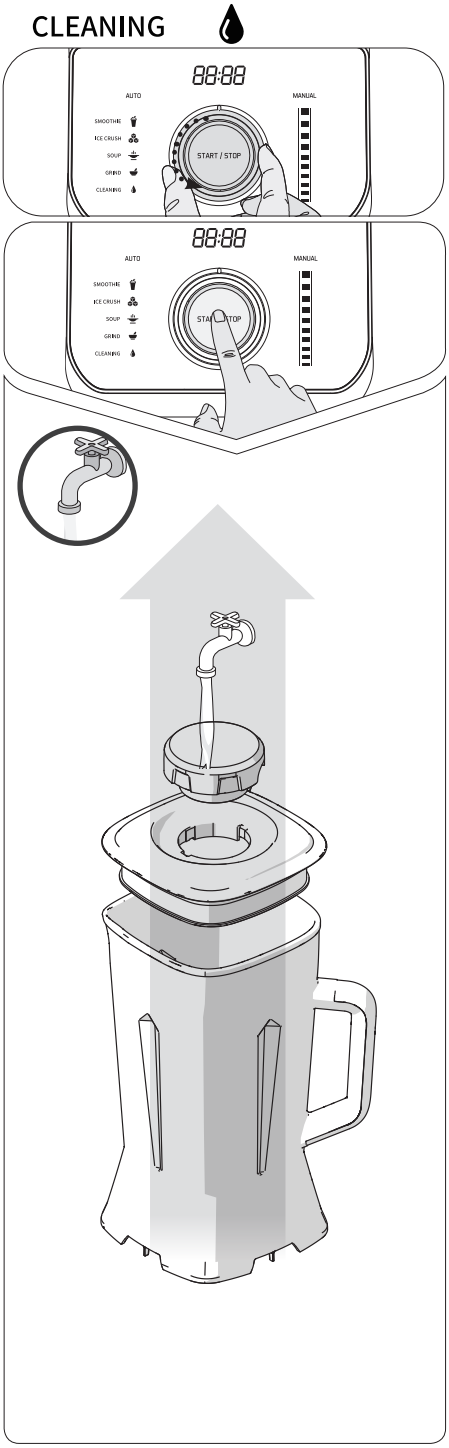

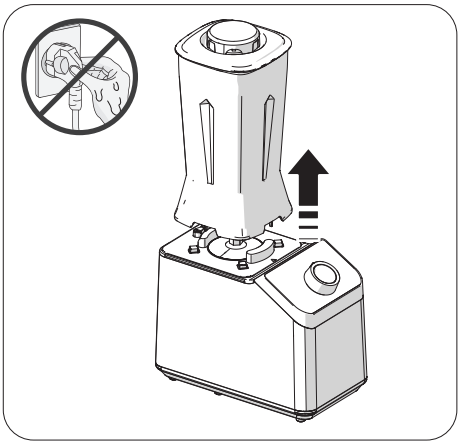

How to use [CLEANING] Mode

01 Pour water into the container insomuch that the blades are submerged.

02 Place the container on the product body and then assemble the container cover and auxiliary cover (measuring cup) correctly.

03 Turn the jog dial to select the [CLEANING] menu in Auto Mode and then press the [START/STOP] button to wash.

※ **Do not remove the container until the blades stop rotating completely and the jog dial returns to the stop position. Turn off the power, detach the plug and then disassemble the container.**

01 Pull out the power cord to turn off the power. Wipe the product body with a damp towel or soft sponge. Be careful not to soak the product body in water or let water get into it.

02 Separate the container cover and auxiliary cover to wash them.
Wash and dry them before assembling.

03 Gently rinse the inside of the container with water. Be careful not to let water get into the bottom of the container that touches the product body. Do not soak the container in water. It may create rust or affect the product's performance.

※ In case foreign matters fail to be removed from the blades after washing, do not place your hand into the container but, instead, use a cleaning tool such as a cleaning brush to wash off the foreign matters.

※ Blades cannot be detached from the container. Do not detach them and watch out for safety.

※ Do not place any of the parts into a dishwasher.

12. Before Requesting for Repair

Check the following before asking for repair. For follow-up service and any inquiry you may have while using the product, please contact our Customer Center, or homepage at http://www.globalhurom.com Check the manufacturer's number or the number under the barcode when requesting for follow-up service or parts.

Common	**It does not operate only with the product body.**	Check if the chamber set of the juicer or the container of the blender and the product body are properly assembled. Make sure to turn the power off when assembling or disassembling the product.
	Assemble it so that it is aligned with the safety sensor.	Check if it is assembled in accordance with the guide mark. Make sure to turn the power off when assembling or disassembling the product.
	There are cracks or scratch marks on the product.	In the process of making the molding, curve-shaped marks are created in addition to the straight-lined mold marks. They are normal parts and do not affect the operation at all.
	It does not work.	Check if the power cord is properly inserted. The machine may not work after a long period of use. It will operate normally after the heat of the product body (motor) cools down. Check if the product is properly assembled. If the product is assembled incorrectly, it will not work. Check if the product is assembled according to the steps specified in the assembly guide. Refer to the assembly guide page.
Juicer	**The juicer stops operating during juicing.**	Juice may leak through the pulp outlet immediately after inserting ingredients. Have an excessive amount of ingredients or extremely thick ingredients been inserted? Refer to Page 11 of the manual to activate a reverse rotation. For safety, a timer, which automatically stops after about 5 minutes from the start of operation, is set. Press the [START/STOP] button again briefly to start operation.
	Juice leaks through the pulp outlet immediately after the ingredients are inserted.	Depending on the inserted ingredients, small amounts of juice may leak through the pulp outlet. This is not a product defect but, rather, a phenomenon caused by the characteristics of the ingredients. The leakage will stop once the product starts running. If the leakage continues, contact the Customer Service Center.
	Juice flows back into the hopper.	Did you extract juice with the juice cap closed? When juicing with the juice cap closed, the juice may flow backward into the hopper. If the contents are not sufficiently discharged even after opening the juice cap again, open the hopper cover and empty out the contents.
	Juice leaks between the hopper and the chamber, or between the chamber and the product body.	Is the hopper packing or chamber packing assembled correctly? The juice will leak if the hopper packing or chamber packing has been assembled upside-down or incompletely. Check if the packing is assembled properly.
	The hopper does not open.	There may be excessive pulp remaining inside. Operate the product to discharge the pulp inside or repeat the process of activating a reverse rotation for about 10 seconds and then stopping 2 to 3 times. Then, the hopper will open without any issue. Were any foreign substances or solid matter (hard seeds such as persimmon seed) inserted? If any foreign substances or solid matters are inserted, parts may be damaged more seriously when attempting a reverse rotation so contact the Customer Service Center and request after-sales service.
	The chamber shakes during juicing.	The product may wobble slightly due to the motions of the product body's motor. Depending on the ingredients' characteristics (hard or tough), motions are generated in various magnitudes. This is not a malfunction but, rather, a normal phenomenon observed when the screw rotates. Compared to soft ingredients with much water content, relatively harder ingredients may seem to produce a greater vibration. (e.g., carrots, potatoes, radishes, beets, kohlrabi, etc.)
	The discharge cover is closed but the pulp is discharged.	Even if the lever is closed, pulp will be discharged naturally. Depending on the ingredients used, there may be a difference in the amount and speed of discharge.
	An unusual noise is heard while juicing.	It is a natural sound produced when ingredients are being crushed. If the ingredients are hard or tough like apples, carrots, cabbage, celery, beets, etc., the extraction noise may be louder than that heard when juicing softer ingredients.

	The screw stopped during operation but a reverse rotation does not work automatically.	If the power is unstable, the product may not perform a reverse rotation automatically. Refer to Page 11 of the manual and activate a reverse rotation.
	Juicing is automatically terminated before the 5-minute timer ends.	It is a function that automatically shuts down to protect the product in case the automatic reverse rotation is operated often during juicing. This may occur if it is impossible to extract or if uncut ingredients are added. Please refer to Page 14 of the manual for the instructions on each ingredient and insert the ingredients accordingly.
Blender	**The motor stops while the blender is in operation.**	If the blender is overloaded, the motor may stop. Turn off the power and remove the ingredients that cause the overloading or let it rest for about 30 minutes.
	Blender's grinding operation does not work.	The machine may stop operating if there are too many ingredients or the ingredients are too thick. Adjust the amount and size of the ingredients and then operate the machine again. In case dry ingredients are used in a large volume, add more liquid before operation.

13. Error Code (common for juicer and blender)

Code	Root cause	Actions to take
Er01	**If an overcurrent flows through the product, this error is generated to protect the product.**	Stop operating the product and restart it after a few minutes. If the same problem continues to occur, please contact the HUROM After-sales Service Center.
Er04	**If a high voltage is applied to the product, this error is generated to protect the product.**	Stop operating the product and restart it after a few minutes. If the same problem continues to occur, please contact the HUROM After-sales Service Center.
Er06	**1. If the automatic reverse rotation is operated often during the juicer operation, this error may be generated to protect the product. (This is an operation to protect the chamber in case hard ingredients or ingredients unable to be juiced are inserted.)** **2. This error may be generated if the motor fails to perform the initial activation while there are too many ingredients in the blender container.** **3. This error may be generated if the overloading on the motor leads to activation of the temperature protection device.** **4. This error may be generated if the sensor that detects the motor's operation is broken.**	1. Stop operating the product, check and remove the contents inside the juicer's chamber set, and then restart it. 2. Stop operating the product and reduce the amount of contents inside the blender container or raise the motor speed at the initial operation. 3. If the motor stops due to overloading, let it rest for about 30 minutes before operating the machine again. 4. If the same problem continues to occur, please contact the HUROM After-sales Service Center.
⊔	**This error may be generated if the jog dial or the [START/STOP] button is controlled while there is no juicer chamber set or blender container on the product body.**	Install the juicer or blender container on the product body before use. If the same problem continues to occur, please contact the HUROM After-sales Service Center.

INHALT

P.20 1. Vorsichtsmaßnahmen zur sicheren Verwendung

P.21 2. Vorsichtsmaßnahmen während der Verwendung

P.22 3. Zusammenbau des Entsafters

P.24 4. Zusammenbau des Mixers

P.25 5. Netzschalter und Jog Wähltaste

P.26 6. Bedienungsanleitung des Entsafters

P.28 7. Bedienungsanleitung des Mixers

P.30 8. Lebensmittelzutaten Anleitung für Entsafter

P.31 9. Lebensmittelzutaten Anleitung für Mixer

P.32 10. Reinigung des Entsafters

P.33 11. Reinigung des Mixers

P.34 12. Bevor Sie das Gerät zur Reparatur schicken

P.35 13. Fehlercode

Vor dem Lesen der Bedienungsanleitung

1. "Vorsichtsmaßnahmen zur sicheren Verwendung" (20-21) durchlesen und das Gerät richtig verwenden

2. Das Handbuch durchlesen und dann an einem geeigneten Ort zur späteren Einsicht aufbewahren

3. Verwenden Sie das Gerät nicht im Ausland, da dort andere Stromstärken.und Voltzahlen verwendet werden könnten.

4. Es können jederzeit ohne Vorankündigung Qualitätsverbesserungen vorgenommen werden.

⚠ 1. Vorsichtsmaßnahmen zur sicheren Verwendung

Dieses Symbol zeigt eine potenziell gefährliche Situation und Bedienung an. Bitte lesen Sie die Einzelheiten sorgfältig durch und befolgen Sie die Anweisungen, um gefährliche Situationen zu vermeiden. Die Nichtbeachtung der Warnhinweise kann zu schweren Verletzungen oder Tod bzw. erheblichen Produktschäden führen.

- **Ausschließlich die Netzspannung verwenden, die auf dem Garantieschein und den Produktspezifikationen angegeben ist. Es kann sonst zu einem elektrischen Schock, Brand und/oder Verletzungen kommen. Der Anschluss an eine andere Netzspannung kann die Lebensdauer des Motors reduzieren oder zu Funktionsstörungen führen.** Aus Sicherheitsgründen muss die Netzsteckdose immer geerdet sein. Sie darf auch nicht über eine Gasleitung, Kunststoffwasserleitung oder Telefonlinie geerdet sein.
- **Wenn die Ummantelung des Netzkabels abgelöst ist oder während der Nutzung des Produkts durch Fahrlässigkeit beschädigt wurde, können Feuer und/oder Elektroschock verursacht werden. Daher muss der Zustand des Netzkabels, Netzsteckers und der Steckdose regelmäßig geprüft werden. Einen beschädigten Netzstecker nicht selbst reparieren oder verändern, sondern in ein Kundendienstzentrum oder eine Zweigstelle bringen. Den Netzstecker vollständig in eine Steckdose einführen.**
- **Das Netzkabel nicht biegen, knicken, beschädigen oder gewaltsam herausziehen bzw. in die Nähe von Hitzequellen wie einen Gasherd legen. Auf dem Produkt dürfen keine schweren Objekte abgelegt werden, es darf nicht auf engem Raum eingeklemmt oder verändert werden.** Dadurch kann das Netzkabel beschädigt und Feuer und/oder Elektroschock verursacht werden.
- **Mit nassen Händen keine Tasten anfassen oder das Stromkabel ein- bzw. ausstecken. Dies könnte zu Elektroschock, Kurzschluss und/oder Brand führen. Fremdstoffe dürfen keinesfalls in die Nähe und/oder in Kontakt zum Netzschalter kommen.**
- **Das Produkt darf keinesfalls an einem Ort mit hoher Luftfeuchtigkeit oder Brandgefahr aufbewahrt werden. Das Gerät darf keinesfalls auf oder neben Hitzequellen wie Gasherd, Mikrowelle oder andere Küchengeräte gestellt werden.**
- **Keinesfalls Änderungen am Gerät vornehmen. Das Gerät nie selbst zerlegen oder reparieren.** Keine Fremdkörper wie Finger, Essstäbchen, Löffel, Gabel oder Nadeln in Ritzen oder Öffnungen des Produktgehäuses einführen.
- **Einen beschädigten Netzstecker nicht selbst reparieren oder verändern, sondern in das HUROM Kundendienstzentrum oder eine Zweigstelle bringen.**
- **Das Produktgehäuse darf nicht nass oder mit Wasser bespritzt werden. Wenn Wasser oder Fremdkörper in das Produktgehäuse gelangen, den Netzstecker herausziehen und dann das HUROM Kundendienstzentrum kontaktieren.**
- **Das Produktgehäuse zur Reinigung nicht in Wasser eintauchen. Es darf kein Wasser in den Netzstecker gelangen. Das Produkt nicht mit Farbverdünner, Benzol oder Chemikalien des Typs Spray reinigen. Bitte bewahren Sie das Produkt geschützt vor hohen Temperaturen und Feuchtigkeit auf.**
- **Das Produkt nicht an Orten wie z. B. Waschbecken oder Badewanne verwenden, wo Wasser eintreten kann. Fassen Sie die Tasten nicht mit nassen Händen an. Das Produkt nur auf einer flachen und trockenen Oberfläche verwenden.** Es ist darauf zu achten, dass weder Wasser noch Fremdkörper in den Netzschalter des Produkts gelangen.
- **Verwenden Sie nicht mehrere elektrische Geräte gleichzeitig, indem sie alle mit einer einzigen Mehrfachsteckdose oder Steckdose verbinden. Bitte verwenden Sie eine einzige Steckdose pro Gerät.**
- **Das Produkt während des Betriebs nicht bewegen und keine Finger, Werkzeuge oder etwas anderes als die Zutaten oder den Stopfer in den Behälter einführen.** Das Einführen von Fingern, Werkzeugen etc. kann schwere Verletzungen, Unfall und/oder Funktionsstörung verursachen.
- **Personen, die mit der Bedienung des Produkts nicht vertraut sind, dürfen es nicht alleine verwenden.** Personen, die körperlich und/oder geistig behindert sind oder nicht über die erforderliche Erfahrung und Kenntnis verfügen, sowie Kinder sollten das Produkt in Anwesenheit einer Aufsichtsperson verwenden.
- **Außerhalb der Reichweite von Kindern verwenden.** Kinder sollten beaufsichtigt werden, um sicherzugehen, dass sie nicht mit dem Gerät spielen. Es besteht eine Gefahr für Verletzung oder Fehlfunktion, wenn Kinder das Gerät versehentlich anstoßen oder auf den Boden fallen lassen.
- **Für Kinder können auch kleine Verletzungen äußerst gefährlich sein. Kinder durch Erziehung im vorsichtigem Umgang mit heißen Flüssigkeiten unterweisen.**
- **Wenn ein Zubehör ein- oder ausgebaut oder das Produkt nicht benutzt wird bzw. vor der Reinigung das Gerät ausschalten und den Netzstecker ziehen,** Darauf achten, den Netzstecker herauszuziehen, bevor Sie das Gerät reinigen oder wenn es nicht benutzt wird. Darauf achten, das Kabel mit dem Stecker aus der Steckdose zu ziehen.
- **Darauf achten, vor der Reinigung des Produkts den Netzstecker aus der Steckdose zu ziehen. Reinigen Sie das Produkt nicht mit einer unangemessenen Methode.** Reinigen Sie das Produkt nicht mit einer Methode, die nicht in der Bedienungsanleitung angegeben ist. Beachten Sie die Reinigungsanweisungen in der Bedienungsanleitung.
- **Das Gerät auf einer ebenen Oberfläche verwenden. Das Gerät nicht im Freien verwenden und keiner übermäßigen Kraft oder Druck aussetzen bzw. nicht fallen lassen. Ein beschädigtes Produkt darf nicht verwendet werden.**
- **Verwenden Sie das Produkt nicht, wenn Sie magnetische Gegenstände tragen oder in der Hand halten (z. B. magnetische Armbänder). Magnetische Gegenstände können Funktionsstörungen des Produkts verursachen.**
- **Der Geruch beim Erstgebrauch des Produkts verschwindet im Laufe der Zeit.** Dies ist normal und stellt kein Hindernis bei der Verwendung dar.
- **Durch Einfüllen einer übermäßigen Menge von Zutaten kann das Produkt beschädigt werden.**
- **Bitte entfernen Sie alle Verpackungen und Etiketten vor der Verwendung. Alle Schutzmaterialien, die am Behälter angebracht sind, sind vor der Verwendung zu entfernen.**

- **Aus Sicherheitsgründen muss Verpackungsmaterial (Kunststofftaschen, Puffermaterialien etc.) außerhalb der Reichweite von Kindern aufbewahrt werden.**
- **Vor der Verwendung prüfen, ob das Gerät am richtigen Ort zusammengebaut wurde.**
- **Dieses Haushaltsprodukt darf nicht für kommerzielle Zwecke verwendet werden. Durch die Verwendung des Geräts zu einem unsachgemäßen Zweck oder mit einer falschen Methode bzw. die Nichtbeachtung der obenstehenden Richtlinien können schwere Verletzungen oder Tod bzw. eine wesentliche Beschädigung des Produkts verursacht werden.**
- **Das Produkt nicht bei Temperaturen von 80°C oder höher reinigen. Nicht in die Geschirrspülmaschine, Trockner, Mikrowelle etc. geben.**
- **Wenn das Produkt nicht sofort nach der Verwendung gereinigt wird, kann der Trester eintrocknen, sodass der Ausbau und die Reinigung der Bauteile erschwert wird und eventuell die Geräteleistung beeinträchtigt wird. Daher sollte das Gerät immer sofort nach der Verwendung gereinigt werden. Den Mixer nicht als Aufbewahrungsbehälter verwenden Den Behälter nach der Verwendung komplett leeren.**
- **Stellen Sie sicher, dass Sie genau verstehen, wie die Zutaten vorzubereiten sind, und bereiten Sie sie vor dem Einfüllen richtig vor.**
- **Das Produkt nicht im Leerlauf vor dem Einführen von Zutaten verwenden .**
- **Beim Produktgebrauch darauf achten, dass keine Krawatte, Halskette, Schal etc. in die Einfüllöffnung gelangt.**
- **Das Gerät nicht verwenden, wenn ein Drehkörper (Press-Schnecke, Schneidklingen, Edelstahlklingen des Mixers) oder eine Abdeckung (Deckel von Trichter und Mixer) beschädigt ist oder Risse aufweist. Ein beschädigtes Gerät nicht verwenden, sondern das HUROM Kundendienstzentrum für Prüfung oder Reparatur kontaktieren.**

2. Vorsichtsmaßnahmen während der Verwendung

Verwendung des Entsafters

- **Das Gerät nicht länger als 30 Minuten am Stück verwenden. Eine Überhitzung des Motors kann zu Funktionsstörungen führen. Bei einer längeren Verwendung den Betrieb stoppen und nach einer Pause von 5 Minuten erneut starten.**
- **Schlecht vorbereitete Zutaten können den Entsaftungsvorgang behindern und/oder Produktschäden hervorrufen.**
- **Dieses Gerät nicht für das Vermahlen von Körnern verwenden.**
- **Zutaten mit spezieller Presstechnik, für die Entsaftung ungeeignete Zutaten, Zutaten mit spezieller Presstechnik**
  - Wenn nur weiche Zutaten wie Bananen, reife Kiwi und Tomaten entsaftet werden, kann der Saft im Behälter stagnieren, sodass die Entsaftung erschwert wird. Bitte fügen Sie andere, weniger weiche Zutaten hinzu.
  - Walnüsse, Erdnüsse, Mandeln, Sonnenblumenkerne, Pinienkerne, Bohnen etc. nur in kleinen Mengen einfüllen, in Wasser einweichen und gemeinsam mit anderen Zutaten hinzufügen.
  Für die Entsaftung ungeeignete Zutaten
  - Keine Zutaten einfüllen, die für eine Entsaftung ungeeignet sind, wie Sesamkörner, Kaffeebohnen, getrocknete Chilischoten, Baumrinde und Kiefernadeln. Keinen Fisch, Aal, Garnelen, Schnecken, Tintenfisch etc. einfüllen. Keine in Alkohol, Honig oder Zucker eingelegten Früchte (Trauben, Himbeeren, Brombeeren etc.) und enzymhaltige Produkte (Salzbohnen, Föhrenenzym etc.) einfüllen.
  - Keine Zutaten einfüllen, die von Natur aus schwer zu entsaften sind, wie z. B. Ölfrüchte, Aloe vera, Kaktus, Quitte, Yams, Kudzu-Wurzel, Zuckerrohr, Ahorn und Löwenzahn.
  - Keine gekochten Zutaten wie gekochte Kartoffeln oder Süßkartoffeln einführen. Nicht verwenden, um Körner zu vermahlen.
  - Keine gefrorenen Zutaten entsaften.
- **Es wird empfohlen, Gemüsesaft sofort zu konsumieren und nicht über längere Dauer im Kühlschrank aufzubewahren.**
- **Während des Betriebs den Behälter nicht anheben und den Deckel nicht öffnen. Das Produkt nicht im Leerlauf verwenden . Dadurch kann die Lebensdauer des Produkts verkürzt werden.**
- **Trester darf nicht erneut entsaftet werden.**
- **Keine Zutaten in den Trichter oberhalb der Grenzmarke einfüllen.**
- **Während des Betriebs keine Essstäbchen oder Löffel in die Einfüllöffnung / den Tresterauslass einführen.**
- **Für das Einfüllen von Zutaten nur den Stopfer verwenden. Ansonsten besteht die Gefahr von Körperverletzung und/oder Funktionsstörungen.**
- **Saft oder Trester kann überlaufen. Der Saft kann in den Trichter zurückfließen, wenn der Saftdeckel während der Entsaftung geschlossen ist.**
- **Bei der Entsaftung von gefrorenen Früchten oder Zutaten mit Gefrierbrand, die zu lange im Gefrierfach aufgewahrt wurden, ist die Entsaftungsmenge gering oder eine Entsaftung eventuell unmöglich.**

Verwendung des Mixers

- **Das Gerät nicht länger als die allgemeine Laufzeit verwenden Eine Überhitzung des Motors kann zu Funktionsstörungen führen. Wenn das Gerät länger als die allgemeine Laufzeit verwendet werden muss, darf es erst wieder nach einer Pause von mindestens 30 Minuten in Betrieb genommen werden. Im Manuellen Modus jeweils 1 Minute lang acht Mal nacheinander verwenden (1 Minute Betrieb gefolgt von 1 Minute Pause, die Nutzung neun Mal nacheinander ist unzulässig) und im Automatischen Modus ein Mal während 7,5 Minuten verwenden (7,5 Minuten Betrieb gefolgt von 30 Minuten Pause, die Nutzung 2 Mal nacheinander ist untersagt).**
- **Während des Betriebs darf der Behälter nur nach komplettem Stillstand der Schneidklingen entfernt werden.** Beim Entfernen von Nahrungsmittel oder Mixzutaten darauf achten, zuerst den Behälter vom Produktgehäuse zu entfernen.
- **Den Mixer nur mit geschlossenem Deckel verwenden.**
- **Wenn das Gerät eingeschaltet ist, die Nahrungsmittel an den Innenseiten des Mixers nicht entfernen oder die Zutaten mixen.** Beim Entfernen von Nahrungsmittel oder Mixzutaten darauf achten, zuerst den Behälter vom Produktgehäuse zu entfernen. Für den erneuten Betrieb das Gerät vor der Verwendung komplett ausschalten.
- **Vor dem Einführen von Fingern oder Küchenwerkzeugen in den Behälter darauf achten, den Netzstecker nach komplettem Stillstand des Geräts zu ziehen. Beim Berühren oder Reinigen der Klingen darauf achten, die scharfen Kanten nicht zu berühren. Achten Sie darauf, sich nicht in die Hände zu schneiden.**
- **Gießen Sie nicht mehr Wasser zu als die maximal zugelassene Menge, die auf dem Diagramm Empfohlene Verwendung angegeben ist. Die Menge an Wasser oder Zutaten sollte über der Mindestmarkierung (100 ml) und unterhalb der Höchstmarkierung (1.000 ml) liegen. Bitte verwenden Sie die empfohlene Menge.** Wenn Wasser oder Zutaten über der Höchstgrenze eingefüllt werden, können sie überlaufen.
- **Die scharfen Klingen nicht mit bloßen Händen berühren. Ein Reinigungswerkzeug wie z. B. Reinigungsbürste verwenden, um das Produkt zu säubern.**
- **Vor dem Abtrennen von Produktgehäuse und Mixer warten, bis die Klingen komplett stillstehen. Klingen und Behälter nicht trennen. Die Klingen können nicht vom Behälter getrennt werden. Bitte achten Sie auf Ihre Sicherheit.**
- **Dieses Produkt führt eine Rotation mit hoher Geschwindigkeit aus und erzeugt dabei ein lautes Geräusch. Dies ist normal und stellt kein Hindernis bei der Verwendung dar. Wenn das Gerät ungewöhnlich heiß wird oder Rauch erzeugt, schalten Sie es bitte sofort aus und kontaktieren Sie das Kundendienstzentrum.**
- **Verwenden Sie den Stopfer nur für kalte Zutaten und betätigen Sie den Manuellen Modus nicht länger als 1 Minute lang, um eine Überhitzung zu vermeiden.** Keine heißen Kochzutaten einfüllen. Heiße Zutaten vor dem Einfüllen in den Behälter auf Raumtemperatur abkühlen lassen,
- **Für die Zubereitung von Smoothies die festen gefrorenen Zutaten vor dem Einfüllen in den Behälter in kleine Stücke brechen,**
- **Beim Mixen von sehr harten Gewürzen wie Muskatnuss oder Linteus-Wurzeln können die Klingen beschädigt werden.**

3. Zusammenbau des Entsafters

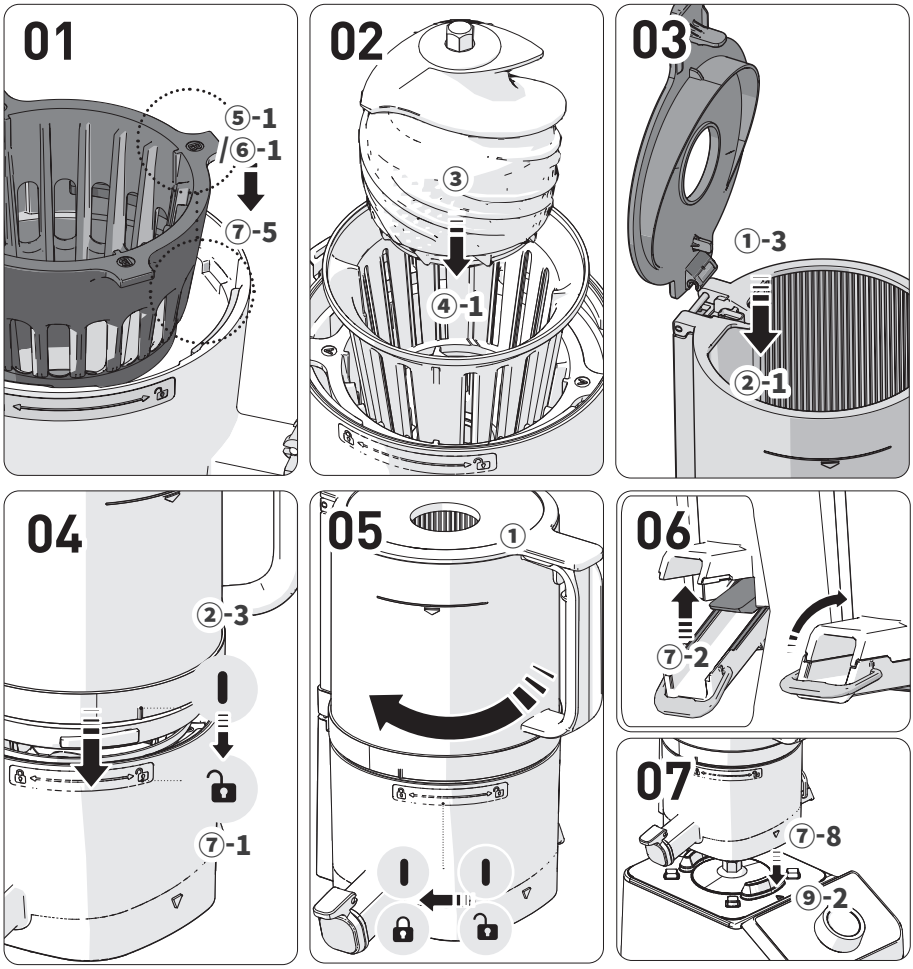

01 Den gewölbten Teil an der Oberseite des Außenfilters (⑤-1/⑥-1) am Filterträger des Hauptbehälters ausrichten (⑦-5) und zusammenbauen.

02 Den Innenfilter zusammenbauen und an den Außenfilter schrauben, der am Hauptbehälter befestigt ist.
So zusammenbauen, dass der Verbindungspunkt des Innenfilters (④-1) mit dem gewölbten Teil an der Oberseite des Außenfilters (⑤-1/⑥-1) zusammentrifft.

03 Den Trichterdeckel (①-3) vertikal auf dem Trichter (②-1) anbringen.

04 Die Zusammenbaumarkierung [▮] des Trichters(⑦-1) mit der Zusammenbaumarkierung[🔓] des Hauptbehälters (②-3) ausrichten, um sie zusammenzufügen.

05 Den zusammengebauten Trichter im Uhrzeigersinn zur Zusammenbaumarkierung [🔒] des Hauptbehälters drehen.
Wenn die internen Teile nicht richtig zusammengefügt sind, kann der Trichter nicht geschlossen werden.

06Prüfen, ob der Entleerdeckel (⑦-2) und die Schlaufe des Hauptbehälters richtig geschlossen sind.
1. Den Entleerdeckel anheben, um ihn zu schließen, und mit der Schlaufe befestigen.
2. Wenn die Dichtung nicht richtig eingelegt oder der Hebel nicht richtig geschlossen ist, kann Saft austreten, oder der Hebel kann sich während der Entsaftung öffnen.

07 Das Hauptbehälter-Set richtig auf das Produktgehäuse gemäß der Zusammenbaumarkierung (⑦-8) und der Produktgehäusemarkierung platzieren (⑨-2).
Wenn der Trichter auf der Oberseite des Produktgehäuses eingebaut wird, ist der Trichter nicht stabil verriegelt aufgrund der orangefarbenen "Sicherung" am Hauptbehältergriff.
Wenn der Behälter nicht in Übereinstimmung mit der Markierung zusammengebaut wurde, drehen Sie ihn etwas nach links und rechts, um ihn an der Markierung auszurichten.

*** Dichtungsringe aus Silikon sind Verbrauchsprodukte, die alle 6 bis 12 Monate ersetzt werden sollten. Sie sind beim Kundendienstzentrum erhältlich.**
(Der Entsafter kann undicht sein, wenn das Produkt nicht richtig zusammengebaut ist)

Dichtung Entsafter

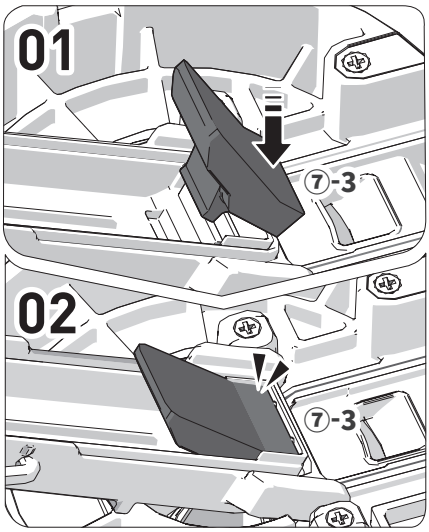

01 Die Dichtung durch Rückziehen herausnehmen.
02 Nach der Reinigung die Dichtung wie in der Abbildung dargestellt wieder einlegen und nach unten drücken.

Dichtung Verschluss

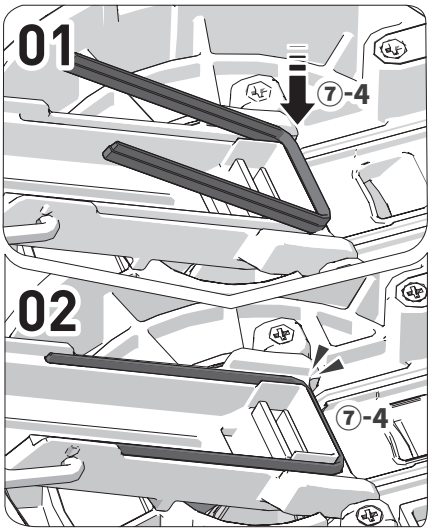

01 Die Dichtung durch Rückziehen herausnehmen.
02 Nach der Reinigung zuerst eine Seite der Dichtung mit einer Einhakbewegung einlegen.
03 Den restlichen Teil einlegen und den Bereich nach unten drücken.

Dichtung Saftausguss-Verschlusskappe

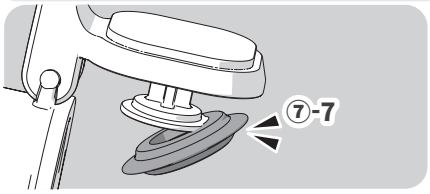

01 Nach der Reinigung zuerst eine Seite der Dichtung mit einer Einhakbewegung einlegen.

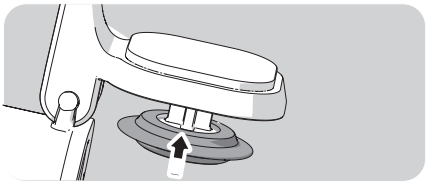

02 Den restlichen Teil einlegen und den Bereich nach unten drücken.

Dichtung Trichter

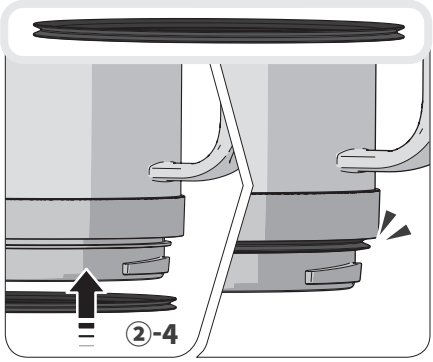

Die Dichtung wie in der Abbildung dargestellt zusammenbauen

Dichtung Hauptbehälter

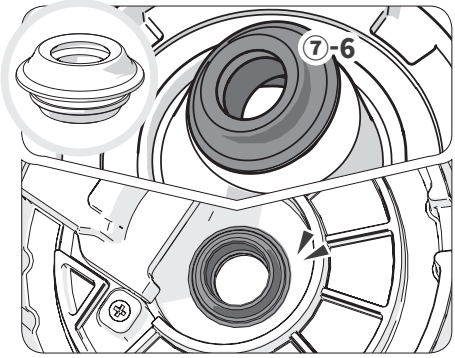

01 Eine Seite fassen und durch Rückziehen ablösen.
02 Nach der Reinigung die Ober- und Unterseite der Dichtung prüfen und sie durch eine einseitige Einhakbewegung einsetzen.
03 Den restlichen Teil der Dichtung ohne Knicke fest eindrücken.

4. Zusammenbau des Mixers

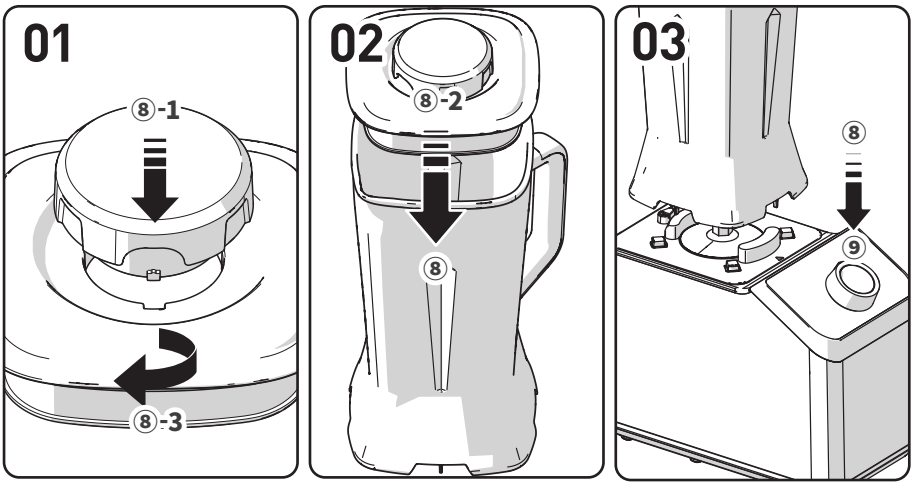

01 Den Zusatzdeckel (Messbecher) (⑧-1) auf dem Behälterdeckel (⑧-3) anbringen und im Uhrzeigersinn drehen, bis er einrastet. .

02 Die gewünschten Zutaten in den Behälter einfüllen. Den Behälterdeckel (⑧-2) auf dem Behälter (⑧) anbringen und schließen.

03 Den zusammengebauten Mixerbehälter (⑧) auf dem Produktgehäuse (⑨) montieren . Wenn die Leistungsanzeige-LED [Power Display Lamp] auf dem Bedien- und Anzeigefeld aufleuchtet, ist der Mixer einsatzbereit. Alle vier Seiten des Mixerbehälters sind zusammengebaut.

Vor Inbetriebnahme des Produkts ist zu prüfen, ob Produktgehäuse, Behälter, Deckel und Schalter in den richtigen Positionen zusammengebaut wurden. Wenn der Behälter nicht richtig auf dem Produktgehäuse montiert wurde, funktioniert der Mixer nicht ordnungsgemäß und die Leistungsanzeige-LED [Power Display Lamp] leuchtet nicht auf.

Mixer Bedienfeld

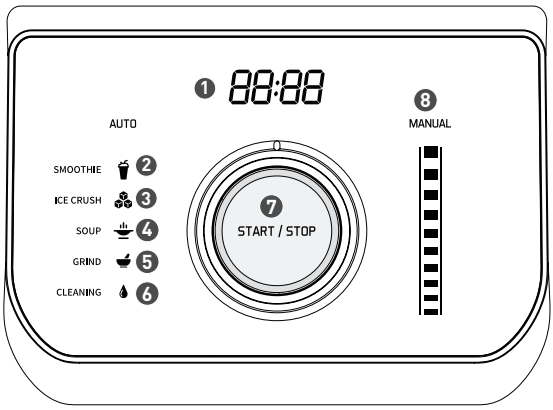

❶ **Anzeige-LED**

❷ **[SMOOTHIE] Für Smoothies**

❸ **[ICE CRUSH] Für Eis oder gefrorene Früchte**

❹ **[SOUP] Für Suppe**

❺ **[GRIND] Für Vermahlen**

❻ **[CLEANING] Für Reinigung**

❼ **Jog Wahltaste / [START/STOP] Taste**

❽ **[MANUAL] Anzeige-LED Manueller Modus**

< Entsafter Standby Modus (Behälter vorhanden) >

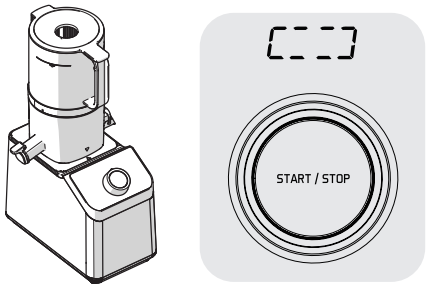

Betrieb
- Der Betrieb wird aktiviert, wenn die Taste [START/STOP] im Standby Modus kurz gedrückt wird.
- Dieser Modus wird bei der Inbetriebnahme des Produkts zur Entsaftung verwendet.
- Er endet automatisch und schaltet nach 5 Min. nach Beginn des Betriebs in den Standby-Modus. Wenn der Behälterdeckel während des Betriebs geöffnet und geschlossen wird, um weitere Zutaten einzufüllen, wird der Timer zurückgesetzt.
* Wenn der Trichterdeckel während des Betriebs geöffnet wird, stoppt das Gerät. Wenn der Trichterdeckel innerhalb von 60 Sekunden erneut geschlossen ist, wird der Betrieb wieder aufgenommen. Aber nach 60 Sekunden stoppt der Betrieb automatisch und wechselt in den Standby (Stopp)-Modus.

Stop
- Der Betrieb des Produkts wird gestoppt.
- Das Produkt stoppt, wenn die Taste [START/STOP] im Betriebsmodus kurz gedrückt wird.
* Wenn das Hauptbehälter-Set nicht eingebaut ist, sind alle LEDs ausgeschaltet.
* Nach Ablauf von 1 Minute ab dem Wechsel in den Standby-Modus (Stopp) wechselt das Produkt in den Energiesparmodus (LED ausgeschaltet). Wenn die Taste [START/STOP] gedrückt wird oder das Hauptbehälter-Set zusammengebaut wird, ist der Energiesparmodus deaktiviert, das Gerät wechselt in den Standby (Stop)-Modus.

Rückwärtslauf
- Dieser Modus wird verwendet, wenn der Betrieb pausiert oder ein Rückwärtslauf erforderlich ist, da zu große Zutatenmengen bei der Entsaftung eingefüllt wurden.
* Dieser Modus wird aktiviert, wenn die Taste [START/STOP] länger als 1 Sekunde gedrückt wird, und stoppt, wenn die Taste [START/STOP] losgelassen wird.
*Wenn die Press-Schnecke während des Betriebs stoppt, schaltet das Produkt automatisch in den Rückwärtslauf. Bei instabiler Netzspannung kann der Rückwärtslauf eventuell nicht funktionieren. In einem solchen Fall die Taste [START/STOP] länger als 1 Sekunde drücken, um den Rückwärtslauf zu aktivieren. Dann die Taste [START/STOP] erneut drücken, um die Aktivierung zu bestätigen.

< Mixer Standby Modus (Behälter vorhanden) >

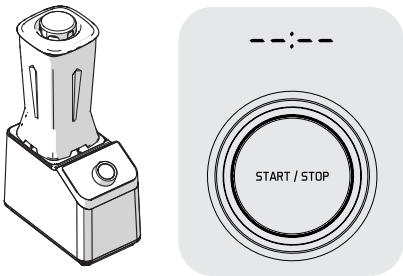

Manueller Modus 01
Die Jog Wähltaste im Uhrzeigersinn drehen, um das Gerät mit der gewünschten Geschwindigkeit in Betrieb zu nehmen
Nach Ende des Vorgangs drehen Sie die Jog Wähltaste in die Position [Power Display Lamp].
* Der Motor stoppt nach max. 1 Minute Betrieb automatisch.

Manueller Modus 02 (Pulsmodus)
Wenn die Taste [START/STOP] gedrückt wird, läuft der Motor mit maximaler Geschwindigkeit. Wenn die Taste losgelassen wird, stoppt der Betrieb automatisch, und das Gerät wechselt in den Standby (Stopp)-Modus.
* Der Motor stoppt nach max. 1 Minute Betrieb automatisch.

Wenn die Jog Wähltaste im Automatischen Modus gedreht wird,
leuchtet die LED des gewünschten Programmmodus auf, und nach Drücken der Taste [START/STOP] beginnt der gewählte [Auto Mode].
Nach Ende des Vorgangs stoppt der Betrieb automatisch.
Um den Betrieb zu stoppen die Jog Wähltaste in die Position [Power Display Lamp] zurücksetzen oder die Taste [START/STOP] drücken, wodurch der Betrieb gestoppt wird und das Gerät in den Standby-Modus wechselt.

6. Bedienungsanleitung des Entsafters

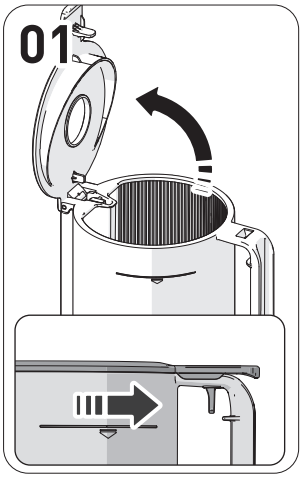

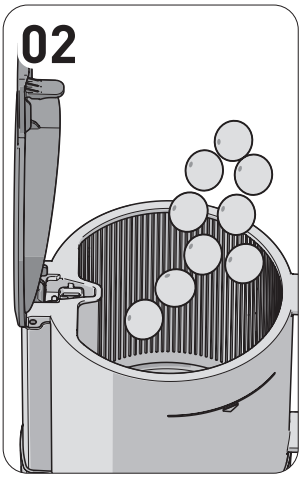

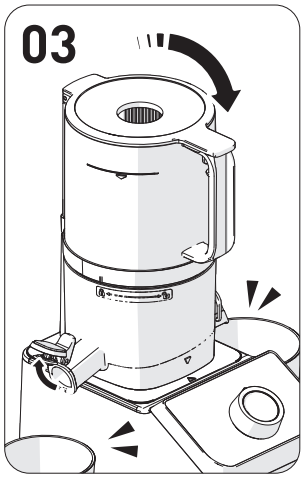

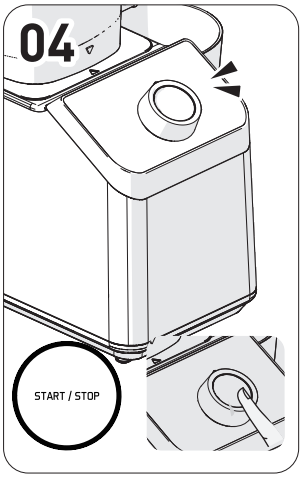

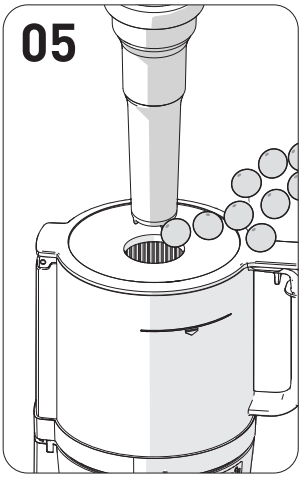

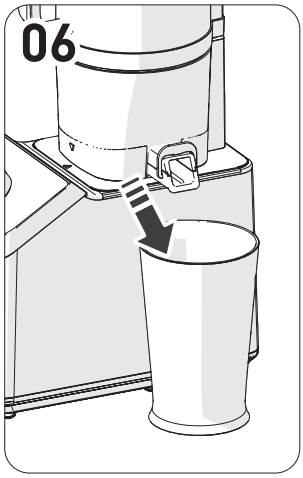

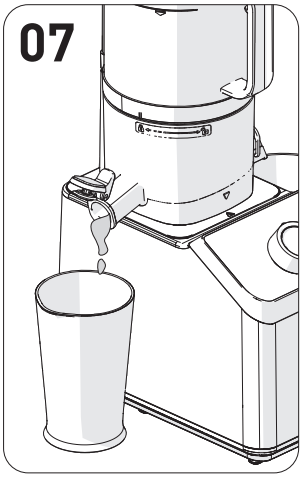

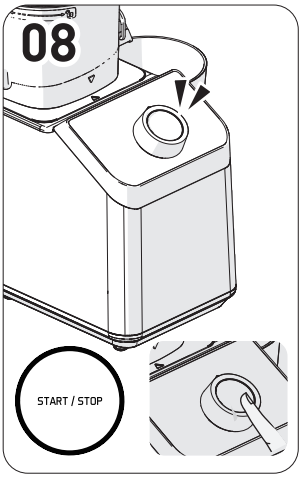

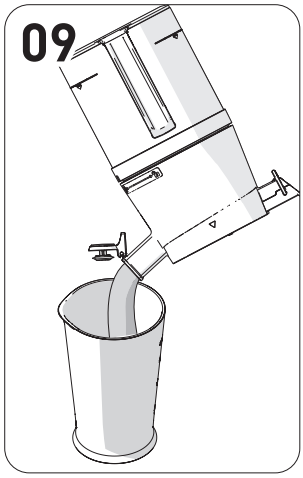

01 Den Hebel an der Innenseite des Trichtergriffs ziehen, um den Trichterdeckel zu öffnen.
① Der Trichterdeckel öffnet sich, wenn der Hebel an der Innenseite des Trichtergriffs gezogen wird. Durch Einfüllen einer übermäßigen Menge von Zutaten kann das Produkt beschädigt werden.

02 Zutaten nur bis zur Grenzmarke des Trichters einfüllen.
①Weiche Zutaten mit anderen Zutaten zur Entsaftung vermischen.
② Wenn große Mengen entsaftet werden, müssen der Hauptbehälter und Tresterbehälter häufig geleert werden.

03 Den Trichterdeckel schließen und die Saftausguss-Verschlusskappe offen lassen.
① Vor der Wahl der Funktion Entsaften zuerst den Saftbehälter platzieren.
② Der Saft kann in den Trichter zurückfließen, wenn die Saftausguss-Verschlusskappe während der Entsaftung geschlossen ist. Wenn der Saft nach Öffnen der Saftausguss-Verschlusskappe nicht herausfließt, den Trichterdeckel öffnen und Inhalt ausleeren.

04 Die [START/STOP] Taste drücken, um neu zu starten.
① Wenn die Press-Schnecke während des Betriebs stoppt, dreht das Produkt automatisch in die entgegengesetzte Richtung und startet den normalen Betrieb neu. Bei instabiler Netzspannung kann der Rückwärtslauf eventuell nicht funktionieren. In einem solchen Fall die Taste [START/STOP] länger als 1 Sekunde drücken, um den Rückwärtslauf zu aktivieren. Dann die Taste [START/STOP] erneut drücken, um die Aktivierung zu bestätigen.
② Ein Timer, der 5 Minuten nach Inbetriebnahme automatisch stoppt, wird eingestellt. Wenn die Taste [START/STOP] während des Betriebs gedrückt oder der Trichterdeckel geöffnet und geschlossen wird, wodurch das Gerät pausiert und neu startet, wird der Timer erneut auf 5 Minuten zurückgesetzt.

05 Um während des Betriebs weitere Zutaten hinzuzufügen, die Zusatzöffnung verwenden oder den Trichterdeckel öffnen.
① Wenn der Trichterdeckel geöffnet wird, stoppt der Betrieb.
② Zum Einfüllen der Zutaten nur den Stopfer verwenden.
③ Falls sich die Press-Schnecke dreht, die Zutaten aber im Trichter während der Entsaftung nicht zerkleinert werden, die Zutaten mit dem Stopfer nach unten drücken.

06 Den Tresterbehälter leeren, um eine Überfüllung zu vermeiden.

07 Das Gerät etwa 1 Minute lang laufen lassen, nachdem alle Zutaten durch den Trichter eingefüllt wurden.
① Die Zutaten werden langsam ausgepresst, daher braucht es einige Zeit, bis die letzte Zutat entsaftet ist.
② Der übrige Trester wird durch den weiteren Betrieb des Geräts nach der Entsaftung entfernt, um den Trichter leichter abzunehmen und die Teile zu reinigen.

08 Nach der Entsaftung und Tresterentfernung die Taste [START/STOP] drücken, um das Gerät zu stoppen.
① Das Gerät stoppt 3 Sekunden nach Betriebsstopp durch die Taste [START/STOP]

09 Übrigen Trester durch Kippen des Hauptbehälters nach vorne entfernen.
① Bei dickflüssigem Saft aus Tomaten etc. kann Saft im Hauptbehälter verbleiben.

Anmerkung:
Mit der Funktion Rückwärtslauf werden die Zutaten von unten nach oben befördert. Sie funktioniert nur bei gedrückter Taste [START/STOP]. Wenn die Taste losgelassen wird, stoppt die Drehbewegung der Press-Schnecke. 02 Wenn die Schnecke nach einem Rückwärtslauf komplett stillsteht, die Taste [START/STOP] kurz drücken, um den Betrieb neu zu starten. Beim Betrieb mit den Funktionen Entsaftung oder Rückwärtslauf muss die Taste [START/STOP] nach komplettem Stillstand der Press-Schnecke gedrückt werden. Wenn das Gerät selbst nach der o.g. Prozedur nicht funktioniert, den Stecker aus der Dose ziehen, das Hauptbehälter-Set abnehmen, reinigen und erneut verwenden. Aufgrund seiner Merkmale stoppt der Motor nicht sofort, sondern dreht sich langsam in der Richtung des Betriebsvorgangs, bevor er komplett zum Stillstand kommt.

7-1 Manueller Modus

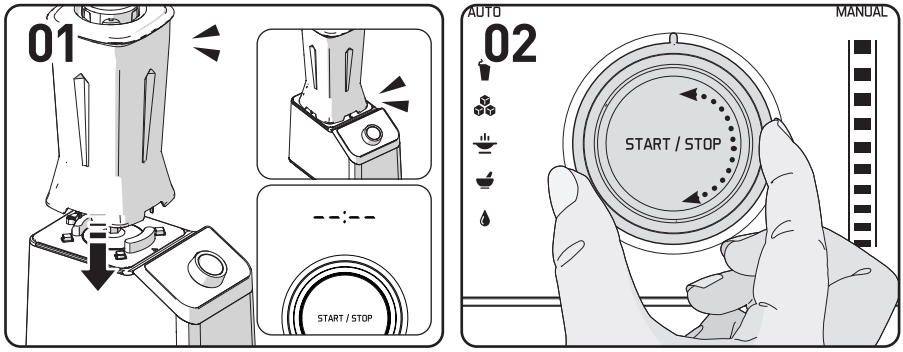

Manueller Modus 01: [Min / Max] Wähltaste Geschwindigkeitsregelung

01. Prüfen Sie, ob der Behälter, in den die Zutaten eingefüllt wurde, auf dem Produktgehäuse montiert wurde und der Deckel geschlossen ist.
    * Falls nicht vorbereitet, siehe Zusammenbau des Mixers auf Seite 24
02. Die Jog Wähltaste im Uhrzeigersinn drehen, um das Gerät mit der gewünschten Geschwindigkeit in Betrieb zu nehmen
    Nach Ende des Vorgangs drehen Sie die Jog Wähltaste in die Position [Power Display Lamp].
    * Der Motor stoppt nach max. 1 Minute Betrieb automatisch.

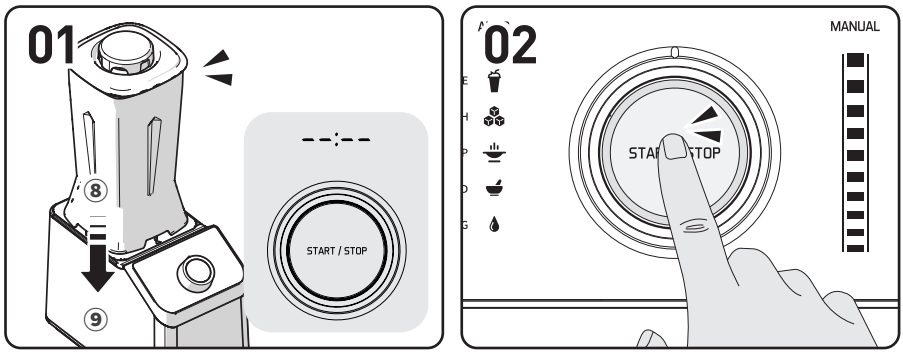

Manueller Modus 02: Pulsmodus

01. Prüfen Sie, ob der Behälter, in den die Zutaten eingefüllt wurde, auf dem Produktgehäuse montiert wurde und der Deckel geschlossen ist.
    * Falls nicht vorbereitet siehe Zusammenbau des Mixers auf Seite 24
02. Wenn die Taste [START/STOP] gedrückt wird, läuft der Motor mit maximaler Geschwindigkeit. Wenn die Taste losgelassen wird, stoppt der Betrieb automatisch und wechselt in den Standby (Stopp)-Modus.
    * Der Motor stoppt nach max. 1 Minute Betrieb automatisch.

※ **Achtung**

Den Behälter erst nach komplettem Stillstand der Klingen entfernen, nachdem die Wähltaste Geschwindigkeitsregelung in die Position [Power Display Lamp] zurückgesetzt wurde.
Wenn der Behälter vom Produktgehäuse bei laufendem Motor abgenommen wird, schaltet sich die Betriebsanzeige-LED am Gehäuse aus und der Motor stoppt.
Sobald der Behälter wieder am Produktgehäuse angebracht wird, leuchtet die Leistungsanzeige-LED auf.
Um in den Normalbetrieb zurückzukehren, die Wähltaste Geschwindigkeitsregelung auf die Position [Power Display Lamp] zurücksetzen
Jetzt läuft das Gerät erneut im Normalbetrieb.

7-2 Bedienungsanleitung Automatischer Modus

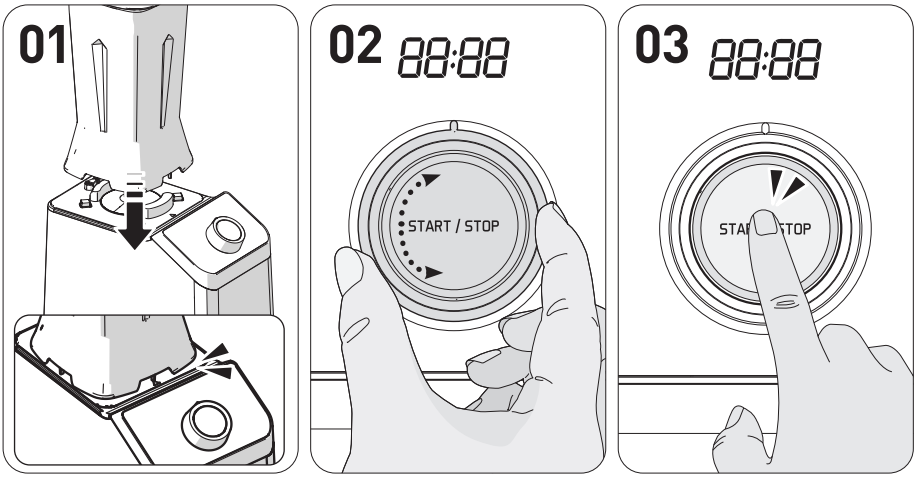

Automatischer Modus [Auto Mode]: SMOOTHIE, ICE CRUSH, SOUP, GRIND, CLEANING

01. Prüfen Sie, ob der Behälter, in den die Zutaten eingefüllt wurde, auf dem Produktgehäuse montiert wurde und der Deckel geschlossen ist.
    * Falls nicht vorbereitet, siehe Zusammenbau des Mixers auf Seite 24
02. Drehen Sie die Jog Wähltaste gegen den Uhrzeigersinn, um das gewünschte Automatische Menü zu wählen.
    * Sie können zwischen 5 Automatischen Menüs wählen, siehe folgende Tabelle für die verschiedenen Menüs.
03. Nach Drücken der Taste [START/STOP] beginnt der ausgewählte [Auto Mode]
    Nach Ende des Vorgangs stoppt der Betrieb automatisch.
    Um den Betrieb zu stoppen die Jog Wähltaste in die Position Power Display Lamp zurücksetzen oder die Taste [START/STOP] drücken, wodurch der Betrieb gestoppt wird und das Gerät in den Standby-Modus wechselt.

Automatisches Programm	Zweck des Automatischen Programms	Empfohlene Nutzungsdauer	Programm Betriebszeit
[SMOOTHIE] Für Smoothies	Cremige hochkonzentrierte Smoothies aus Gemüse, weichen Früchten, Nüssen etc.	Min. 100 ml / Max. 1.000 ml	55 Sek.
[ICE CRUSH] Für Eis oder gefrorene Früchte	Sorbets und Pürees aus Eis und gefrorenen Früchten	Min. 100 ml / Max. 500ml (siehe Rezept)	50 Sek.
[SOUP] Für Suppe	Warme Suppen und Milchgetränke	Min. 100 ml / Max. 500ml (siehe Rezept)	7 Min. 30 Sek.
[GRIND] Vermahlen	Schnelles und feines Vermahlen von Trockenzutaten (Kaffeebohnen etc.]	Max. 200 g	40 Sek.
[CLEANING] Für Reinigung	Selbstreinigungsmodus für einfache Reinigung auch in Zonen, die mit der Hand schwierig erreichbar sind.	Min. 100 ml / Max. 1.000ml	19 Sek.

8. Lebensmittelzutaten Anleitung für Entsafter

*** Dies ist eine Anleitung für die Zubereitung der verschiedenen Zutaten. Falls Sie Allergien haben,müssen Sie die Zutaten entsprechend auswählen.**
***Siehe die Zubereitungsmethode für Zutaten, wählen Sie den entsprechenden Filter je nach Zutaten.**
*** Die Zutaten in der richtigen Größe vorbereiten, um in den Trichter zu passen. Für die Entsaftung großer Mengen oder auf hoher Stufe die Zutaten vor dem Einfüllen in besonders kleine Stücke schneiden. Für etwa 1kg den Anwendungsschritt "Ausbau und Reinigung nach Entsaftung" wiederholen.**
*** Keine Zutaten in den Trichter oberhalb der Grenzmarke einfüllen.**
*** Wenn Zutaten außer Wurzel-, Blatt- und Stängelgemüse mit einem feinen Filter entsaftet werden, können die Zutaten im Hauptbehälter stagnieren.**
*** Bei der Entsaftung von faserhaltigen Obst- und Gemüsesorten kann der Saft verdicken.**

8-1 Basisfilter (Orange)

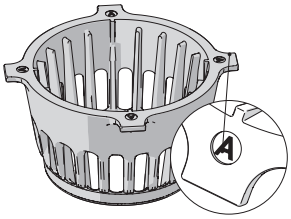

- Für die Entsaftung von üblichem Obst und Gemüse verwenden.
- Filterklassifizierung: Die Filterkennzeichnung [A] ist auf der Wölbung auf der Oberseite des Filters angebracht.

Zitrusfrüchte

Grapefruit, Orangen, Zitronen etc.
Die Zutaten vorbereiten, schälen und in kleine Stücke schneiden, die in die Trichteröffnung passen.

Früchte mit dicker Schale

Ananas, Drachenfrucht, Melone, Wassermelone, Granatapfel
Die Zutaten vorbereiten, schälen und in kleine Stücke schneiden, die in die Trichteröffnung passen.

Kernhaltige Früchte

Trauben, Apfel, Pfirsich, Dattelpflaume, Pflaume, Kirsche, Birne, koreanische Melone etc.
Bei Zutaten mit harten oder großen Kernen, wie z. B. Pfirsichen, den Kern zuerst entfernen und dann das Fruchtfleisch schneiden und vorbereiten. Harte Kerne können den Betrieb stoppen oder Geräteteile beschädigen. Apfelkerne enthalten Giftstoffe, daher sollten sie soweit möglich entfernt werden. Jede Traube einzeln vom Strang entfernen und waschen. Nicht nur besonders weiche Zutaten entsaften, sondern mit anderen Obst- und Gemüsesorten vermischen.

Weiches Obst

Einfache Entsaftung (Beeren, Kirschtomaten, Ananas etc.)
Die Zutaten sorgfältig säubern und in kleine Stücke schneiden, die in die Trichteröffnung passen.
Bei Obst- und Gemüsesorten mit Stängeln diese zuerst entfernen.
Gemischte Extraktion (Erdbeeren, Kiwi, Banane, Tomate, Mango etc.)
Trockene und dickflüssige Zutaten mit anderen Zutaten zur Entsaftung vermischen.
Schalen und Stängel entfernen. Die Kerne von Mangos entfernen.

8-2 Feinfilter (Schwarz)

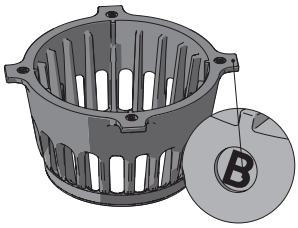

- Es wird verwendet, wenn faserhaltige Zutaten oder Wurzel-, Stängel- und Blattgemüse entsaftet wird (für übliches Obst und Gemüse bitte den Basisfilter verwenden).
- Filterklassifizierung: Die Filterkennzeichnung [B] ist auf der Wölbung auf der Oberseite des Filters angebracht.

Wurzelgemüse

Karotten, Rüben, Ingwer, Süßkartoffeln, Kartoffeln, Knoblauch etc.
Die Zutaten unter laufendem Wasser waschen, um Schmutz und Fremdstoffe zu entfernen. Faserhaltige Zutaten wie Ingwer zuerst schälen und dann in kleine Stücke schneiden. Lange Zutaten zur Entsaftung vertikal schneiden.

Blatt- und Stängelgemüse

Sellerie, Kale, Kraut, Wasserkresse, Weizengras, Schnittlauch etc.
Für die Entsaftung die Zutaten in höchstens 3 cm große Stücke schneiden. Da Blatt- und Stängelgemüse faserhaltig sind, sind sie schwer zu entsaften und können sich in der Press-Schnecke verfangen.

Allgemein: Für die Entsaftung ungeeignete Zutaten

Das Einfüllen folgender Zutaten kann Beschädigung oder Funktionsstörungen verursachen
- Zutaten, die für eine Entsaftung ungeeignet sind, wie z. B. Sesamsamen, Kaffeebohnen, Chilischoten, Baumrinde und Tannennadeln sowie Fisch, Aal, Garnelen, Schnecken, Tintenfisch etc.
- In Alkohol, Honig oder Zucker eingelegte Früchte (Trauben, Himbeeren, Brombeeren etc.) und enzymhaltige Produkte (Salzbohnen, Föhrenenzym etc.)
- Zutaten, die von Natur aus schwierig zu entsaften sind wie (Ölfrüchte, Aloe vera, Kaktus, Quitte, Yams, Kudzu-Wurzel, Zuckerrohr, Ahorn und Löwenzahn)
- Gekochte Zutaten wie gekochte Kartoffeln oder Süßkartoffeln
- Nicht verwenden, um Körner zu vermahlen.
- Gefrorene Zutaten

*** Beim Vermahlen von Eis müssen die Eisstücke kleiner als 20 mm und leichter als 200 g sein.**
Den Behälter erst nach komplettem Stillstand der Klingen entfernen, nachdem die Wähltaste Geschwindigkeitsregelung in die Position [Power Display Lamp] zurückgesetzt wurde.
*** Beim Vermahlen ohne Zusatzdeckel kann der Inhalt überlaufen, daher immer den Zusatzdeckel richtig anbringen.**
*** Keine nicht essbaren Zutaten in den Behälter füllen.**
*** Beim Vermahlen von Körnern oder trockenen Zutaten können Pulver oder Mahlgut aus dem Behälter austreten.**
Es wird empfohlen, trockene Zutaten höchstens 7 Mal nacheinander zu mahlen (jeweils 1 Minute lang).
05 Mit Manueller Modus (Jog Wähltaste) kann die Geschwindigkeit geregelt werden, und bei zu langsamem Betrieb kann der Motor stoppen aufgrund der Last der Zutaten, sodass ein Fehler erzeugt wird (Er-06) Im Fall von Fehlermeldungen wechseln Sie in die Position Stopp, um den Fehler zu beheben.
Erhöhen Sie die Geschwindigkeit bei der Erstbetriebnahme.
*** Wenn das Gerät bedient wird, während der Behälter vom Produktgehäuse entfernt wurde, wird Behälter leer (└┘ leuchtet auf) angezeigt, und das Gerät funktioniert nicht.**
Für den Normalbetrieb bewegen Sie die Jog Wähltaste in die Position Stopp, setzen den Behälter ein und nehmen das Gerät erneut in Betrieb.

Hochviskose Gemüse- udn Obstsorten

Zutaten mit hoher Viskosität wie gedämpfte oder gekochte Zutaten (Süßkartoffeln, Kürbis etc.), eingeweichte oder gekochte Körner (eingeweichter Reis etc.), Avocados, Mangos und Bananen werden ohne genügend Wasser nicht richtig gemixt. Solche Zutaten werden richtig gemixt, wenn Zutaten und Wasser im Verhältnis von 1:1 eingefüllt werden. Bei zu wenig Wasser können sich die Klingen aufgrund der Viskosität der Zutaten nicht bewegen, sodass Funktionsstörungen auftreten oder die Lebensdauer des Produkts verkürzt wird.
Empfohlene Menge: Weniger als 1.000 ml

Hartes Obst und Gemüse mit geringem Wassergehalt wie

Spinat, Sellerie, Karrotten, Äpfel, Birnen, Rettich, Brokkoli und Kraut können nicht richtig zerkleinert werden, da der untere und obere Bereich nicht ausreichend durchgemixt werden. Solche Zutaten werden richtig gemixt, wenn Zutaten und Wasser im Verhältnis von 1:1 eingefüllt werden.
Empfohlene Menge: Weniger als 1.000 ml

Gefrorene Früchte und Pürees

Geforene Zutaten wie gefrorene Mangos, Blaubeeren, Bananen und eishaltige Zutaten werden mangels genügend Wasser nur im unteren Bereich vermahlen. Solche Zutaten werden richtig gemixt, wenn Zutaten und Wasser im Verhältnis von 1:1 eingefüllt werden.
Empfohlene Menge: Weniger als 1.000 ml

Trockene und harte Zutaten

Durch das Vermahlen von mehr als 200 g Trockenzutaten (Sardellen, Garnelen, Pilze etc.), Kaffeebohnen, Reis etc. kann das Produkt überlastet werden. Trockenkörner oder Meeresfrüchte lassen sich einfacher mahlen, wenn sie zuerst gebraten oder geröstet werden.
Empfohlene Menge: Weniger als 200 g

Zerhackte Zutaten zum Würzen

Knoblauch, Zwiebel, Chilischoten etc. auf niedriger Stufe mahlen, dann den Betrieb stoppen, die Zutaten sammeln und erneut mahlen (diesen Vorgang zwei bis drei Mal wiederholen). Durch Einfüllen einer übermäßigen Menge von Zutaten kann das Produkt überlastet werden.
Empfohlene Menge: Weniger als 300g

Ungeeignete Zutaten

Steinharte Zutaten, Mehl und andere Teigzutaten, Fleisch mit großen Knochen und vielen Sehnen, heiße Zutaten, harte Obstkerne etc.

10. Reinigung des Entsafters

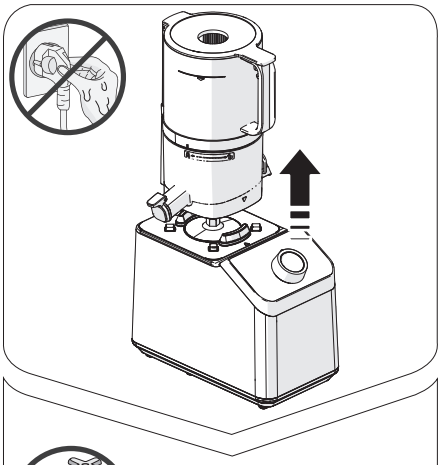

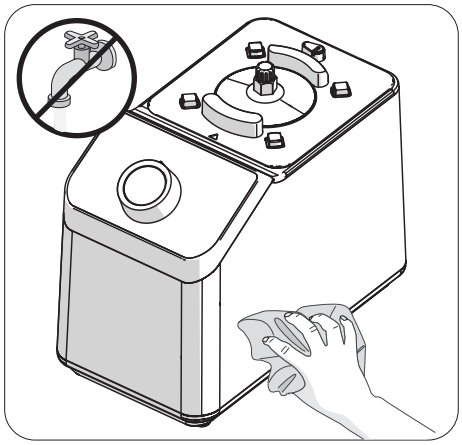

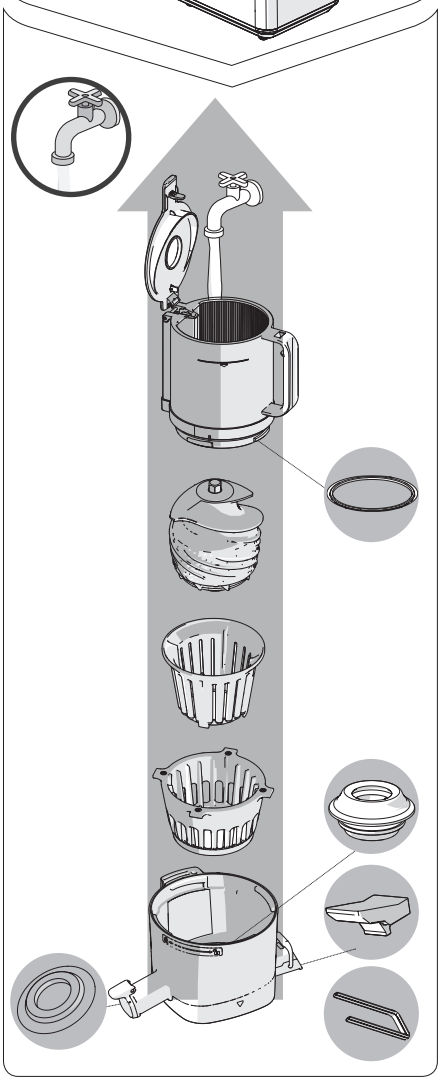

Nach komplettem Stopp des Betriebsvorgangs das Netzkabel mit trockenen Händen aus der Steckdose ziehen. Nachdem das Produkt gestoppt wurde, kommt der Motor langsam zum Stillstand. Daher vor dem Abnehmen des Hauptbehälter-Sets 3 Sekunden lang warten.

01 Den Hauptbehälter vom Produktgehäuse trennen. Den Trichter drehen, um ihn zu öffnen, und nacheinander die einzelnen Teile durch Ziehen abnehmen.

02 Die Teile mit einer Reinigungsbürste unter fließendem Wasser säubern.

03 Den Entleerdeckel und die Saftausguss-Verschlusskappe öffnen, um den Hauptbehälter zu reinigen.

04 Das Produktgehäuse mit einem feuchten Handtuch oder einem weichen Lappen abwischen.

05 Die Silikondichtungen nach der Verwendung abnehmen und säubern. - Es können noch Fruchtreste festsitzen. (Dichtungen von Trichter, Saftausguss-Verschlusskappe, Entsaftung, Verschluss, Hauptbehälter-Set)

06 Die Teile können durch Einlegen in warmem Wasser mit Backpulver, Zitronensäure oder Essig sterilisiert werden.

※ Wenn das Produkt unmittelbar nach der Verwendung nicht gereinigt wird, können die Edelstahlteile und andere Bereiche rosten oder sich durch die Einwirkung von Salz und Trester entfärben. Auch Giftstoffe können sich im Inneren festsetzen und eintrocknen, sodass Reinigung und Ausbau der Teile erschwert werden sowie die Leistung beeinträchtigt wird. Darauf achten, das Gerät nach dem Gebrauch zu säubern, vollständig an der Luft zu trocknen und an einem sauberen Ort aufzubewahren. Vor einer längeren Aufbewahrung muss das Gerät mit einer Reinigungsbürste gesäubert werden. Nicht mit kochendem oder heißem Wasser reinigen oder Reinigungsschwämme, Stahlschwämme, Scheuermittel oder scharfe Reinigungswerkzeuge verwenden. Nicht in die Geschirrspülmaschine geben.

※ Durch Einfüllen von sauberem Wasser und Schütteln lässt sich Trester einfach entfernen. .

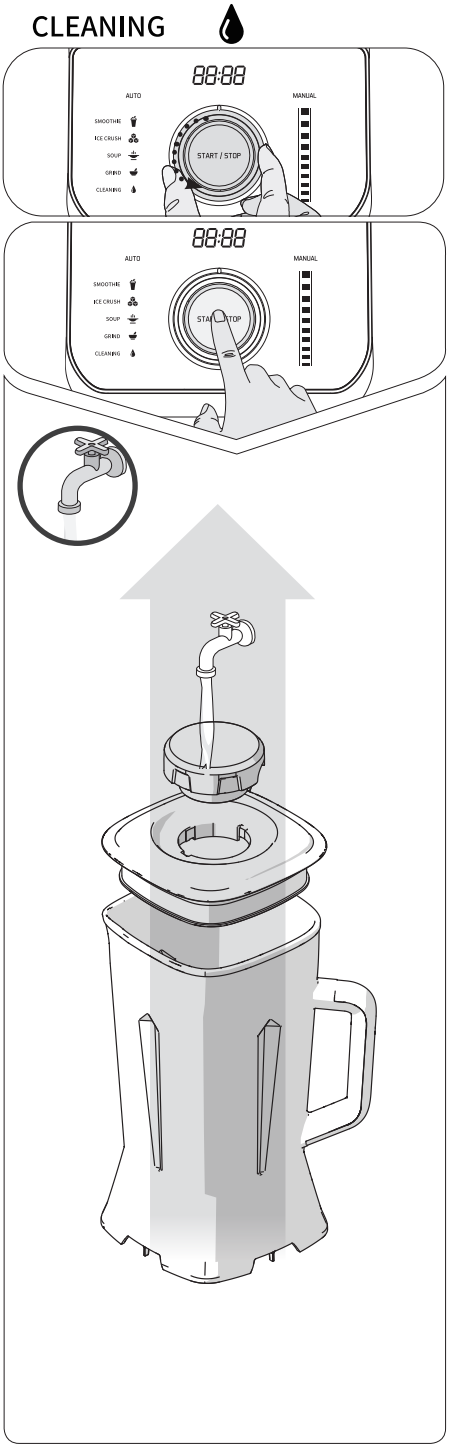

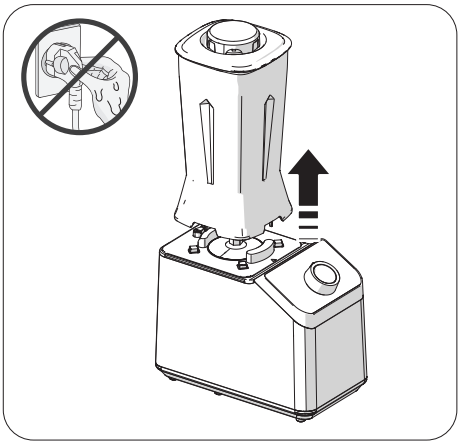

Bedienungsanleitung Reinigungsmodus [CLEANING]

01 Wasser in den Behälter gießen, bis die Klingen eingetaucht sind

02 Den Behälter auf dem Produktgehäuse platzieren und dann den Behälter- und Zusatzdeckel (Messbecher) korrekt anbringen.

03 Die Jog Wähltaste drehen, um das Menü [CLEANING] im Auto Modus zu wählen, und die Taste [START/STOP] drücken, um das Gerät zu reinigen.

※ Den Behälter erst nach komplettem Stillstand der Klingen entfernen, nachdem die Wähltaste Geschwindigkeitsregelung in die Position [Stop] zurückgesetzt wurde. Das Gerät ausschalten, den Stecker abziehen und den Behälter abnehmen.

01 Das Stromkabel abziehen, um das Gerät auszuschalten. . 04 Das Produktgehäuse mit einem feuchten Handtuch oder einem weichen Lappen abwischen. Darauf achten, das Produktgehäuse nicht in Wasser einzutauchen oder Wasser eindringen zu lassen.

02 Behälter- und Zusatzdeckel abnehmen und reinigen.
Vor dem Zusammenbau waschen und trocknen.

03 Die Innenseite des Behälters vorsichtig mit Wasser ausspülen. Es darf kein Wasser an den Boden des Behälters gelangen, der das Produktgehäuse berührt. Den Behälter nicht in Wasser eintauchen. Dadurch kann Rost entstehen oder die Geräteleistung beeinträchtigt werden.

※ Falls nach der Reinigung weiterhin Fremdstoffe an den Klingen vorhanden sind, nicht die Finger verwenden, sondern mit einem Reinigungswerkzeug wie z B. einer Reinigungsbürste die Fremdstoffe entfernen.

※Die Klingen können nicht vom Behälter getrennt werden. Die Klingen dürfen aus Sicherheitsgründen nicht entfernt werden.

※ Die Teile nicht in die Geschirrspülmaschine gegeben werden.

12. Bevor Sie das Gerät zur Reparatur schicken

Vor einer Reparaturanfrage bitte folgende Überprüfungen durchführen: Für Kundenservice und alle anderen Fragen, die Sie zur Verwendung des Produkts haben, kontaktieren Sie bitte unser Kundendienstzentrum oder die Homepage http://www.globalhurom.com. Prüfen Sie die Herstellungsnummer oder die Nummer unter dem Strichcode, wenn Sie eine Kundenserviceanfrage stellen oder Ersatzteile anfordern.

Allgemein	**Das Gerät funktioniert nicht nur mit dem Produktgehäuse.**	Prüfen, ob das Hauptbehälter-Set des Entsafters oder der Behälter des Mixers und das Produktgehäuse richtig zusammengebaut sind. Darauf achten, bei Zusammenbau und Zerlegung die Stromversorgung auszuschalten.
	Beim Zusammenbau darauf achten, dass es mit dem Sicherheitssensor ausgerichtet ist.	Prüfen, ob es in Übereinstimmung mit der Markierung zusammengebaut wurde. Darauf achten, bei Zusammenbau und Zerlegung die Stromversorgung auszuschalten.
	Es sind Risse oder Kratzspuren am Produkt vorhanden.	Beim Formen werden zusätzlich zu den geradlinigen Pressrillen kurvenförmige Markierungen angebracht. Sie sind Teil des Geräts und beeinträchtigen keinesfalls den Betrieb.
	Das Gerät funktioniert nicht.	Prüfen, ob das Netzkabel richtig eingesteckt ist. Das Gerät kann nach langem Betrieb nicht funktionieren. Es funktioniert wieder normal, sobald das überhitzte Produktgehäuse abgekühlt ist. Prüfen, ob das Produkt richtig zusammengebaut wurde. Wenn das Produkt nicht richtig zusammengebaut ist, funktioniert es nicht. Prüfen, ob das Gerät gemäß den Anweisungen in der Bedienungsleitung ordnungsgemäß zusammengebaut wurde. Siehe Zusammenbauseite.
Entsafter	**Der Entsafter stoppt während der Entsaftung.**	Unmittelbar nach Einfüllen der Zutaten tritt Saft durch den Tresterauslass. Wurden übermäßige Zutatenmengen oder besonders dickschalige Zutaten eingefüllt? Siehe Seite 27 der Bedienungsanleitung, um den Rückwärtslauf zu aktivieren. Aus Sicherheitsgründen wird ein Timer eingestellt, der 5 Minuten nach Beginn des Betriebs automatisch stoppt. Die Taste [START/STOP] kurz drücken, um den Betrieb zu starten.
	Saft tritt durch den Tresterauslass unmittelbar nach Einfüllen der Zutaten aus.	Je nach eingefüllten Zutaten können kleine Saftmengen durch den Tresterauslass austreten. Das ist kein Produktdefekt, sondern ein Phänomen, das durch die Eigenschaften der Zutaten verursacht wird. Der Saftaustritt stoppt, sobald das Produkt im Betrieb läuft. Bei anhaltendem Saftaustritt kontaktieren Sie bitte das Kundendienstzentrum.
	Saft fließt in den Trichter zurück.	Haben Sie die Entsaftung mit geschlossener Saftauslass-Verschlusskappe durchgeführt? Beim Entsaften mit geschlossener Saftauslass-Verschlusskappe kann Saft zurück in den Trichter fließen. Wenn der Saft nach Öffnen der Saftausguss-Verschlusskappe nicht herausfließt, den Trichterdeckel öffnen und den Inhalt ausleeren.
	Saft tritt zwischen Trichter und Hauptbehälter oder zwischen Hauptbehälter und Produktgehäuse aus.	Ist die Trichterdichtung oder Behälterdichtung richtig eingelegt? Saft tritt aus, wenn die Trichter- oder Behälterdichtung verkehrt oder unvollständig eingelegt wurden. Prüfen, ob die Dichtung richtig eingelegt wurde.
	Der Fülltrichter öffnet sich nicht.	Es könnten übermäßige Tresterreste im Inneren zurückgeblieben sein. Nehmen Sie das Produkt in Betrieb, um den Trester im Inneren zu entfernen oder wiederholen Sie den Vorgang Rückwärtslauf aktivieren etwa 10 Sekunden lang und stoppen Sie dann 2 bis 3 Mal nacheinander. Der Trichter kann dann problemlos geöffnet werden. Wurden Fremd- oder Feststoffe (harte Kerne wie z. B. Pflaumenkerne) eingefüllt? Falls Fremd- oder Feststoffe eingefüllt wurden, können Geräteteile bei der Aktivierung des Rückwärtslaufs erheblich beschädigt werden. Kontaktieren Sie das Kundendienstzentrum und fordern Sie einen Produktservice an.
	Der Hauptbehälter vibriert (beim Entsaften).	Das Produkt kann aufgrund der Motorbewegungen leicht vibrieren. Je nach Beschaffenheit der Zutaten (hart oder zäh) werden Vibrationen in verschiedenen Stärken erzeugt. Das ist keine Funktionsstörung, sondern ein normales Phänomen, das durch die Schneckendrehung verursacht wird. Im Vergleich zu weichen Zutaten mit hohem Wassergehalt können härtere Zutaten ein stärkeres Vibrieren verursachen. (z. B. Karotten, Kartoffeln, Radieschen, Rüben, Kohlrabi etc.)
	Der Entleerdeckel ist geschlossen, aber der Trester wird geleert.	Auch bei geschlossenem Entleerdeckel wird der Trester geleert. Je nach verwendeten Zutaten können die Menge und Geschwindigkeit der Entleerung variieren.

	Beim Entsaften ist ein ungewöhnliches Geräusch hörbar.	Dieses Geräusch entsteht beim Zerkleinern von Zutaten. Bei harten oder zähen Zutaten wie z. B. Äpfeln, Karotten, Kohl, Sellerie, Rüben etc. kann das Entsaftungsgeräusch lauter sein als bei weichen Zutaten.
	Die Press-Schnecke stoppt während des Betriebs, aber der Rückwärtslauf funktioniert nicht automatisch.	Bei instabiler Netzspannung kann der Rückwärtslauf eventuell nicht funktionieren. Siehe Seite 27 der Bedienungsanleitung, um den Rückwärtslauf zu aktivieren.
	Bei hoher Belastung endet der Betrieb automatisch vor Ende des Timers (5 Minuten).	Diese Funktion schaltet den Betrieb automatisch ab, um das Produkt zu schützen, falls der automatische Rückwärtslauf während der Entsaftung oft aktiviert wird. Das kann auftreten, wenn keine Entsaftung möglich ist oder ungeschnittene Zutaten hinzugefügt werden. Siehe Seite 30 der Bedienungsanleitung für Anleitungen zu jeder Zutat und die entsprechenden Einfüllmethode.
Mixer	**Der Motor stoppt, während der Mixer in Betrieb ist.**	Wenn der Mixer überlastet ist, kann der Motor stoppen. Das Gerät ausschalten und die Zutaten, die zur Überlastung führen, entfernen, oder das Gerät 30 Minuten lang ruhen lassen.
	Die Mahlfunktion des Mixers funktioniert nicht.	Der Betrieb kann stoppen, wenn zu viele Zutaten oder zu große Stücke eingefüllt werden. Passen Sie die Menge und Größe der Zutaten an und starten Sie den Betrieb erneut. Wenn Trockenzutaten in großen Mengen verwendet werden, mehr Flüssigkeit vor Inbetriebnahme hinzufügen.

13. Fehlercode (gemeinsam für Entsafter und Mixer)

Code	Ursache	Maßnahmen
Er01	**Wenn Überstrom durch das Gerät fließt, wird dieser Fehler zum Schutz des Produkts erzeugt.**	Den Gerätebetrieb stoppen und nach einigen Minuten neu starten. Wenn dasselbe Problem wiederholt auftritt, kontaktieren Sie bitte das HUROM Kundendienstzentrum.
Er04	**Wenn Hochspannung durch das Gerät fließt, wird dieser Fehler zum Schutz des Produkts erzeugt.**	Den Gerätebetrieb stoppen und nach einigen Minuten neu starten. Wenn dasselbe Problem wiederholt auftritt, kontaktieren Sie bitte das HUROM Kundendienstzentrum.
Er06	**1. Wenn der automatische Rücklauf während der Entsaftung mehrmals aktiviert wird, kann dieser Fehler zum Schutz des Produkts erzeugt werden. (Dieses Verfahren soll den Hauptbehälter im Fall des Einfüllens von harten oder nicht entsaftbaren Zutaten schützen).** **2. Dieser Fehler kann erzeugt werden, falls der Motor die Inbetriebnahme nicht durchführt, da zu viele Zutaten in den Mixerbehälter eingefüllt wurden.** **3. Dieser Fehler kann erzeugt werden, wenn infolge einer Überlastung des Motors das Temperaturschutzsystem aktiviert wird.** **4. Dieser Fehler kann erzeugt werden, wenn der Sensor, der den Motorbetrieb erkennt, defekt ist.**	1. Den Gerätebetrieb stoppen, den Inhalt im Hauptbehälter-Set des Entsafters überprüfen, und das Gerät neu starten. 2. Den Gerätebetrieb stoppen und die Menge der Zutaten im Mixerbehälter verringern oder die Motorgeschwindigkeit bei Erstinbetriebnahme erhöhen. 3. Wenn der Motor aufgrund Überlastung stoppt, das Gerät etwa 30 Minuten ruhen lassen und dann erneut starten. 4. Wenn dasselbe Problem wiederholt auftritt, kontaktieren Sie bitte das HUROM Kundendienstzentrum.
⊔	**Dieser Fehler kann erzeugt werden, wenn die Jog Wähltaste oder die [START/STOP] Taste betätigt wird, obwohl kein Hauptbehälter-Set oder Mixerbehälter am Produktgehäuse angebracht ist.**	Montieren Sie den Entsafter- oder Mixerbehälter am Produktgehäuse vor der Verwendung. Wenn dasselbe Problem wiederholt auftritt, kontaktieren Sie bitte das HUROM Kundendienstzentrum.

CONSIGNES DE SÉCURITÉ IMPORTANTES

LES PRÉCAUTIONS DE SÉCURITÉ DE BASE SUIVANTES S'APPLIQUENT LORS DEL'UTILISATION D'APPAREILS ÉLECTRIQUES. :

1. LORSQUE VOUS UTILISEZ DES APPAREILS ÉLECTRIQUES, LES PRÉCAUTIONS DEBASE DOIVENT TOUJOURS ÊTRE PRISES. LISEZ TOUTES LES INSTRUCTIONS.

2. POUR PROTÉGER CONTRE LES RISQUES DE CHOC ÉLECTRIQUE, NE PLONGEZPAS LE CORPS PRINCIPAL (MOTEUR) DANS L'EAU OU TOUT AUTRE LIQUIDE.

3. CET APPAREIL N'EST PAS CONÇU POUR ÊTRE UTILISÉ PAR DES PERSONNES (Y COMPRIS DES ENFANTS) AUX CAPACITÉS PHYSIQUES, SENSORIELLES OU MENTALES RÉDUITES, OU MANQUANT D'EXPÉRIENCE ET DE CONNAISSANCES, SAUF SOUS ÉTROITE SURVEILLANCE ET APRÈS AVOIR REÇU LES INSTRUCTIONS CONCERNANT L'UTILISATION DE L'APPAREIL PAR UNE PERSONNE RESPONSABLE DE LEUR SÉCURITÉ. UNE SURVEILLANCE ÉTROITE EST REQUISE LORSQUE TOUT APPAREIL EST UTILISÉ PAR OU À PROXIMITÉ D'ENFANTS. LES ENFANTS DOIVENT ÊTRE SUPERVISÉS POUR S'ASSURER QU'ILS NE JOUENT PAS AVEC L'APPAREIL.

4. ÉTEIGNEZ L'APPAREIL ET DÉBRANCHEZ-LE DE LA PRISE DE COURANT LORSQU'IL N'EST PAS UTILISÉ, AVANT D'ASSEMBLER OU DE DÉMONTER DES PIÈCES ET AVANT DE LE NETTOYER. POUR LE DÉBRANCHER, SAISISSEZ LA FICHE ET RETIREZ-LA. NE TIREZ JAMAIS SUR LE CORDON.

5. ÉVITER TOUT CONTACT AVEC LES PIÈCES EN MOUVEMENT. NE PAS TENTER D'INTERFÉRER AVEC LES MÉCANISMES DE VERROUILLAGE DE SÉCURITÉ.

6. N'UTILISEZ PAS UN APPAREIL AVEC UN CORDON OU UNE FICHE ENDOMMAGÉE, OU APRÈS UN DYSFONCTIONNEMENT DE L'APPAREIL, QUI EST TOMBÉ OU ENDOMMAGÉ DE QUELQUE FAÇON. RETOURNEZ L'APPAREIL AU CENTRE DE SERVICE AGRÉÉ LE PLUS PROCHE POUR UN EXAMEN, UNE RÉPARATION OU UN RÉGLAGE ÉLECTRIQUE OU MÉCANIQUE.

7. L'UTILISATION D'ACCESSOIRES NON RECOMMANDÉS OU VENDUS PAR LE FABRICANT PEUT PROVOQUER UN INCENDIE, UN CHOC ÉLECTRIQUE OU DES BLESSURES.

8. NE LAISSEZ PAS LE CORDON PENDRE SUR LE BORD D'UNE TABLE OU D'UN COMPTOIR.

9. ASSUREZ-VOUS QUE LE GOULOT EST TOUJOURS SOLIDEMENT FIXÉ EN PLACE AVANT QUE LE MOTEUR NE SOIT ALLUMÉ. N'OUVREZ PAS LE GOULOT TANDIS QUE L'EXTRACTEUR DE JUS FONCTIONNE.

10. ASSUREZ-VOUS DE METTRE L'INTERRUPTEUR EN POSITION D'ARRÊT APRÈS CHAQUE UTILISATION DE VOTRE EXTRACTEUR DE JUS. ASSUREZ-VOUS QUE LE MOTEUR SOIT COMPLÈTEMENT ARRÊTÉ AVANT DE LE DÉMONTER.

11. NE METTEZ PAS VOS DOIGTS OU DES OBJETS DANS L'EXTRACTEUR DE JUS S'IL FONCTIONNE. SI DE LA NOURRITURE SE COINCE DANS LA PRISE, UTILISEZ LE POUSSOIR FOURNI OU UN AUTRE MORCEAU DE FRUIT OU DE LÉGUME À POUSSER VERS LE BAS. SI CELA EST IMPOSSIBLE, ÉTEIGNEZ LE MOTEUR ET DÉMONTEZ L'EXTRACTEUR DE JUS POUR ÉLIMINER LA NOURRITURE RESTANTE.

12. NE L'UTILISEZ PAS À L'EXTÉRIEUR.

13. NE PLACEZ PAS L'APPAREIL SUR OU PRÈS D'UN BRÛLEUR À GAZ OU ÉLECTRIQUEOU DANS UN FOUR CHAUFFÉ.

14. N'UTILISEZ PAS L'APPAREIL AUTREMENT QUE POUR SON UTILISATION PRÉVUE.

CONSERVEZ CES INSTRUCTIONS

TABLE DES MATIÈRES

P.38 1. Précautions à prendre pour une utilisation en toute sécurité

P.39 2. Précautions à prendre pendant l'utilisation

P.40 3. Comment assembler l'extracteur de jus

P.42 4. Comment ajuster le mélangeur

P.43 5. Guide de l'interrupteur d'alimentation et de la manette de commande

P.44 6. Comment utiliser l'extracteur de jus

P.46 7. Comment utiliser le mélangeur

P.48 8. Guide d'utilisation des ingrédients alimentaires pour les extracteurs de jus

P.49 9. Guide d'utilisation des ingrédients alimentaires pour les mélangeurs

P.50 10. Comment nettoyer l'extracteur de jus

P.51 11. Comment nettoyer le mélangeur

P.52 12. Avant d'effectuer une demande de réparation

P.53 13. Code d'erreur

Avant de lire ce manuel

1. Veuillez lire les « Précautions pour une utilisation sécuritaire » (p.38~39) et utiliser l'appareil correctement.

2. Après avoir lu le manuel, conservez-le dans un endroit pratique pour vous y référer ultérieurement.

3. Ne pas utiliser cet appareil à l'étranger où l'alimentation et la tension sont différentes.

4. Toute amélioration de la qualité est sujet à modification sans préavis.

1. Précautions à prendre pour une utilisation en toute sécurité

Ce symbole indique une situation et un contrôle potentiellement dangereux. Veuillez lire attentivement les détails et suivre les instructions pour éviter les situations dangereuses. Une violation sur l'une des marques d'avertissement peut entraîner une blessure grave, la mort ou des dommages considérables à l'appareil.

- **N'utilisez pas un courant différent de celui indiqué sur la carte de garantie et dans les caractéristiques du produit. Cela pourrait provoquer un choc électrique, un incendie et/ou une altération des performances. Le branchement à un voltage différent pourrait réduire la durée de vie du moteur ou causer une panne.** Pour des raisons de sécurité, il faut toujours mettre la prise de courant à la terre. De plus, il ne faut pas le mettre à la terre sur un tuyau de gaz, un tuyau d'eau en plastique ou une ligne téléphonique.
- **Si la gaine du cordon d'alimentation est décollée ou coupée lors de l'utilisation de l'appareil due à une négligence, cela peut provoquer un incendie et/ou une décharge électrique. Veuillez vérifier fréquemment le cordon d'alimentation, la fiche d'alimentation ainsi que la prise de courant. Lorsque le cordon d'alimentation est endommagé, ne pas le réparer ou le modifier soi-même et se rendre plutôt dans un centre de service après-vente ou une succursale. Insérer fermement le cordon d'alimentation à fond dans une prise de courant.**
- **Ne pas plier, attacher, endommager ou tirer le cordon d'alimentation de force, ni le placer à proximité d'une source à température élevée ou d'une source de chaleur comme une cuisinière à gaz. De même, ne pas placer d'objet lourd sur l'appareil, le coincer dans un espace étroit ou le modifier.** Cela peut endommager le cordon d'alimentation et provoquer un incendie et/ou une décharge électrique.
- **Ne pas appuyer sur les boutons et ne pas insérer ou tirer le cordon avec des mains mouillées. Cela peut provoquer une décharge électrique, un court-circuit et/ou un incendie. Ne pas laisser de substances étrangères entrer en contact et/ou s'approcher de l'interrupteur.**
- **Ne pas utiliser l'appareil dans un endroit présentant un taux d'humidité élevé ou des risques d'incendie. Ne pas placer l'appareil sur ou près d'une cuisinière à gaz, d'un micro-ondes ou de tout autre appareil de cuisine.**
- **Ne pas essayer de modifier l'appareil en aucun cas. Ne pas essayer de désassembler ou de réparer l'appareil.** Ne pas insérer de corps étrangers comme un doigt, une baguette, une cuillère, une fourchette ou une épingle à cheveux dans une fissure ou un trou de l'appareil.
- **Si la fiche d'alimentation est endommagée, ne pas la réparer ou tenter de la modifier soi-même et, au contraire, communiquer avec le centre de service à la clientèle de HUROM pour une inspection.**
- **Ne pas mouiller ou projeter de l'eau sur le boîtier de l'appareil. Si de l'eau ou des matières étrangères pénètrent dans le boîtier de l'appareil, retirer la fiche d'alimentation et communiquer avec le centre de service à la clientèle de HUROM.**
- **Ne pas immerger le boîtier de l'appareil d'eau pour le nettoyer. Ne pas laisser de l'eau entrer en contact avec la fiche d'alimentation. Ne pas nettoyer l'appareil avec un diluant pour peinture, du benzène ou un produit chimique de type vaporisateur. Veuillez conserver l'appareil à l'écart d'un endroit où la température et l'humidité sont élevées.**
- **Ne pas installer et utiliser l'appareil dans un endroit comme un évier ou une baignoire où l'eau pourrait y pénétrer. Ne pas manipuler les boutons de contrôle avec des mains mouillées. Utiliser l'appareil sur une surface plane et sèche.** Vérifier que l'interrupteur d'alimentation de l'appareil n'entre pas en contact avec de l'eau ou un corps étranger.
- **Ne pas utiliser plusieurs alliances électriques simultanément en les branchant toutes sur une seule multiprise ou prise de courant. Veuillez utiliser une prise exclusive.**
- **Ne pas déplacer l'appareil pendant le fonctionnement et ne pas insérer les mains, les outils ou tout autre objet autre que les ingrédients et le poussoir dans le récipient.** L'insertion de mains, d'outils, etc. peut provoquer une blessure grave, un accident et/ou une défaillance.
- **Les personnes qui ne sont pas familières avec la manipulation de cet appareil ne doivent pas l'utiliser sans supervision.** Les personnes qui éprouvent un malaise physique et/ou mental, celles qui manquent d'expérience et de connaissances et les enfants doivent utiliser l'appareil avec assistance.
- **Ne pas utiliser l'appareil à portée de main des enfants.** Les enfants doivent être surveillés attentivement afin qu'ils n'utilisent pas cet appareil pour jouer. Il y a un risque de blessure ou de défaillance si les enfants le frappent accidentellement et le font tomber.
- **Pour les enfants, même une brûlure mineure peut être extrêmement dangereuse. Sensibiliser les enfants pour qu'ils prennent l'habitude de faire attention aux liquides chauds.**
- **Éteindre l'appareil et retirer la fiche d'alimentation lorsque vous installez ou détachez un accessoire, lorsque l'appareil n'est pas utilisé ou avant de le nettoyer.** Veiller à débrancher le cordon d'alimentation avant de le nettoyer ou lorsqu'il n'est pas utilisé. De même, lorsque vous tirez le cordon d'alimentation, veiller à saisir la fiche pour le tirer.
- **Veiller à débrancher la fiche d'alimentation de la prise avant de nettoyer l'appareil. Ne pas nettoyer l'appareil en utilisant une méthode incorrecte.** Ne pas nettoyer l'appareil en utilisant une méthode non spécifiée dans le manuel d'utilisation. Veuillez vous référer au manuel d'utilisation pour le nettoyage.
- **Utiliser l'appareil sur une surface plane. Ne pas utiliser l'appareil à l'extérieur, ne pas exercer de choc excessif sur l'appareil et ne pas faire tomber. Ne pas utiliser l'appareil s'il est endommagé.**
- **Ne pas utiliser l'appareil en portant ou en possédant un article à forces magnétiques (p. ex., un bracelet magnétique). La présence d'un objet à force magnétique à proximité de l'appareil peut entraîner une défaillance.**
- **L'odeur ressentie lors de l'utilisation d'un nouvel appareil disparaît naturellement avec le temps.** Il s'agit d'un phénomène courant qui ne pose aucun problème pendant l'utilisation.
- **L'utilisation d'une quantité excessive d'ingrédients peut endommager les pièces.**
- **Veuillez retirer tous les emballages et les étiquettes avant l'utilisation. Tous les matériaux de protection attachés au récipient doivent être retirés avant l'utilisation.**
- **Pour des raisons de sécurité, veuillez conserver les matériaux d'emballage (sacs en plastique, matériaux tampons, etc.) hors de la portée des enfants.**

- **Avant de l'utiliser, vérifier s'il est lié (assemblé) au bon endroit.**
- **Ne pas utiliser cet appareil à usage domestique à des fins commerciales. L'utilisation de l'appareil dans un but ou selon une méthode incorrecte ou le non-respect de la directive ci-dessus peut entraîner des blessures graves ou mortelles, ou des dommages considérables à l'appareil.**
- **Ne pas nettoyer le produit à une température de 80°C ou plus. Ne pas placer l'appareil dans un lave-vaisselle, un séchoir à vaisselle, un micro-ondes, etc.**
- **Si l'appareil n'est pas nettoyé immédiatement après son utilisation, la pulpe peut sécher, ce qui rend difficile son démontage et son nettoyage et peut également entraîner une baisse de performance. Donc, si possible, le nettoyer immédiatement après utilisation. Ne pas utiliser le mixeur comme récipient de conservation. Veuillez vider le récipient après utilisation.**
- **Vérifier que vous avez bien compris comment préparer les ingrédients et que vous les préparez correctement avant de les insérer.**
- **Ne pas faire tourner l'appareil à vide avant d'y insérer des ingrédients.**
- **Lorsque vous utilisez l'appareil, veiller à ce que des articles comme une cravate, un long collier, un foulard, etc. ne pénètrent pas dans l'entrée.**
- **Ne pas utiliser l'appareil si un corps rotatif (vis, lames de coupe, lames en inox du mélangeur) ou un couvercle (couvercle de la trémie, couvercle du mélangeur) est endommagé ou fissuré. Si l'appareil est endommagé, ne pas l'utiliser et communiquer avec le centre de service à la clientèle de HUROM pour une inspection ou une réparation.**

2. Précautions à prendre pendant l'utilisation

Lorsque vous utilisez un extracteur de jus

- **Ne pas utiliser l'appareil pendant plus de 30 minutes en continu. Cela pourrait faire surchauffer le moteur et provoquer une défaillance. Toutefois, si vous l'utilisez en continu, faites une pause et utilisez-le après une pause de plus de 5 minutes.**
- **Des ingrédients mal préparés peuvent entraver le processus d'extraction et/ou endommager le produit.**
- **Ne pas utiliser cet extracteur de jus pour broyer des grains secs.**
- **Les ingrédients qui nécessitent des précautions particulières lors de l'utilisation de l'extracteur de jus et les ingrédients qui ne peuvent pas être extraits, les ingrédients qui nécessitent des précautions particulières.**
  - Si vous utilisez uniquement des ingrédients tendres tels que des bananes, de l'aloès, des cactus, des ignames, des kiwis mûrs et des tomates, le jus peut stagner à l'intérieur de la chambre, ce qui peut rendre l'extraction de jus difficile. Veuillez ajouter d'autres ingrédients qui ne sont pas trop tendres. Lorsque vous insérez des noix, des cacahuètes, des amandes, des graines de tournesol, des pignons, des haricots, etc., n'en ajoutez qu'une petite quantité ou ajoutez-les avec d'autres ingrédients après les avoir fait tremper dans l'eau.
  Ingrédients ne pouvant pas être transformés en jus
  - Ne pas insérer d'ingrédients qui ne peuvent pas être pressés, comme les graines de sésame, les grains de café, les bois de poivre, l'écorce d'arbre et les aiguilles de pin. Ne pas insérer de poissons de vase, d'anguilles, de crevettes, d'escargots des marais, de calmars, etc.
  - Ne pas insérer de fruits trempés dans l'alcool, le miel ou le sucre (raisins, framboises, mûres, etc.) et d'enzymes (salicorne, enzymes de pin maritime, etc.).
  - Ne pas insérer d'ingrédients dont les attributs les rendent difficiles à extraire en jus, comme les baies d'argent, l'aloès, le cactus, le coing, les bananes, les ignames, la racine de kudzu, la canne à sucre, les glands et les pissenlits.
  - Ne pas insérer d'ingrédients bouillis, comme les pommes de terre et les patates douces. Ne pas utiliser cet extracteur de jus pour broyer des grains secs.
  - Ne pas utiliser d'ingrédients congelés pour l'extraction.
- **Il est recommandé de consommer les extraits de jus de légumes immédiatement, si possible, ne pas conserver pendant une longue période.**
- **Ne pas soulever le récipient ou ouvrir le couvercle de l'extracteur pendant qu'il est en fonctionnement. Ne pas faire fonctionner l'appareil à vide. Cela peut réduire la durée de vie de l'appareil.**
- **Ne pas extraire le jus d'une pulpe qui a déjà été extraite.**
- **Ne pas insérer d'ingrédients dans la trémie au-dessus de la marque de limite guidée.**
- **Ne pas insérer une baguette ou une cuillère dans la sortie de l'extracteur pendant le fonctionnement.**
- **Lorsque vous insérez des ingrédients, n'utilisez rien d'autre que le poussoir. Cela pourrait endommager les pièces ou provoquer des blessures corporelles et/ou une défaillance.**
- **Le jus ou la pulpe pourrait déborder. Le jus peut s'écouler vers l'arrière dans la trémie si le bouchon est fermé pendant le processus d'extraction.**
- **Lorsque l'on extrait des fruits ou des ingrédients congelés qui ont subi des brûlures de congélation parce qu'ils ont été conservés trop longtemps dans le congélateur, la quantité d'extrait est faible ou il peut être impossible d'extraire quoi que ce soit.**

Lorsque vous utilisez le mélangeur

- **Ne pas utiliser l'appareil en continu pendant une durée supérieure à la durée d'utilisation standard. Cela pourrait faire surchauffer le moteur et provoquer une défaillance. S'il doit être utilisé plus longtemps que le temps d'utilisation standard, faites-le avec un intervalle de 30 minutes ou plus. En mode manuel, utilisez-le pendant 1 minute, 8 fois (1 minute de fonctionnement suivie d'une minute d'arrêt, interdiction d'utiliser 9 fois de suite) et, en mode automatique, utilisez-le une fois pendant 7,5 minutes (7,5 minutes de fonctionnement suivies de 30 minutes d'arrêt, interdiction d'utiliser 2 fois de suite).**
- **Si vous retirez le récipient pendant le fonctionnement, faites-le après l'arrêt complet des lames.** Lorsque vous retirez des aliments ou mélangez des ingrédients, veiller à le faire après avoir séparé le récipient du boîtier de l'appareil.
- **Faire fonctionner le mélangeur uniquement lorsque le couvercle est fermé.**
- **Lorsque l'appareil est sous tension, ne pas retirer les aliments collés sur les parois du récipient du mélangeur ni mélanger les ingrédients.** Lorsque vous retirez des aliments ou mélangez des ingrédients, veiller à le faire après avoir séparé le récipient du boîtier de l'appareil. Si vous devez utiliser l'appareil de nouveau, arrêter complètement l'appareil avant la réutilisation.
- **Lorsque vous insérez des mains ou des outils de cuisine dans le récipient, veiller à retirer la fiche après l'arrêt complet de l'appareil. Lorsque vous touchez ou nettoyez les lames, veiller à ne pas toucher les bords tranchants. Veiller à ne pas vous couper les mains avec les lames.**
- **Ne pas verser d'eau d'une quantité supérieure à la capacité maximale admissible indiquée sur le diagramme d'utilisation recommandée. La quantité d'eau ou d'ingrédients alimentaires doit être maintenue au-dessus de la marque minimale (100 ml) et en dessous de la marque maximale (1 000 ml). Veuillez utiliser la quantité recommandée.** Si l'eau ou les ingrédients alimentaires sont remplis au-delà de la limite maximale, ils risquent de déborder.
- **Ne pas toucher les lames tranchantes à mains nues. Utiliser un outil de nettoyage comme une brosse de nettoyage pour laver le produit.**
- **Lorsque vous séparez le boîtier de l'appareil du mélangeur, attendez que les lames s'arrêtent complètement. Ne pas séparer les lames et le récipient. Les lames ne peuvent pas être détachées du récipient. Soyez prudent.**
- **Il s'agit d'un appareil qui effectue une rotation à grande vitesse et qui produit donc du bruit pendant la rotation. Il s'agit d'un phénomène courant qui ne pose aucun problème pendant l'utilisation. Si l'appareil produit une chaleur ou une fumée excessive, cessez immédiatement de l'utiliser et communiquez avec le centre de service à la clientèle de HUROM.**
- **Utiliser le poussoir pour les ingrédients froids uniquement et pour éviter toute surchauffe, ne pas utiliser le mode manuel pendant plus d'une minute.** Ne pas insérer d'ingrédients chauds à cuire. Pour les ingrédients chauds, laissez-les refroidir à température ambiante avant de les placer dans le récipient.
- **Lorsque vous préparez un smoothie, cassez les ingrédients durs et congelés en fins morceaux avant de les placer dans le récipient.**
- **Le traitement d'épices extrêmement dures comme la noix de muscade ou d'ingrédients comme les racines de Phellinus linteus peut endommager les lames.**

3. Comment assembler l'extracteur de jus

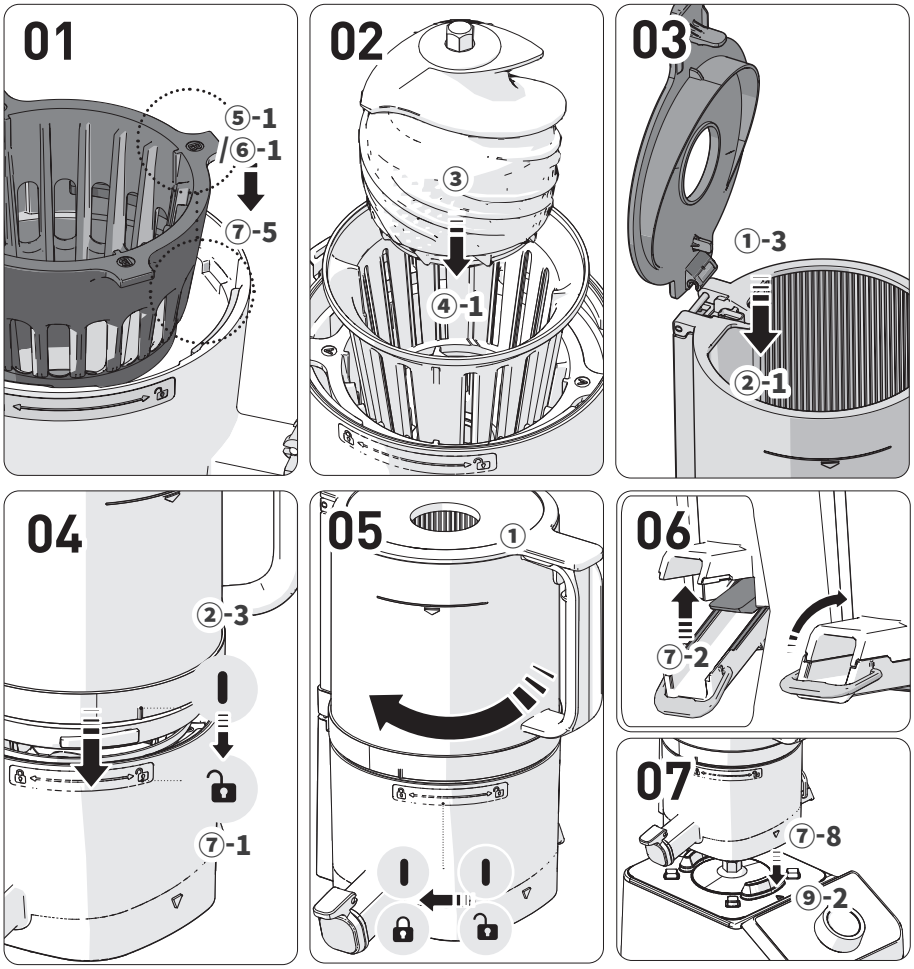

01 Ajuster la partie saillante en haut du filtre extérieur (⑤-1/⑥-1) avec la rainure de la chambre (⑦-5) pour l'assembler.

02 Installer le filtre intérieur et visser le filtre extérieur, qui est installé sur la chambre.
Assemblez-les de manière à ce que le point de liaison du (④-1) filtre intérieur rejoigne la protubérance située en haut du filtre extérieur (⑤-1/⑥-1).

03 Assembler le couvercle de la trémie (①-3) verticalement sur celle-ci (②-1).

04 Aligner le repère d'assemblage [ ] de la trémie (⑦-1) avec le repère de [ ] guide de marquage de la chambre (②-3) pour les assembler.

05 Tournez la trémie assemblée dans le sens des aiguilles d'une montre [ ] jusqu'au point de repère.
Si les pièces internes ne sont pas assemblées correctement, la trémie ne se fermera pas.

06 Vérifier si le couvercle de décharge (⑦-2) et la boucle de la chambre sont correctement fermés.
1. Soulever le couvercle de décharge pour le fermer et le fixer à l'aide de la boucle.
2. Si la garniture n'est pas correctement assemblée ou si le levier n'est pas correctement fermé, le jus peut couler ou le levier peut s'ouvrir pendant l'extraction.

07 Placer l'ensemble de la chambre correctement assemblé sur le boîtier de l'appareil selon le point de repère (⑦-8) de la chambre et le point de repère du boîtier de l'appareil (⑨-2).
Si la trémie est assemblée sur le dessus du boîtier de l'appareil, la trémie n'est pas verrouillée à fond en raison de la « bosse d'étanchéité » orange.
Si la chambre n'est pas positionnée selon le repère, tournez-la légèrement à gauche et à droite pour la positionner selon le point de repère.

*** Les garnitures sont des consommables qu'il est recommandé de remplacer tous les 6 à 12 mois.. Ils sont disponibles à l'achat auprès du centre de service à la clientèle.**

(Le jus peut couler) si le produit n'est pas assemblé correctement).

Garniture de l'extracteur

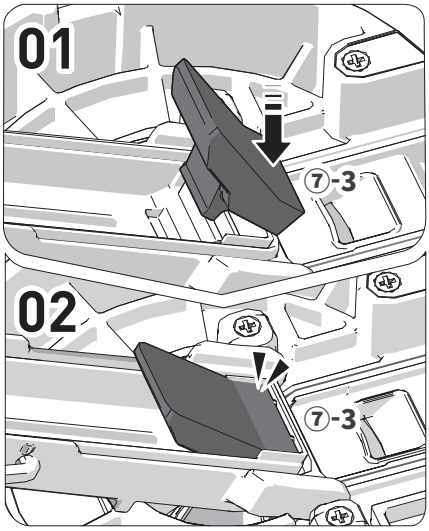

01 Maintenir et retirer la garniture comme si vous le tiriez en arrière.
02 Après le nettoyage, insérer la garniture comme indiqué sur la figure, puis appuyer sur la garniture.

Garniture d'étanchéité

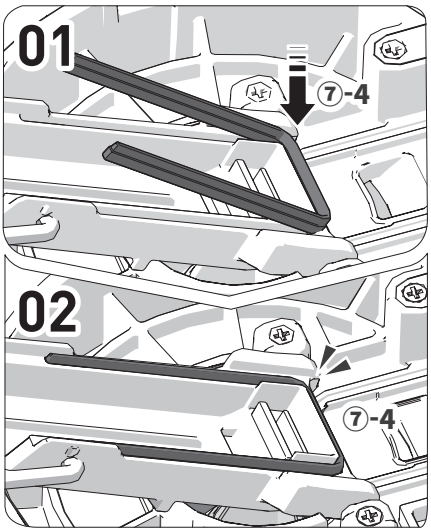

01 Maintenir et retirer la garniture comme si vous le tiriez en arrière.
02 Après le nettoyage, insérer d'abord un côté de la garniture comme si vous alliez l'accrocher.
03 Insérer la partie restante et appuyer sur le périmètre.

Garniture du bouchon de l'extracteur

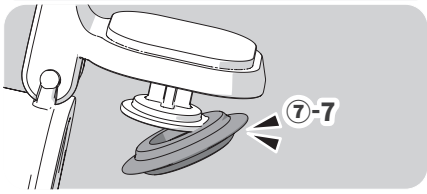

01 Après le nettoyage, insérer d'abord un côté de la garniture comme si vous alliez l'accrocher.

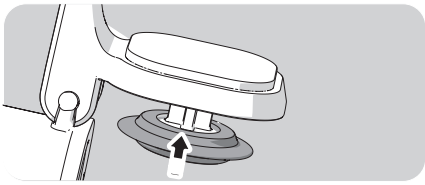

02 Insérer la partie restante et appuyer sur le périmètre.

Garniture de la trémie

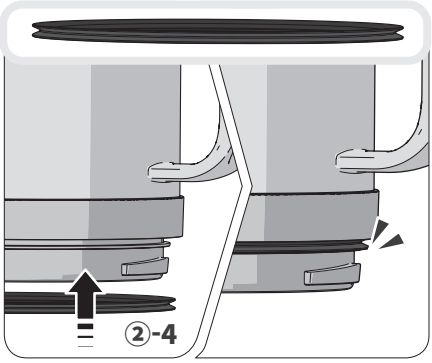

Assembler la garniture comme indiqué sur la figure.

Garniture de la chambre

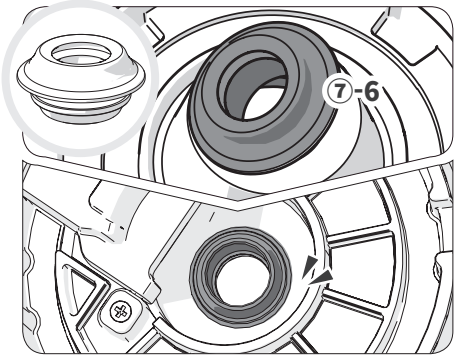

01 Attraper un côté et le tirer vers l'arrière pour le détacher.
02 Après le nettoyage, vérifiez le haut et le bas de la garniture et insérez-la comme si vous accrochiez un côté.
03 Appuyer fermement sur la partie restante de la garniture, sans zone pliée, pour l'assembler.

français

4. Comment ajuster le mélangeur

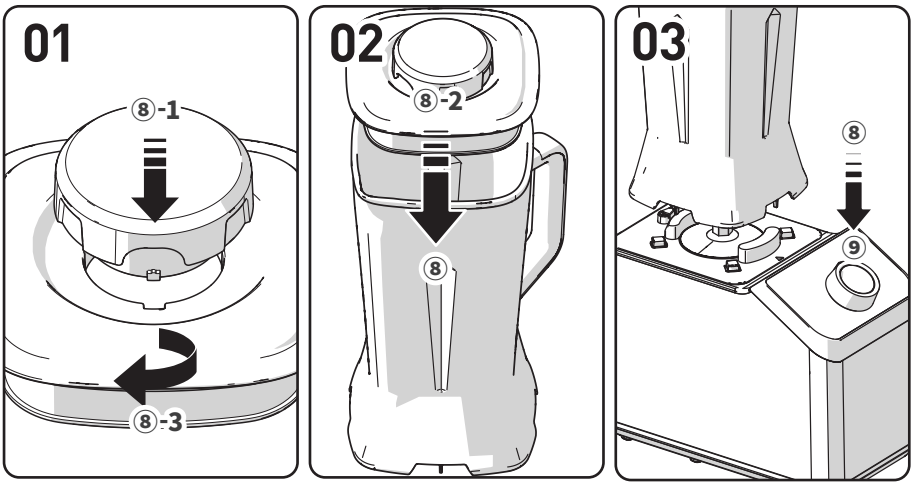

01 Placer le couvercle auxiliaire (tasse à mesurer) (⑧-1) sur le couvercle du récipient (⑧-3) et le tourner dans le sens des aiguilles d'une montre pour le verrouiller.

02 Mettre les ingrédients souhaités dans le récipient. Placer le couvercle du récipient (⑧-2) dans le récipient (⑧) et le fermer.

03 Installer le récipient du mélangeur assemblé (⑧) sur le boîtier de l'appareil (⑨). Si le témoin d'alimentation du panneau de commande et d'affichage est allumé, le mélangeur est prêt à fonctionner. Les quatre surfaces du récipient du mélangeur sont assemblées.

Avant d'utiliser l'appareil, vérifier si le boîtier de l'appareil, le récipient, le couvercle et l'interrupteur ont tous été montés dans les positions correctes. Si le récipient n'est pas correctement installé sur le boîtier de l'appareil, le mélangeur ne fonctionnera pas correctement et le témoin d'alimentation ne s'allumera pas.

Panneau de contrôle du mélangeur

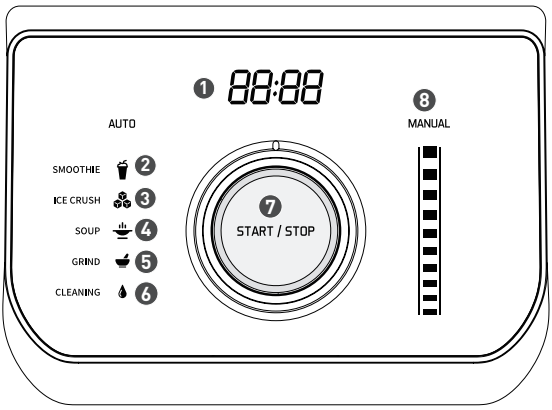

❶ **Affichage DEL**

❷ **[SMOOTHIE] pour les smoothies**

❸ **[ICE CRUSH] pour la glace et les fruits congelés**

❹ **[SOUP] pour les soupes**

❺ **[GRIND] pour le broyage**

❻ **[CLEANING] pour le nettoyage**

❼ **Manette de contrôle/ bouton[START/STOP]**

❽ **[MANUAL] Témoin d'affichage du mode manuel**

< Mode veille de l'extracteur de jus (avec récipient) >

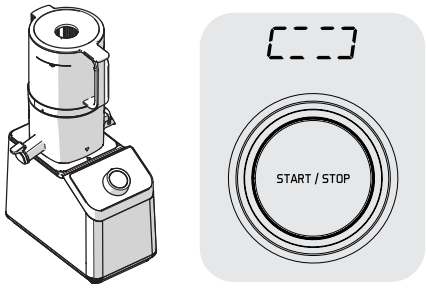

Fonctionnement
- Cela fonctionne lorsque le bouton [START/STOP] est brièvement enfoncé en mode veille.
- Il est utilisé lorsque vous activez l'appareil pour l'extraction.
- Il s'arrête automatiquement et passe en mode veille au bout de 5 minutes après le début du fonctionnement. Si le couvercle de la chambre est ouvert puis refermé pendant le fonctionnement pour une nouvelle insertion d'ingrédients, la minuterie est remise à zéro.
* Si le couvercle de la trémie est ouvert pendant le fonctionnement, l'appareil s'arrête. Si le couvercle de la trémie est refermé dans les 60 secondes, le fonctionnement se poursuit. Mais si 60 secondes s'écoulent, le fonctionnement s'arrête automatiquement et l'appareil passe à l'état de veille (arrêt).

Arrêt
- Cette option est utilisée pour arrêter le fonctionnement de l'appareil.
- L'appareil s'arrête lorsque le bouton [START/STOP] est brièvement enfoncé en cours de fonctionnement.
* Si le jeu de chambres n'est pas installé, toutes les lampes sont éteintes.
* Lorsqu'une minute s'est écoulée depuis l'état de veille (arrêt), l'appareil passe en mode d'économie d'énergie (lumière éteinte). Si vous appuyez sur le bouton [START/STOP] ou si le jeu de chambres est assemblé, le mode d'économie d'énergie est désactivé et l'appareil passe à l'état de veille (arrêt).

Rotation inversée
- Cette fonction est utilisée lorsque l'opération s'interrompt ou qu'une rotation inversée est nécessaire en raison d'une insertion excessive d'ingrédients pendant l'extraction.
* Cette option ne fonctionne que lorsque le bouton [START/STOP] est enfoncé pendant plus d'une seconde et s'arrête lorsque l'interrupteur est relâché.
* Si la vis s'arrête pendant l'extraction, l'appareil tourne automatiquement en sens inverse mais, si l'alimentation est instable, la rotation inversée peut ne pas fonctionner. Dans ce cas, appuyez sur le bouton [START/STOP] pendant plus d'une seconde pour activer une rotation inversée, puis appuyez à nouveau brièvement sur le bouton [START/STOP] pour l'activer.

< Mode veille du mélangeur (avec récipient) >

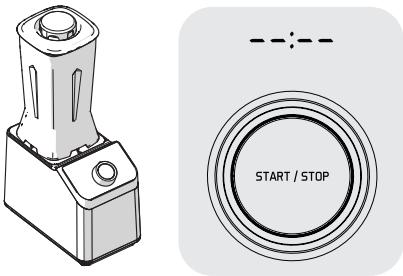

Mode Manuel 01
Faites pivoter la manette de commande dans le sens des aiguilles d'une montre pour faire fonctionner l'appareil à la vitesse souhaitée.
Une fois la cuisson terminée, ramener la manette de commande sur la position [Power Display Lamp].
* Le moteur s'arrête automatiquement après 1 minute max. de fonctionnement.

Mode Manuel 02 (Mode pulsion)
Lorsque le bouton [START/STOP] est enfoncé, le moteur fonctionne à la vitesse maximale.. Une fois le bouton relâché, l'opération s'arrête et l'appareil passe à l'état de veille (arrêt).
* Le moteur s'arrête automatiquement après 1 minute max. de fonctionnement.

Lorsque vous réglez la manette de commande en mode Auto
l'indicateur DEL du mode programme souhaité s'allume et une fois que vous avez appuyé sur le bouton [START/STOP], le [Mode Auto] sélectionné commence.
Une fois la cuisson terminée, l'opération s'arrête automatiquement.
Pour arrêter l'opération, remettez la manette de commande en position Power Display Lamp ou appuyez sur le bouton [START/STOP], qui annule l'opération et passe en mode veille.

6. Comment utiliser l'extracteur de jus

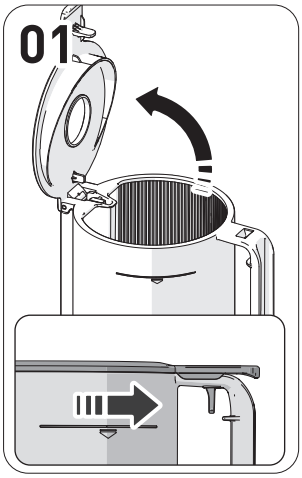

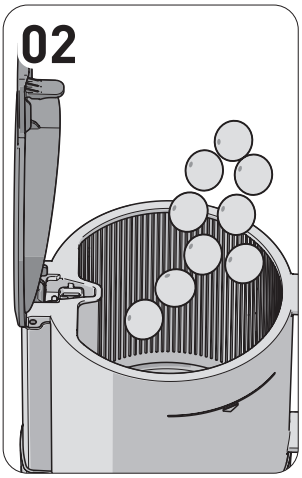

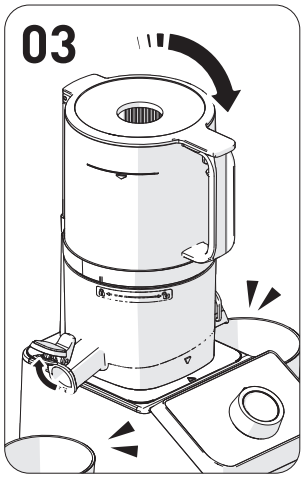

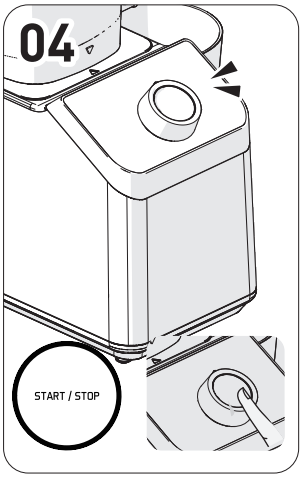

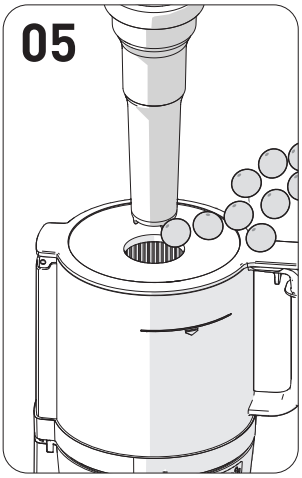

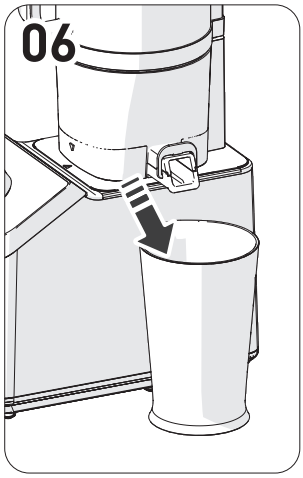

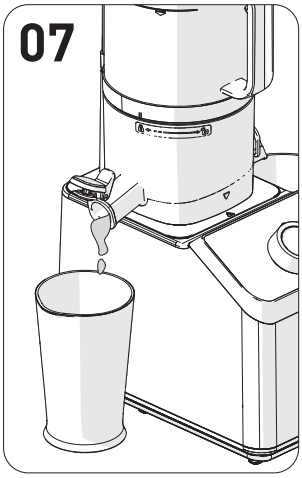

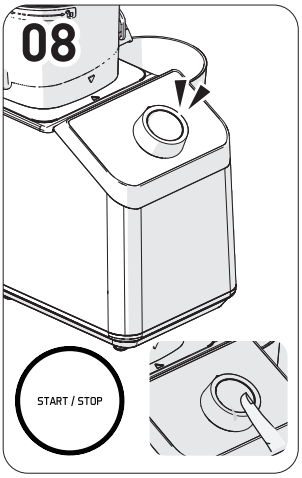

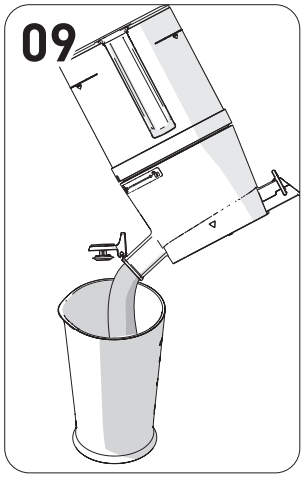

01 Tirer le levier situé à l'intérieur de la poignée de la trémie pour ouvrir le couvercle de la trémie.
① Le couvercle de la trémie s'ouvre en tirant le levier situé à l'intérieur de la poignée de la trémie. L'insertion d'une quantité excessive d'ingrédients peut exercer une pression trop forte sur l'appareil.

02 Ajouter les ingrédients uniquement jusqu'à la limite admissible de la trémie.
① Pour les ingrédients tendres, les mélanger avec d'autres ingrédients pour l'extraction.
② Lors de l'extraction d'une grande quantité, vider fréquemment la chambre et le récipient à pulpe.

03 Fermer le couvercle de la trémie et laisser le bouchon ouvert.
① Avant de tourner la manette d'extraction, placer d'abord le récipient à jus.
② Le jus peut s'écouler vers l'arrière dans la trémie si le bouchon est fermé pendant l'extraction.
Si le jus ne s'écoule pas même après avoir ouvert le bouchon de jus, ouvrir le couvercle de la trémie et vider son contenu.

04 Appuyez sur le bouton [START/STOP] pour allumer l'appareil.
① Si la vis s'arrête en cours de fonctionnement, l'appareil tourne automatiquement en sens inverse, puis reprend un fonctionnement normal. Mais, si l'alimentation est instable, la rotation inversée peut ne pas fonctionner automatiquement. Dans ce cas, appuyez sur le bouton [START/STOP] pendant plus d'une seconde pour activer une rotation inversée, puis appuyez à nouveau brièvement sur le bouton [START/STOP] pour l'activer.
② Une minuterie est réglée pour s'arrêter automatiquement au bout de 5 minutes environ après le début de l'opération. Si le bouton [START/STOP] est actionné pendant le fonctionnement ou si le couvercle de la trémie est ouvert puis fermé, ce qui met la machine en pause puis la redémarre, la minuterie est de nouveau réglée à 5 minutes.

05 Pour ajouter des ingrédients en cours de fonctionnement, utiliser l'entrée supplémentaire ou ouvrir le couvercle de la trémie.
① Lorsque le couvercle de la trémie est ouvert, l'opération s'arrête.
② Ne pas utiliser autre objet que le poussoir désigné.
③ Si la vis tourne mais que les ingrédients ne sont pas broyés dans la trémie pendant l'extraction, utiliser le poussoir pour appuyer sur les ingrédients.

06 Vider fréquemment le récipient à pulpe et le récipient à jus afin qu'ils ne soient pas remplis.

07 Laisser la machine fonctionner pendant environ 1 minute de plus après que tous les ingrédients soient descendus dans la trémie.
① Il presse et écrase lentement les ingrédients, ce qui prend un certain temps avant que le dernier ingrédient ne soit pressé.
② L'élimination de la pulpe restante par un fonctionnement supplémentaire de la machine après l'extraction rend plus pratique le détachement de la trémie et le nettoyage des pièces.

08 Une fois l'extraction du jus et de la pulpe terminée, appuyer sur la touche [START/STOP] pour arrêter la machine.
① La machine s'arrête 3 secondes après avoir été arrêtée par le bouton [START/STOP].

09 Verser le jus restant en inclinant la chambre vers l'avant.
① Pour les jus très concentrés à base de tomates, etc., le jus peut rester dans la chambre.

Remarque

La rotation inversée est une fonction qui renvoie les ingrédients vers le haut. Elle fonctionne uniquement lorsque le bouton [START/STOP] est enfoncé et, dès que vous retirez votre doigt du bouton, la vis cesse de tourner. Lorsque la vis est complètement arrêtée après une rotation inversée, appuyer brièvement sur la touche [START/STOP] pour relancer l'opération. Lorsque vous utilisez la fonction d'extraction ou de rotation inversée, assurez-vous d'appuyer sur le bouton [START/STOP] après l'arrêt complet du mouvement de la vis.. Si l'appareil ne fonctionne pas même après avoir suivi les étapes ci-dessus, débrancher le cordon d'alimentation de la prise, détacher l'ensemble de la chambre, le laver et l'utiliser à nouveau. En raison de ses caractéristiques, le moteur ne s'arrête pas immédiatement mais continue à tourner lentement dans le sens du fonctionnement avant de s'arrêter complètement.

7-1. Mode Manuel

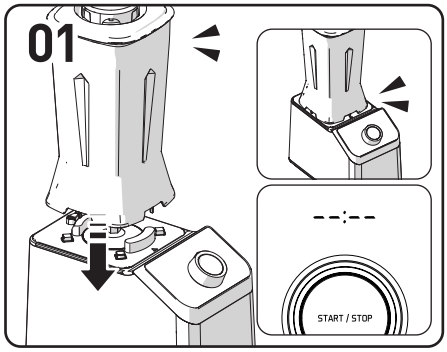

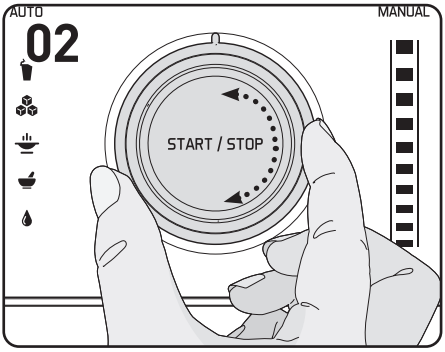

Mode Manuel 01 : [Min/Max] Cadran de contrôle de la vitesse

01. Vérifier si le récipient dans lequel sont insérés les ingrédients est installé dans le boîtier de l'appareil et si le couvercle est fermé.
    S'il n'est pas prêt, veuillez vous reporter à la section Comment assembler le mélangeur à la page 42.
02. Faites pivoter la manette de commande dans le sens des aiguilles d'une montre pour faire fonctionner l'appareil à la vitesse souhaitée.
    Une fois la cuisson terminée, ramener la manette de commande sur la position [Power Display Lamp].
    * Le moteur s'arrête automatiquement après 1 minute max. de fonctionnement.

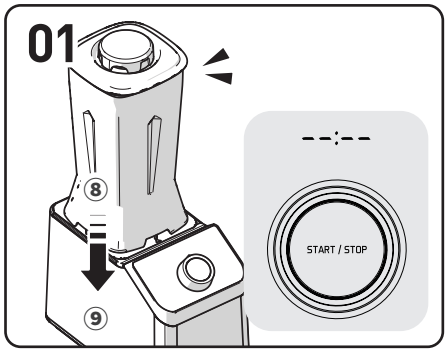

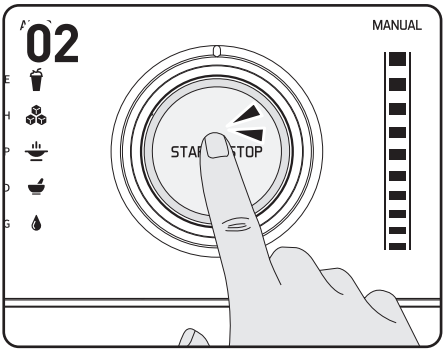

Mode Manuel 02 : Mode pulsion

01. Vérifier si le récipient dans lequel sont insérés les ingrédients est installé dans le boîtier de l'appareil et si le couvercle est fermé.
    S'il n'est pas prêt, veuillez vous reporter à la section Comment assembler le mélangeur à la page 42.
02. Lorsque le bouton [START/STOP] est enfoncé, le moteur fonctionne à la vitesse maximale..
    Une fois le bouton relâché, l'opération s'arrête et l'appareil passe à l'état de veille (arrêt).
    * Le moteur s'arrête automatiquement après 1 minute max. de fonctionnement.

※ **Avertissement**

Ne pas retirer le récipient avant que les lames ne s'arrêtent complètement de tourner et que la manette de commande de la vitesse ne revienne sur la position [Power Display Lamp].
Une fois que le récipient est séparé du boîtier de l'appareil pendant que la vitesse est contrôlée, le témoin de fonctionnement du boîtier s'éteint et le moteur s'arrête.
Dès que le récipient est réinstallé sur le boîtier de l'appareil, le témoin d'alimentation du boîtier clignote.
Pour un fonctionnement normal, remettre la manette de commande de vitesse sur la position [Power Display Lamp].
Ensuite, la machine fonctionnera à nouveau normalement.

7-2. Comment utiliser le mode Auto

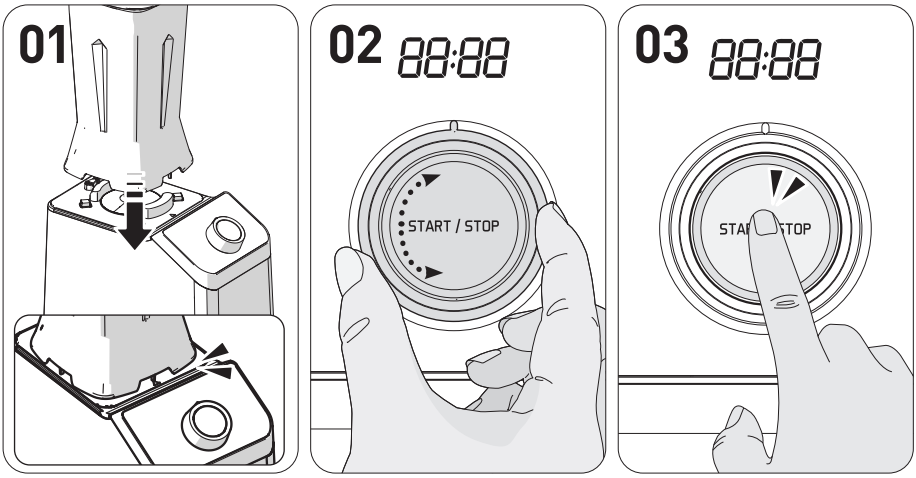

Mode Auto : SMOOTHIE, ICE CRUSH, SOUP, GRIND, CLEANING

01. Vérifier si le récipient dans lequel sont insérés les ingrédients est installé dans le boîtier de l'appareil et si le couvercle est fermé.
    S'il n'est pas prêt, veuillez vous reporter à la section Comment assembler le mélangeur à la page 42.
02. Tourner la manette dans le sens inverse des aiguilles d'une montre pour sélectionner le menu Auto souhaité.
    * Vous pouvez choisir parmi 5 menus Auto. Veuillez vous référer au tableau suivant pour chaque menu.
03. Lorsque vous appuyez sur le bouton [START/STOP], le [Mode Auto] sélectionné commence. Une fois la cuisson terminée, l'opération s'arrête automatiquement.
    Pour arrêter l'opération, remettre la manette de commande en position Power Display Lamp position ou appuyer sur le bouton [START/STOP], qui annule l'opération et passe en mode veille.

Auto programme	Objectif de l'auto programme	Quantité d'utilisation recommandée	Temps de fonctionnement du programme
[SMOOTHIE] Pour les smoothies	Smoothie doux et épais concentré à base de légumes, de fruits tendres, de noix, etc.	Min. 100ml / Max. 1 000ml	55 secondes
[ICE CRUSH] Pour la glace et les fruits congelés	Sorbet et barbotines à base de glace et de fruits congelés	Min. 100ml / Max. 500ml (voir la recette)	50 secondes
[SOUP] Pour soupe	soupe chaude et latté	Min. 100ml / Max. 500ml (voir la recette)	7 min. 30 sec.
[GRIND] Pour le broyage	Broyer rapidement les ingrédients secs (grains de café, etc.) en morceaux extrêmement fins.	Max. 200 g	40 secondes
[CLEANING] Pour le nettoyage	Le mode autonettoyant permet de nettoyer facilement même les zones difficiles à nettoyer à la main.	Min. 100ml / Max. 1 000ml	19 secondes

français

8. Guide d'utilisation des ingrédients alimentaires pour les extracteurs de jus

*** Il s'agit d'une référence sur la façon de préparer chaque ingrédient et au cas où vous auriez des allergies spécifiques, il faut choisir des ingrédients adaptés à votre organisme.**
*** Se référer à la méthode de préparation des ingrédients et sélectionner un filtre qui convient aux ingrédients.**
*** Préparer les ingrédients dans des tailles pouvant être insérées dans la trémie. Si vous souhaitez obtenir un jus d'un grand volume ou un jus rapide, couper les ingrédients en plus petits morceaux avant de les insérer. Pour environ 1kg, répétez l'étape "démonter et nettoyer après l'extraction" pour l'utilisation.**
*** Ne pas insérer d'ingrédients dans la trémie au-dessus du point de repère.**
*** Lorsque vous utilisez un filtre fin pour extraire des ingrédients autres que des racines, des feuilles et des tiges de légumes, les ingrédients peuvent stagner à l'intérieur de la chambre.**
*** Lorsque vous utilisez des fruits et légumes fibreux avec un filtre de base, le jus peut s'épaissir.**

8-1. Filtre de base (orange)

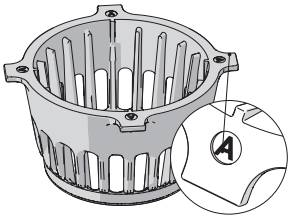

- Utiliser ces ingrédients pour faire des jus de fruits et de légumes.
- Classification des filtres : La marque de classification du filtre [A] est affichée sur la protubérance en haut du filtre.

Agrumes

Pamplemousse, oranges, citrons, etc.
Préparer les ingrédients en les épluchant et en les coupant en petits morceaux pour qu'ils puissent passer dans l'entrée de la trémie.

Fruits à pelure épaisse

Ananas, fruits du dragon, melons, pastèques, grenades, etc.
Préparer les ingrédients en les épluchant et en les coupant en petits morceaux pour qu'ils puissent passer dans l'entrée de la trémie.

Fruits à pépins

Raisins, pommes, pêches, kakis, prunes, cerises, poires, melons coréens, etc.
Pour les ingrédients contenant des graines dures, non comestibles ou des graines de grande taille, comme celles des pêches, veillez à retirer d'abord les graines et à ne couper et préparer que la chair. Les graines dures peuvent arrêter le fonctionnement ou endommager les pièces.
Les pépins de pomme contiennent des substances toxiques, il faut donc les éliminer autant que possible. Pour les raisins, retirer chaque grain de la grappe après les avoir soigneusement nettoyés. Ne pas extraire uniquement les ingrédients trop tendres, mais les mélanger avec d'autres fruits et légumes.

Fruits tendres

Extraction simple (baies, tomates cerises, ananas, etc.)
Nettoyer soigneusement et couper les ingrédients en petits morceaux qui peuvent entrer dans l'entrée de la trémie.
Pour les fruits et légumes avec des tiges, retirez d'abord les tiges.
Extraction mixte (fraises, kiwis, bananes, tomates, mangues, etc.)
Pour les ingrédients secs et visqueux, les mélanger avec d'autres ingrédients pour l'extraction.
Enlever la peau et les tiges. Pour les mangues, retirer les graines.

8-2. Filtre fin (noir)

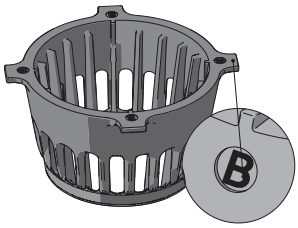

- Pour la préparation de jus d'ingrédients fibreux ou de légumes à racines, tiges et feuilles (pour les fruits et légumes courants, veuillez utiliser le filtre de base).
- Classification des filtres : La marque de classification du filtre [B] est affichée sur la protubérance en haut du filtre.

Légumes racines

Carottes, betteraves, gingembre, patates douces, pommes de terre, ail, etc.
Laver les ingrédients à l'eau courante pour éliminer la saleté et les autres substances étrangères. Pour les ingrédients fibreux comme le gingembre, peler la peau extérieure et les couper en petits morceaux. Pour les ingrédients longs, les couper verticalement pour l'extraction.

Légumes feuilles et légumes tiges

Céleri, chou frisé, chou, persil d'eau, herbe de blé, ciboulette, etc.
Couper les ingrédients en morceaux de 3 cm ou moins pour l'extraction. Les légumes à feuilles et à tiges étant rugueux et fibreux, ils ne sont pas faciles à extraire et peuvent se coincer dans la vis.

Article commun : Ingrédients ne pouvant pas être transformés en jus

L'insertion des ingrédients suivants peut provoquer des dommages ou une défaillance.
- Les ingrédients qui ne peuvent pas être transformés en jus comme les graines de sésame, les grains de café, les bois de poivre, l'écorce d'arbre et les aiguilles de pin (poissons de vase, anguilles, crevettes, escargots de marais, calmars, etc.)
- Fruits macérés dans l'alcool, le miel ou le sucre (raisins, framboises, mûres, etc.) et enzymes (salicorne, enzymes de pin maritime, etc.)
- Les ingrédients dont les attributs les rendent difficiles à extraire en jus, comme les baies d'argent, l'aloès, le cactus, le coing, les bananes, les ignames, la racine de kudzu, la canne à sucre, les glands et les pissenlits.
- Ingrédients bouillis comme les pommes de terre et les patates douces
- Ne pas utiliser cet extracteur de jus pour broyer des grains secs.
- Ingrédients surgelés

*** Lors du broyage de la glace, la glace broyée doit être plus petite que 20 mm et plus légère que 200 g.**
*** Ne pas retirer le récipient avant que les lames ne s'arrêtent complètement de tourner et que la manette de commande ne revienne sur la position d'arrêt.**
*** Si le mélange est effectué sans le couvercle auxiliaire, le contenu peut être projeté à l'extérieur; assurez-vous donc de l'utiliser après avoir installé correctement le couvercle auxiliaire.**
*** Ne pas insérer d'ingrédients non comestibles dans le récipient.**
*** Lors du broyage de grains ou d'ingrédients secs, la poudre ou les matières broyées peuvent être projetées hors du récipient.**
(Il est recommandé de broyer les ingrédients secs 7 fois consécutives ou moins (condition de fonctionnement d'une minute)).
*** Le mode manuel (manette de commande) permet de contrôler la vitesse et s'il est utilisé trop lentement, le moteur peut s'arrêter en raison de la charge des ingrédients, ce qui peut ensuite générer une erreur (Er-06). En cas d'erreur, basculer en position d'arrêt pour effacer l'erreur.**
Augmenter davantage la vitesse lors de la première opération.
*** Lorsque vous contrôlez la machine alors que le récipient a été retiré du boîtier de l'appareil, le récipient vide (└┘ clignote) s'affiche et la machine ne fonctionne pas.**
Pour un fonctionnement normal, mettre la manette de commande en position d'arrêt, placer le récipient et le faire fonctionner à nouveau.

français

Légumes et fruits à haute viscosité

Les ingrédients à haute viscosité comme les ingrédients cuits à la vapeur ou bouillis (patates douces, courges d'automne, etc.), les céréales trempées ou bouillies (riz trempé, etc.), les avocats, les mangues et les bananes ne seront pas bien mélangés s'il n'y a pas assez d'eau. Ces ingrédients seront bien moulus si l'on insère les ingrédients et l'eau dans un rapport de 1:1. Si la teneur en eau est faible, les lames risquent de ne pas bouger en raison de la viscosité des ingrédients, ce qui peut entraîner une défaillance ou réduire la durée de vie de l'appareil.
Quantité d'utilisation recommandée
: Moins que 1000 ml

Fruits et légumes durs à faible teneur en eau comme les

Les épinards, le céleri, les carottes, les pommes, les poires, les radis, les brocolis et les choux ne peuvent pas être bien moulus car les parties supérieures et inférieures ne se mélangent pas suffisamment. Ces ingrédients seront bien moulus si l'on insère les ingrédients et l'eau dans un rapport de 1:1.
Quantité d'utilisation recommandée
: Moins que 1000 ml

fruits congelés et les barbotines

Les ingrédients congelés comme les mangues congelées, les myrtilles congelées, les bananes congelées et les ingrédients ajoutés de glace ne sont broyés que dans la section inférieure en raison de l'absence d'eau. Ces ingrédients seront bien moulus si l'on insère les ingrédients et l'eau dans un rapport de 1:1.
Quantité d'utilisation recommandée
: Moins que 1000 ml

Ingrédients secs et durs

Broyer plus de 200 g d'ingrédients secs (anchois, crevettes, champignons, etc.), de grains de café, de riz, etc. risque de trop solliciter l'appareil. Les céréales sèches ou les fruits de mer peuvent être moulus plus facilement s'ils sont d'abord rôtis ou sautés.
Quantité d'utilisation recommandée
: Moins de 200 g

Ingrédients hachés pour l'assaisonnement

Pour l'ail, les oignons, les piments, le gingembre, etc., les broyer à faible vitesse puis arrêter l'opération avant de rassembler à nouveau les ingrédients et de les broyer à nouveau (à répéter 2 à 3 fois). L'insertion d'une quantité excessive d'ingrédients peut exercer une pression trop forte sur l'appareil.
Quantité d'utilisation recommandée
: Moins de 300 g

Ingrédients ne pouvant être utilisés

Ingrédients solides comme de la pierre, farine et autres ingrédients pour la pâte, viande avec de gros os ou de nombreux tendons, ingrédients chauds, graines de fruits durs, etc.

10. Comment nettoyer l'extracteur de jus

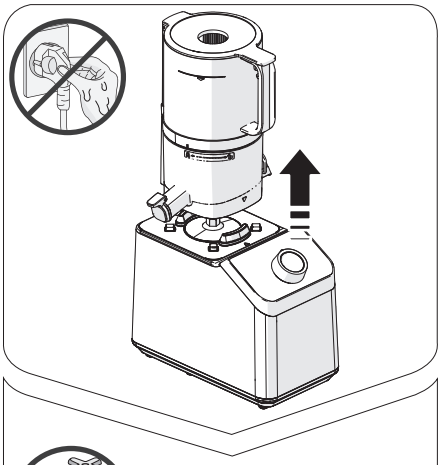

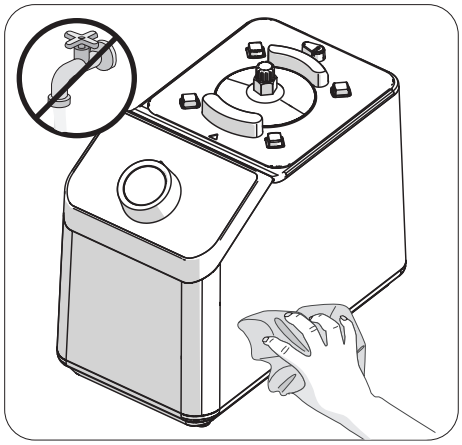

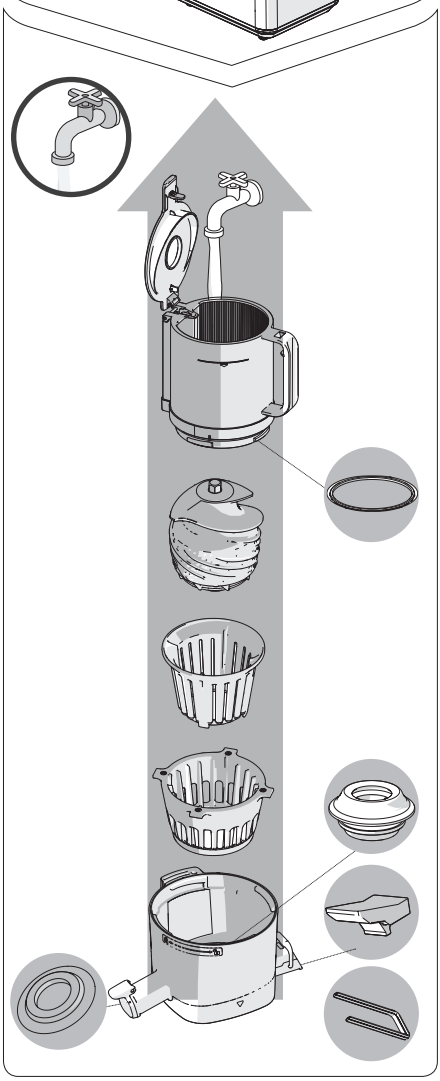

Une fois que l'appareil a complètement arrêté de fonctionner, retirer le cordon d'alimentation avec des mains sèches. Même après l'arrêt de l'appareil, le moteur s'arrêtera lentement. Ainsi, après l'arrêt complet du fonctionnement, attendez environ 3 secondes avant de détacher l'ensemble de la chambre.

01 Détacher l'ensemble de la chambre du boîtier de l'appareil. Tourner la trémie pour l'ouvrir, puis tirer en séquence chacune des pièces pour les démonter.

02 Laver les pièces avec une brosse de nettoyage sous l'eau courante.

03 Ouvrir le couvercle de décharge et le bouchon de jus pour nettoyer la chambre.

04 Essuyer le boîtier de l'appareil avec une serviette humide ou un chiffon doux.

05 Détacher et laver les garnitures en silicone après utilisation. - Des résidus peuvent encore être collés. (garniture de trémie, de bouchon de jus, d'extraction, d'étanchéité et de chambre.)

06 Vous pouvez stériliser les pièces en les trempant dans de l'eau chaude diluée avec du bicarbonate de soude, de l'acide citrique ou du vinaigre.

※ Si l'appareil n'est pas nettoyé immédiatement après son utilisation, ses pièces en acier inoxydable et d'autres parties risquent de se corroder ou de se décolorer à cause du sel et de la pulpe des ingrédients. De plus, les contaminants peuvent sécher et rester coincés à l'intérieur, ce qui rend difficile leur démontage et leur nettoyage et peut également entraîner une baisse de performance. Veiller à le nettoyer et le sécher complètement à l'air libre immédiatement après utilisation et le ranger dans un endroit propre. Pour un stockage à long terme, utiliser une brosse de nettoyage pour le laver. Ne pas nettoyer avec de l'eau bouillante ou à haute température, ni utiliser d'éponge de nettoyage, d'éponge en acier, d'abrasifs ou d'autres outils de nettoyage tranchants. Ne le placer pas dans un lave-vaisselle ou un séchoir à vaisselle.

※ Si on verse de l'eau propre et qu'on l'agite pour le lavage, la pulpe se détachera plus facilement.

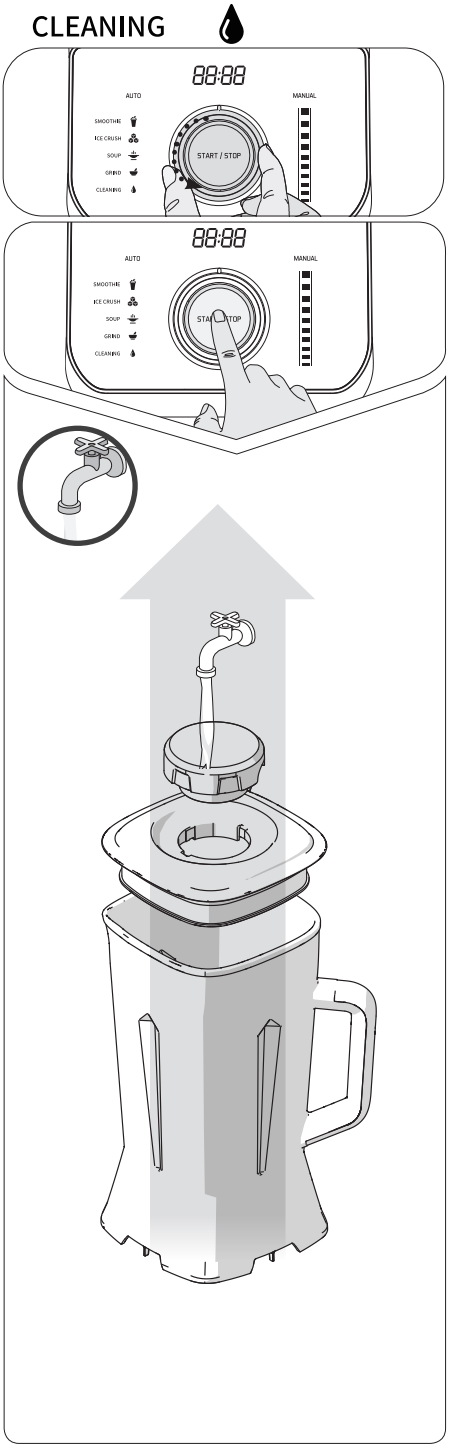

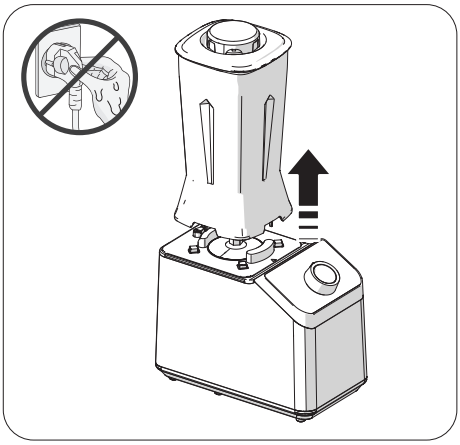

français

Comment utiliser le mode [CLEANING]

01 Verser de l'eau dans le récipient jusqu'à ce que les lames soient submergées.

02 Placer le récipient sur le boîtier de l'appareil, puis assembler correctement le couvercle du récipient et le couvercle auxiliaire (tasse à mesurer).

03 Tourner la manette de commande pour sélectionner le menu [CLEANING] en mode Auto, puis appuyer sur la touche [START/STOP] pour effectuer le lavage.

※ Ne pas retirer le récipient avant que les lames ne s'arrêtent complètement de tourner et que la manette de commande ne revienne sur la position d'arrêt. Couper l'alimentation, débrancher la fiche et démonter le récipient.

01 Tirer sur le cordon d'alimentation pour mettre l'appareil hors tension. Essuyer le boîtier de l'appareil avec une serviette humide ou un chiffon doux. Veiller à ne pas tremper le boîtier de l'appareil dans l'eau ou laisser de l'eau y pénétrer.

02 Séparer le couvercle du récipient et le couvercle auxiliaire pour les laver.
Laver et sécher ces derniers avant de les assembler.

03 Rincer délicatement l'intérieur du récipient avec de l'eau. Veiller à ce que l'eau ne pénètre pas dans le fond du récipient qui touche le boîtier de l'appareil. Ne pas immerger le récipient dans l'eau. Cela peut créer de la rouille ou affecter les performances de l'appareil.

※ Si vous ne parvenez pas à éliminer les corps étrangers des lames après le lavage, ne pas mettre la main dans le récipient mais utiliser un outil de nettoyage comme une brosse de nettoyage pour éliminer les corps étrangers.

※ Les lames ne peuvent pas être détachées du récipient. Ne pas les détacher et veiller à votre sécurité.

※ Ne pas mettre les pièces dans un lave-vaisselle.

12. Avant d'effectuer une demande de réparation

Vérifier les points suivants avant de demander une réparation. Pour le service de suivi et toute demande de renseignements que vous pourriez avoir pendant l'utilisation de l'appareil, veuillez communiquer avec notre centre d'assistance à la clientèle ou notre page d'accueil à l'adresse http://www.globalhurom.com. Vérifier le numéro du fabricant ou le numéro figurant sous le code-barres lorsque vous demandez un service de suivi ou des pièces.

Dépannage	**Cela ne fonctionne pas avec le boîtier de l'appareil.**	Vérifier si le jeu de chambres de l'extracteur de jus ou le récipient du mélangeur et le boîtier de l'appareil sont correctement assemblés. Veiller à mettre l'appareil hors tension lors du montage ou du démontage de l'appareil.
	Assemblez-le de manière à ce qu'il soit aligné avec le capteur de sécurité.	Vérifier si le montage est conforme au point de repère. Veiller à mettre l'appareil hors tension lors du montage ou du démontage de l'appareil.
	L'appareil présente des fissures ou des marques de rayures.	Au cours du processus de fabrication du moulage, des marques en forme de courbe sont créées en plus des marques de moule à lignes droites. Ce sont des éléments normaux qui n'affectent en rien le fonctionnement.
	L'appareil ne fonctionne pas.	Vérifier si le cordon d'alimentation est correctement inséré. La machine peut ne pas fonctionner après une longue période d'utilisation. Il fonctionnera normalement une fois que la chaleur du boîtier de l'appareil (moteur) aura refroidi. Vérifier si l'appareil est correctement assemblé. Si l'appareil est assemblé de manière incorrecte, il ne fonctionnera pas. Vérifier si l'appareil est assemblé selon les étapes spécifiées dans le guide d'assemblage. Consulter la page du guide d'assemblage.
Extracteur de jus	**L'extracteur de jus s'arrête de fonctionner pendant la production de jus.**	Le jus peut s'écouler par la sortie de la pulpe immédiatement après l'insertion des ingrédients. A-t-on inséré une quantité excessive d'ingrédients ou des ingrédients extrêmement épais? Consulter la page 45 du manuel pour activer une rotation inversée. Pour la sécurité, une minuterie, qui s'arrête automatiquement après environ 5 minutes à partir du début de l'opération, est réglée. Appuyer à nouveau brièvement sur le bouton [START/STOP] pour lancer l'opération.
	Le jus s'écoule par la sortie de la pulpe immédiatement après l'insertion des ingrédients.	Selon les ingrédients insérés, de petites quantités de jus peuvent s'écouler par la sortie de la pulpe. Il ne s'agit pas d'un défaut de l'appareil mais plutôt d'un phénomène causé par les caractéristiques des ingrédients. La fuite s'arrête dès que l'appareil commence à fonctionner. Si la fuite continue, communiquer avec le centre de service à la clientèle.
	Le jus retourne dans la trémie.	Avez-vous extrait le jus avec le bouchon fermé? Lorsque l'appareil est utilisé avec le bouchon fermé, le jus peut s'écouler vers l'arrière dans la trémie. Si le contenu n'est pas suffisamment déchargé même après avoir ouvert à nouveau le bouchon du jus, ouvrir le couvercle de la trémie et vider le contenu.
	Si le contenu n'est pas suffisamment déchargé même après avoir ouvert à nouveau le couvercle du jus, ouvrir le couvercle de la trémie et vider le contenu.	La garniture de la trémie ou la garniture de la chambre est-elle montée correctement? Le jus fuira si la garniture de la trémie ou la garniture de la chambre a été assemblée à l'envers ou de manière incomplète. Vérifier si la garniture est assemblée correctement.
	La trémie d'alimentation ne s'ouvre pas.	Il peut rester une quantité excessive de pulpe à l'intérieur. Faire fonctionner l'appareil pour décharger la pulpe à l'intérieur ou répéter le processus en activant une rotation inverse pendant environ 10 secondes, puis en l'arrêtant 2 à 3 fois. Ensuite, la trémie s'ouvrira sans problème. Des substances étrangères ou des matières solides (graines dures telles que des graines de kaki) ont-elles été insérées? Si des substances étrangères ou des matières solides sont insérées, les pièces risquent d'être endommagées plus gravement lors de la tentative de rotation inversée; communiquer avec le centre de service à la clientèle et demander un service après-vente.
	La chambre tremble pendant l'extraction du jus.	L'appareil peut osciller légèrement en raison des mouvements du moteur du boîtier de l'appareil. En fonction des caractéristiques des ingrédients (durs ou solides), les mouvements sont générés avec des amplitudes différentes. Il ne s'agit pas là d'une défaillance mais d'un phénomène normal observé lors de la rotation de la vis. Par rapport aux ingrédients tendres contenant beaucoup d'eau, les ingrédients relativement durs peuvent sembler produire une vibration plus importante. (p. ex., les carottes, les pommes de terre, les radis, les betteraves, les choux-raves, etc.)
	Le couvercle de décharge est fermé mais la pulpe est déchargée.	Même si le levier est fermé, la pulpe sera évacuée naturellement. Selon les ingrédients utilisés, il peut y avoir une différence dans la quantité et la vitesse de décharge.

	Un bruit inhabituel se fait entendre pendant l'extraction du jus.	Il s'agit d'un son naturel produit lorsque les ingrédients sont écrasés. Si les ingrédients sont durs ou solides, comme des pommes, des carottes, du chou, du céleri, des betteraves, etc., le bruit d'extraction peut être plus fort que celui entendu lors de l'extraction d'ingrédients plus tendres.
	La vis s'est arrêtée pendant le fonctionnement mais une rotation inversée ne fonctionne pas automatiquement.	Si l'alimentation est instable, l'appareil peut ne pas effectuer une rotation inversée automatiquement. Consulter la page 45 du manuel pour activer une rotation inversée.
	L'extraction du jus s'arrête automatiquement avant la fin de la minuterie de 5 minutes.	Il s'agit d'une fonction qui s'éteint automatiquement pour protéger l'appareil en cas d'utilisation fréquente de la rotation inversée automatique pendant l'extraction. Cela peut se produire si l'extraction est impossible ou si des ingrédients non coupés sont ajoutés. Veuillez vous référer à la page 48 du manuel pour les instructions relatives à chaque ingrédient et insérer les ingrédients en conséquence.
Mélangeur	**Le moteur s'arrête lorsque le mélangeur est en marche.**	Si le mélangeur est surchargé, le moteur peut s'arrêter. Éteindre l'appareil et retirer les ingrédients à l'origine de la surcharge ou le laisser reposer pendant environ 30 minutes.
	L'opération de broyage du mélangeur ne fonctionne pas.	L'appareil peut s'arrêter de fonctionner s'il y a trop d'ingrédients ou si les ingrédients sont trop épais. Régler la quantité et la taille des ingrédients, puis faire fonctionner à nouveau l'appareil. Si les ingrédients secs sont utilisés en grande quantité, ajouter plus de liquide avant l'opération.

français

13. Code d'erreur (commun à l'extracteur de jus et au mélangeur)

Code	Cause réelle	Actions à prendre
Er01	**Si une surintensité traverse l'appareil, cette erreur est générée pour protéger l'appareil.**	Cesser d'utiliser l'appareil et redémarrer après quelques minutes. Si le même problème persiste, veuillez communiquer avec le centre de service après-vente de HUROM.
Er04	**Si une haute tension est appliquée à l'appareil, cette erreur est générée pour protéger l'appareil.**	Cesser d'utiliser l'appareil et redémarrer après quelques minutes. Si le même problème persiste, veuillez communiquer avec le centre de service après-vente de HUROM.
Er06	**1. Si la rotation inversée automatique est souvent utilisée pendant le fonctionnement de l'extracteur de jus, cette erreur peut être générée pour protéger l'appareil. (Il s'agit d'une opération visant à protéger la chambre en cas d'insertion d'ingrédients durs ou ne pouvant pas être extraits.)** **2. Cette erreur peut être générée si le moteur ne parvient pas à effectuer l'activation initiale alors qu'il y a trop d'ingrédients dans le récipient du mélangeur.** **3. Cette erreur peut être générée si la surcharge du moteur entraîne l'activation du dispositif de protection de la température.** **4. Cette erreur peut être générée si le capteur qui détecte le fonctionnement du moteur est cassé.**	1. Arrêter de faire fonctionner le produit, vérifier et retirer le contenu de l'ensemble de la chambre de l'extracteur de jus, puis le remettre en marche. 2. Arrêter d'utiliser l'appareil et réduire la quantité de contenu dans le récipient du mélangeur ou augmenter la vitesse du moteur lors de la première utilisation. 3. Si le moteur s'arrête en raison d'une surcharge, laisser le moteur se reposer pendant environ 30 minutes avant de remettre l'appareil en marche. 4. Si le même problème persiste, veuillez communiquer avec le centre de service après-vente de HUROM.
⊔	**Cette erreur peut être générée si la manette de commande ou le bouton [START/STOP] est actionné alors qu'il n'y a pas d'ensemble de chambre de l'extracteur ou du récipient du mélangeur sur le boîtier de l'appareil.**	Installer le récipient de l'extracteur ou du mélangeur sur le boîtier de l'appareil avant de l'utiliser. Si le même problème persiste, veuillez communiquer avec le centre de service après-vente de HUROM.

ÍNDICE

P.54 1. Precauciones para un uso seguro

P.55 2. Precauciones durante el uso

P.56 3. Cómo montar la licuadora

P.58 4. Cómo montar la batidora

P.59 5. Guía del interruptor de encendido y del selector

P.60 6. Instrucciones de uso de la licuadora

P.62 7. Instrucciones de uso de la batidora

P.64 8. Guía de uso de ingredientes alimentarios para la licuadora

P.65 9. Guía de uso de ingredientes alimentarios para la batidora

P.66 10. Instrucciones de limpieza de la licuadora

P.67 11. Instrucciones de limpieza de la batidora

P.68 12. Antes de enviar una solicitud de reparación

P.69 13. Código de error

Antes de leer el manual

1. Lea las 'Precauciones para un uso seguro' (p. 54~55) y utilice el aparato de forma adecuada.

2. Después de leer el manual, guárdelo en un lugar conveniente para referencia futura

3. No lo utilice en el extranjero si el voltaje y el suministro eléctrico son diferentes.

4. Cualquier mejora de la calidad está sujeta a cambios sin previo aviso.

⚠ 1. Precauciones para un uso seguro.

Este símbolo indica una situación potencialmente peligrosa. Lea atentamente los detalles y siga las instrucciones para evitar situaciones peligrosas. La violación de cualquiera de las marcas de advertencia puede causar una lesión grave o la muerte, o daños considerables al producto.

- **No utilice una corriente distinta a la especificada en la tarjeta de garantía y en las especificaciones del producto. Puede provocar una descarga eléctrica, un incendio y/o una disminución del rendimiento. La conexión a un voltaje diferente puede reducir la vida útil del motor o provocar un mal funcionamiento.** Por seguridad, conecte la toma de corriente a tierra en todo momento. Tampoco lo conecte a una tubería de gas, de agua o de teléfono.
- **Si la funda del cable de alimentación se desprende o se corta durante el uso del producto debido a una negligencia, puede provocar un incendio y/o una descarga eléctrica. Por lo tanto, compruebe con frecuencia el estado del cable de alimentación, del enchufe y de la toma de corriente. Si el cable de alimentación está dañado, no lo repare o modifique usted mismo y, en su lugar, acuda a un centro de servicio postventa o a una sucursal. Inserte firmemente el cable de alimentación en la toma de corriente.**
- **No doble, ate, dañe o tire del cable de alimentación por la fuerza, ni lo coloque cerca de una temperatura o calor elevados, como una estufa de gas. Tampoco coloque ningún objeto pesado encima del producto, ni lo meta en un espacio estrecho, ni lo altere.** Podría dañar el cable de alimentación y provocar un incendio y/o una descarga eléctrica.
- **No pulse los botones ni inserte o tire del cable con las manos mojadas. Puede provocar una descarga eléctrica, un cortocircuito y/o un incendio. No deje que ninguna sustancia extraña entre en contacto y/o se acerque al interruptor.**
- **No utilice el producto en un lugar con un alto nivel de humedad o con riesgo de incendio. No coloque el aparato encima o cerca de una estufa de gas caliente, un microondas o cualquier aparato de cocina.**
- **No intente modificarlo bajo ninguna circunstancia. Tampoco intente desmontarlo o repararlo usted mismo.** No introduzca ningún objeto extraño, como un dedo, un palillo, una cuchara, un tenedor o un alfiler de hierro, en ninguna grieta o agujero del producto.
- **Si el enchufe está dañado, no lo repare ni intente modificarlo usted mismo y, en su lugar, póngase en contacto con el Servicio de atención al cliente de HUROM para que lo revisen.**
- **No moje y evite salpicaduras de agua en la base del producto. Si entra agua o cuerpos extraños en la base del producto, desconecte el enchufe y póngase en contacto con el Servicio de atención al cliente de HUROM.**
- **No sumerja la base del producto en agua para limpiarla. No deje que entre agua en el enchufe. No limpie el producto con un disolvente de pintura, bencina o productos químicos en spray. Guarde el producto de un lugar donde no haya alta temperatura ni humedad.**
- **No instale ni utilice el producto en un lugar como un lavabo o una bañera donde pueda entrar agua. No manipule los interruptores con las manos mojadas. Utilice el producto sólo en un suelo plano y seco.** Asegúrese de que ni agua o ni materiales extraños entren en contacto con el interruptor de alimentación del producto.
- **No utilice varias alianzas eléctricas simultáneamente enchufándolas todas en una misma regleta o toma de corriente múltiple. Utilice una toma de corriente exclusiva.**
- **No mueva el producto durante su funcionamiento. ni introduzca en el recipiente las manos, herramientas o cualquier otra cosa que no sean los ingredientes y el empujador.** Introducir manos, herramientas, etc. puede causar una lesión grave, un accidente y/o un mal funcionamiento.
- **Quienes no estén familiarizados con el manejo de este producto no deben utilizarlo solos.** Las personas que experimenten molestias físicas y/o mentales, las que carezcan de experiencia y conocimientos y los niños deben utilizar el producto bajo la supervisión de un adulto responsable.
- **No lo deje al alcance de los niños.** Los niños deben ser supervisados atentamente para que no utilicen este aparato para jugar. Existe el riesgo de que se produzcan lesiones o un mal funcionamiento si los niños lo golpean accidentalmente y lo tiran.
- **Para los niños, incluso una pequeña quemadura puede ser extremadamente peligrosa. Eduque a los niños para que aprendan el hábito de practicar la precaución con los líquidos calientes.**
- **Desconecte el aparato de la alimentación y desenchufe el cable de alimentación cuando instale o extraiga un accesorio, cuando no se utilice el producto o antes de limpiarlo.** Asegúrese de desenchufar el cable de alimentación antes de limpiarlo o cuando no esté en uso. Al quitar el cable de alimentación, asegúrese de sujetar el enchufe antes de tirar.
- **Asegúrese de desconectar el enchufe de la toma de corriente antes de limpiar el producto. No limpie el producto de forma incorrecta.** No lo limpie con un método no especificado en el manual del usuario. Asegúrese de consultar el manual de usuario para la limpieza.
- **Utilícelo en un lugar con una superficie nivelada. No utilice el producto al aire libre, ni ejerza un impacto excesivo sobre él o lo deje caer. No utilice el producto si está dañado.**
- **No utilice el producto mientras lleve puesto o posea un artículo con fuerza magnética (por ejemplo, una pulsera magnética). Mantener un artículo con fuerzas magnéticas cerca del producto puede causar un mal funcionamiento.**
- **El olor que se experimenta al utilizar un producto nuevo desaparecerá naturalmente con el tiempo.** Se trata de un fenómeno normal y no supone ningún problema para su uso.
- **El uso de una cantidad excesiva de ingredientes puede dañar las piezas.**
- **Retire todos los materiales de embalaje y etiquetas antes de utilizar el producto. Todos los materiales de protección adheridos al recipiente deben ser retirados antes de su uso.**
- **Por seguridad, mantenga los materiales de embalaje (bolsas de plástico, materiales de protección, etc.) fuera del alcance de los niños.**
- **Antes de utilizar el producto, compruebe si está colocado (montado) en el lugar correcto.**

- **No utilice este producto de uso doméstico para fines comerciales. El uso del aparato para un propósito o método incorrecto o el incumplimiento de la directriz anterior puede causar una lesión grave o la muerte, o daños considerables al producto.**
- **No limpie el producto a una temperatura de 80°C o superior. No lo coloque en un lavavajillas, secadora, microondas, etc.**
- **Si el producto no se limpia inmediatamente después de su uso, la pulpa puede secarse, lo que dificulta el desmontaje y la limpieza, y también provoca un deterioro del rendimiento. Por ello, si es posible, límpielo inmediatamente después de usarlo. No utilice la batidora como contenedor de almacenamiento. Vacíe el recipiente después de su uso.**
- **Asegúrese de entender bien cómo se preparan los ingredientes y de prepararlos adecuadamente antes de introducirlos.**
- **No utilice el producto en vacío antes de introducir los ingredientes.**
- **Cuando utilice el producto, tenga cuidado de que no se introduce accidentalmente en la entrada una corbata, un collar largo, una bufanda, etc.**
- **No utilice el aparato si un cuerpo giratorio (tornillo, cuchillas de corte, cuchillas inoxidables de la batidora) o una tapa (tapa de la tolva, tapa de la batidora) están dañados o agrietados. Si el aparato está dañado, no lo utilice y póngase en contacto con el Servicio de atención al cliente de HUROM para que lo revisen o reparen**

2. Precauciones durante el uso

Cuando utilice la licuadora

- **No lo utilice durante más de 30 minutos seguidos. Puede sobrecalentar el motor y causar un mal funcionamiento. Sin embargo, cuando lo utilice de forma continua, haga una pausa en el funcionamiento y utilícelo después de un descanso de más de 5 minutos.**
- **Los ingredientes mal preparados pueden dificultar el proceso de extracción y/o provocar daños en el producto.**
- **No utilice esta licuadora para triturar granos.**
- **Ingredientes que necesitan un cuidado extra al utilizar la licuadora e ingredientes que no pueden ser exprimidos: Ingredientes que necesitan un cuidado extra**
  - Si utiliza sólo ingredientes blandos, como plátanos, aloe, cactus, boniatos, kiwis maduros y tomates, el zumo puede estancarse dentro de la cámara, lo que puede dificultar la extracción de zumo. Añada otros ingredientes que no sean demasiado blandos.
  - Cuando introduzca nueces, cacahuetes, almendras, semillas de girasol, piñones, judías, etc., añada sólo una pequeña cantidad o añádala con otros ingredientes después de haberlos remojado en agua.
  Ingredientes de los que no se puede extraer zumo
  - No introduzca ingredientes que no puedan ser exprimidos, como semillas de sésamo, granos de café, pimientos chinos, corteza de árbol y agujas de pino. No introduzca peces de barro, anguilas, gambas, bígaros, calamares, etc.
  - No introduzca frutas empapadas en alcohol, miel o azúcar (uvas, frambuesas, moras, etc.) ni enzimas (salicornias, enzimas de pino piñonero, etc.).
  - No introduzca ingredientes cuyos atributos dificulten la extracción de zumo, como las bayas plateadas, el aloe, los cactus, el membrillo, los plátanos, los ñames, la raíz de kudzu, la caña de azúcar, las bellotas y los dientes de león.
  - No introduzca ingredientes hervidos, como patatas y boniatos cocidos. No utilice este producto para triturar granos.
  - No utilice ingredientes congelados para la extracción.
- **Se recomienda consumir el zumo de verduras extraído inmediatamente, si es posible, y no almacenarlo durante un largo periodo de tiempo.**
- **Mientras el producto esté en funcionamiento, no levante el recipiente ni abra la tapa. No utilice el producto en vacío- Puede acortar la vida útil del producto.**
- **No vuelva a extraer el zumo de la pulpa que ya ha sido exprimida.**
- **No introduzca ingredientes en la tolva por encima de la marca guía límite.**
- **No introduzca un palillo o una cuchara en la salida de zumo/pulpa durante el funcionamiento.**
- **Al introducir los ingredientes, no utilice nada más que el empujador. Puede dañar las piezas o causar una lesión corporal y/o un mal funcionamiento.**
- **El zumo o la pulpa pueden rebosar. El zumo puede dirigirse de vuelta hacia la tolva si la tapa del zumo está cerrada mientras se hace el zumo.**
- **Cuando se extrae zumo de frutas congeladas o de ingredientes que tienen quemaduras por congelación por haber estado almacenados en el congelador durante demasiado tiempo, la cantidad de extracción es pequeña o puede ser imposible extraerla en absoluto.**

Cuando utilice la batidora

- **No la utilice de forma continuada durante un tiempo superior al tiempo de uso estándar. Puede sobrecalentar el motor y causar un mal funcionamiento. Si tiene que utilizarla durante más tiempo que recomendado, hágalo con un intervalo de 30 minutos o más. En el modo manual, utilícela durante 1 minuto, 8 veces (1 minuto de funcionamiento seguido de 1 minuto de parada, se prohíbe su uso 9 veces consecutivas) y, en el modo automático, utilícelo una vez durante 7,5 minutos (7,5 minutos de funcionamiento seguido de 30 minutos de parada, se prohíbe su uso 2 veces consecutivas).**
- **Al retirar el recipiente durante el funcionamiento, hágalo después de que las cuchillas se detengan por completo.** Cuando saque los alimentos o mezcle los ingredientes, asegúrese de hacerlo después de separar el recipiente de la base del producto.
- **Utilice la batidora sólo cuando la tapa esté cerrada.**
- **Cuando esté encendida, no retire los alimentos pegados a las paredes del recipiente de la batidora ni mezcle los ingredientes.** Cuando saque los alimentos o mezcle los ingredientes, asegúrese de hacerlo después de separar el recipiente de la base del producto. Para volver a utilizar el aparato, deténgalo completamente antes de usarlo.
- **Cuando introduzca las manos o utensilios de cocina en el recipiente, asegúrese de sacar el tapón después de que el aparato deje de funcionar completamente. Al tocar o limpiar las cuchillas, tenga cuidado de no tocar los bordes afilados. Tenga cuidado de no cortarse las manos con las cuchillas.**
- **No vierta agua en una cantidad superior a la capacidad máxima permitida especificada en el diagrama de uso recomendado. La cantidad de agua o de ingredientes alimentarios debe mantenerse por encima de la marca mínima (100 ml) y por debajo de la marca máxima (1.000 ml). Utilice la cantidad recomendada.** Si el agua o los ingredientes alimentarios se llenan por encima del límite máximo, pueden desbordarse.
- **No toque las cuchillas afiladas con las manos desnudas. Utilice una herramienta de limpieza, como un cepillo de limpieza, para lavar el producto.**
- **Cuando separe la base del producto y la batidora, espere a que las cuchillas se detengan por completo. No separe las cuchillas y el recipiente. Las cuchillas no pueden separarse del recipiente. Tenga en cuenta su seguridad.**
- **Este es un producto que realiza una rotación de alta velocidad, por lo que produce ruido durante la rotación. Se trata de un fenómeno normal y no supone ningún problema para su uso. Si el aparato produce un calor excesivo o humo, deje de utilizarlo inmediatamente y póngase en contacto con el Servicio de atención al cliente de HUROM.**
- **Utilice el empujador sólo para ingredientes fríos y, para evitar el sobrecalentamiento, no utilice el Modo manual durante más de 1 minuto.** No introduzca ingredientes calientes para cocinar. Para los ingredientes calientes, enfríelos a temperatura ambiente antes de colocarlos en el recipiente.
- **Cuando prepare un batido, rompa los ingredientes sólidos y congelados en trozos finos antes de introducirlos en el recipiente.**
- **Procesar especias extremadamente duras como la nuez moscada o ingredientes como las raíces de Phellinus linteus puede dañar las cuchillas.**

3. Cómo montar la licuadora

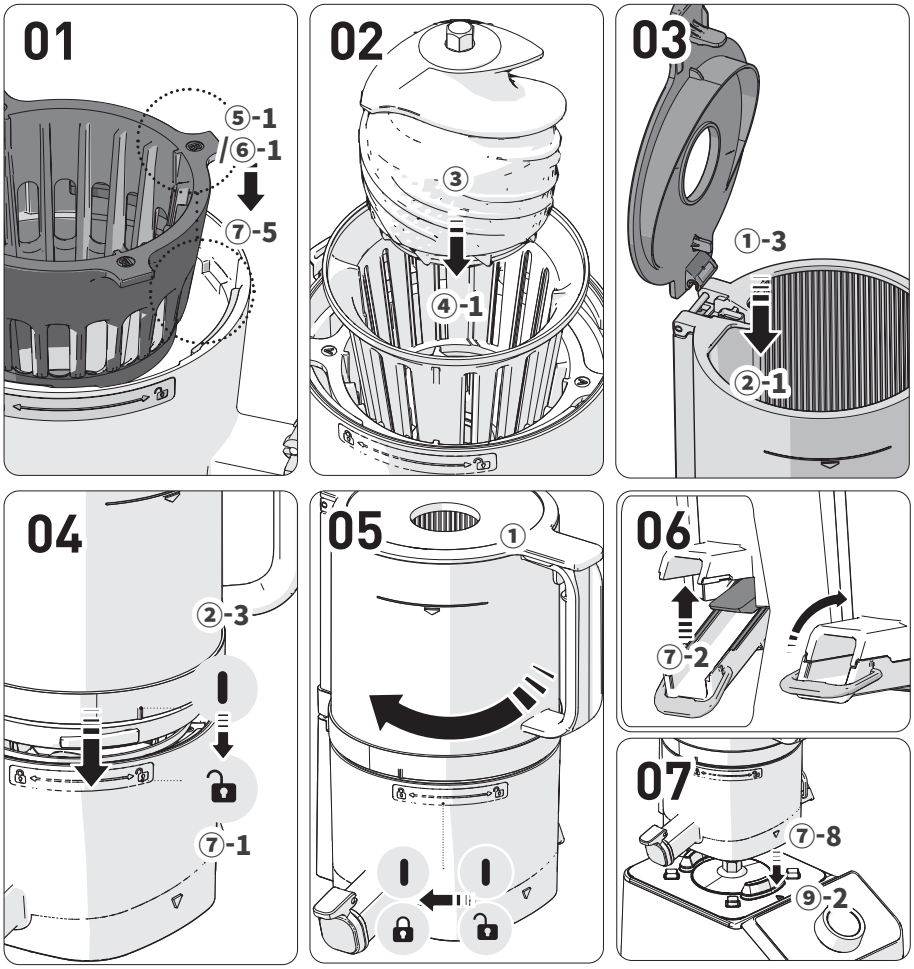

01 Haga coincidir la parte que sobresale en la parte superior del filtro exterior (⑤-1/⑥-1) con la ranura de la cámara (⑦-5) para ensamblar.

02 Monte el filtro interior y la hélice el filtro exterior, que está montado en la cámara.
Móntelos de manera que el punto de unión del filtro interior (④-1) se una con el saliente de la parte superior del filtro exterior (⑤-1/⑥-1).

03 Monte la tapa de la tolva (①-3) verticalmente en la tolva (②-1).

04 Alinee la marca [ ] de la guía de montaje de la tolva (⑦-1) con la marca [ ] de la guía de montaje de la cámara (②-3) para ensamblarlas.

05 Gire la tolva ensamblada en el sentido de las agujas del reloj hasta la marca [ ] de la guía de montaje de la cámara.
Si las piezas internas no están ensambladas correctamente, la tolva no cerrará.

06 Compruebe si la tapa de descarga (⑦-2) y el cierre de la cámara están bien cerrados.
1. Levante la tapa de descarga para cerrarla y fíjela con el cierre.
2. Si la empaquetadura no está correctamente montada o la palanca no está bien cerrada, puede haber fugas de jugo o la palanca puede abrirse durante la extracción.

07 Coloque el conjunto de la cámara correctamente montado en la base del producto siguiendo la marca de guía de la cámara (⑦-8) y la marca de guía de la base del producto (⑨-2).
Si la tolva está montada encima de la base del producto, la tolva no está bloqueada del todo debido al "tope de bloqueo" de color naranja.
Si la cámara no está asentada según la marca de guía, gírela ligeramente a la izquierda y a la derecha para asentarla en la marca de guía.

*** Las empaquetaduras son consumibles que se recomienda reemplazar cada 6 a 12 meses. Se pueden adquirir a través del Servicio de atención al cliente.**
(El zumo puede gotear si el producto no está bien montado).

Empaquetadura de extracción

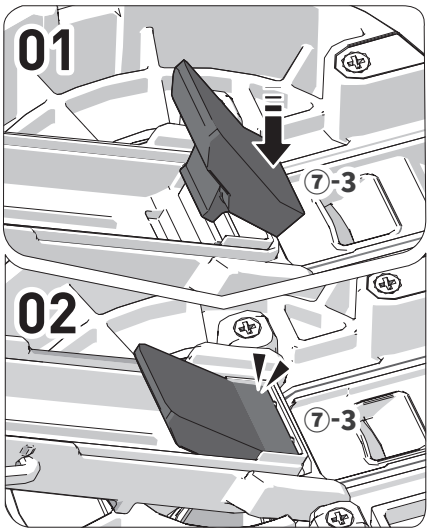

01 Sujete y saque la empaquetadura como si estuviera tirando de ella.
02 Después de la limpieza, inserte la empaquetadura como se muestra en la figura y luego presione hacia abajo.

Empaquetadura de sellado

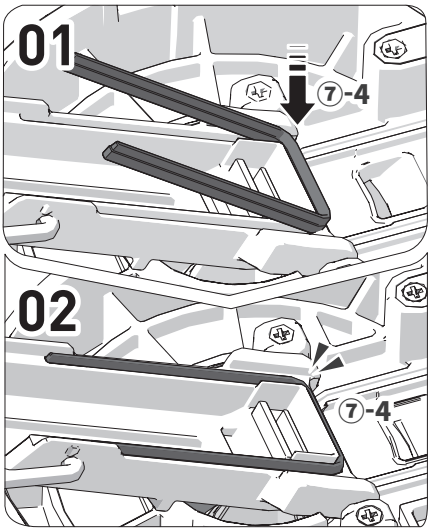

01 Sujete y saque la empaquetadura como si estuviera tirando de ella.
02 Después de la limpieza, introduzca primero un lado de la empaquetadura como si la estuviera enganchando.
03 Inserte la parte restante y presione hacia abajo el perímetro.

Tapón de la salida de zumo

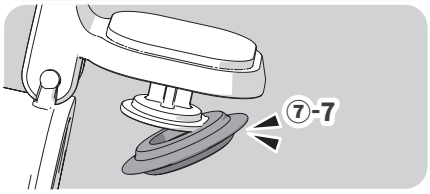

01 Después de la limpieza, introduzca primero un lado de la empaquetadura como si la estuviera enganchando.

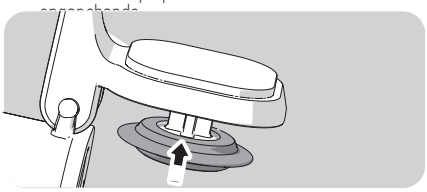

02 Inserte la parte restante y presione hacia abajo el perímetro.

Empaquetadura de la tolva

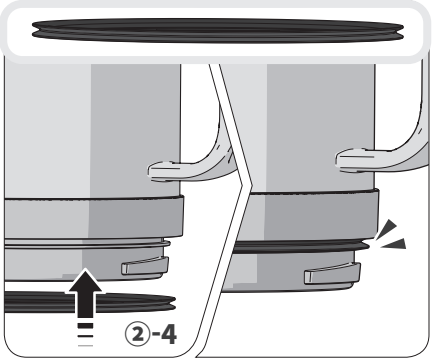

Monte la empaquetadura como se muestra en la figura.

Empaquetadura de la cámara

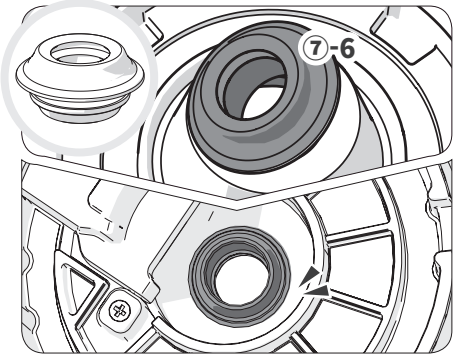

01 Agarre un lado y tire de él hacia atrás para separarlo.
02 Después de la limpieza, compruebe la parte superior e inferior de la empaquetadura e insértela como si estuviera enganchando un lado.
03 Presione firmemente la parte restante de la empaquetadura sin ninguna zona doblada para ensamblar.

Español

4. Cómo montar la batidora

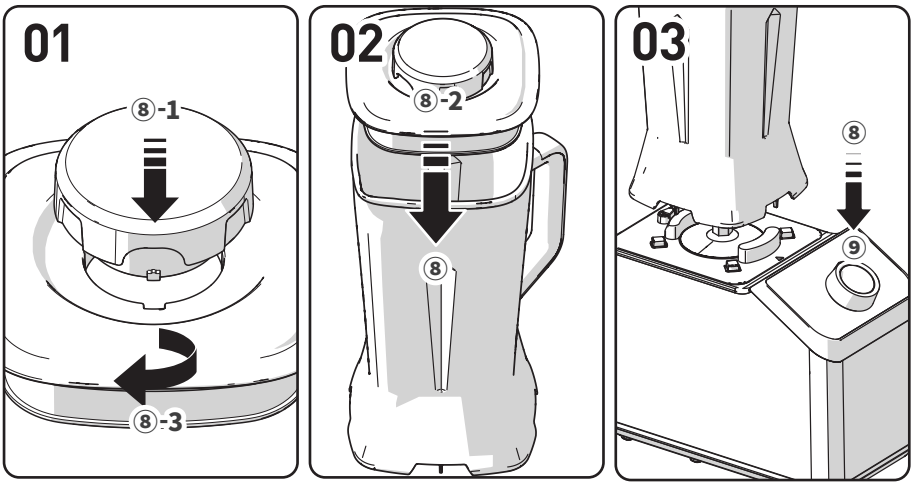

01 Coloque la tapa auxiliar (vaso medidor) (⑧-1) en la tapa del recipiente (⑧-3) y gírela en el sentido de las agujas del reloj para bloquearla.

02 Ponga los ingredientes deseados en el recipiente. Coloque la tapa del recipiente (⑧-2) en el recipiente (⑧) y ciérrela.

03 Instale el recipiente de la batidora montado(⑧) en la base del producto (⑨).
Si el indicador luminoso de encendido del panel de control y visualización está encendida, la batidora está lista para funcionar. Las cuatro superficies del recipiente de la batidora están montadas.
Antes de poner en funcionamiento el producto, compruebe si la base del producto, el recipiente, la tapa y el interruptor se han montado en las posiciones correctas. Si el recipiente no está correctamente instalado en la base del producto, la batidora no funcionará correctamente y el indicador luminoso de encendido no se encenderá.

Panel de control de la batidora

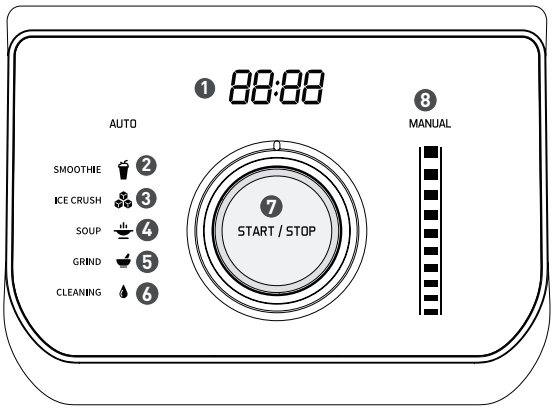

❶ **Pantalla LED**

❷ **[SMOOTHIE] Para batidos**

❸ **[ICE CRUSH] Para hielo o frutas congeladas**

❹ **[SOUP] Para sopa**

❺ **[GRIND] Para triturar**

❻ **[CLEANING] Para limpiar**

❼ **Selector / Botón [START/STOP]**

❽ **[MANUAL] Luz indicadora del modo manual**

<Modo de espera de la licuadora (recipiente presente) >

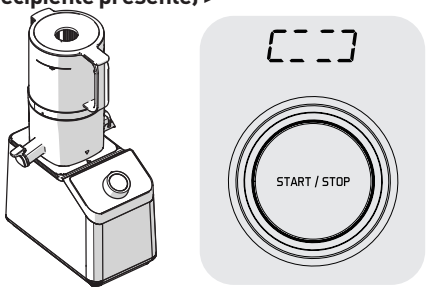

Funcionamiento
- Funciona cuando se pulsa brevemente el botón [START/STOP] en el modo de espera.
- Se utiliza cuando se activa el producto para extraer zumo.
- Se apaga automáticamente y se cambia al Modo de espera transcurridos 5 minutos desde la puesta en marcha. Si la tapa de la cámara se abre y se cierra durante el funcionamiento para introducir más ingredientes, el temporizador se reinicia.
* Si se abre la tapa de la tolva durante el funcionamiento, el producto se detiene. Si la tapa de la tolva se vuelve a cerrar antes de 60 segundos, continúa en funcionamiento. Pero, si transcurren 60 segundos, el funcionamiento se detiene automáticamente y pasa al estado de espera (parada).

Parada
- Se utiliza para detener el funcionamiento del producto.
- El producto se detiene cuando se pulsa brevemente el botón [START/STOP] mientras está en funcionamiento.
* Si el conjunto de la cámara no está instalado, todas las luces se apagan.
* Cuando ha transcurrido 1 minuto desde el estado de espera (parada), el producto entra en el modo de ahorro de energía (luz apagada). Si se pulsa el botón [START/STOP] o se monta el conjunto de la cámara, se desactiva el modo de ahorro de energía y se pasa al estado de espera (parada).

Rotación inversa
- Se utiliza cuando la operación se detiene o se necesita una rotación inversa por introducción excesiva de ingredientes durante la extracción.
* Sólo funciona cuando se pulsa el botón [START/STOP] durante más de 1 segundo, y se detiene cuando se suelta el interruptor.
* Si la hélice se detiene durante la extracción, el producto gira automáticamente en sentido inverso pero, si la alimentación eléctrica es inestable, la rotación inversa puede no funcionar. En tal caso, pulse el botón [START/STOP] durante más de 1 segundo para activar la rotación inversa y, a continuación, vuelva a pulsar brevemente el botón [START/STOP] para activarlo.

<Modo de espera de la batidora (recipiente presente) >

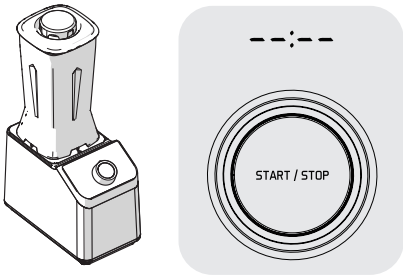

Modo manual 01
Gire el selector en el sentido de las agujas del reloj para hacer funcionar el aparato a la velocidad deseada.
Una vez terminada la operación, vuelva a colocar el selector en la posición [Indicador luminoso de encendido].
* El motor se detiene automáticamente después de un máximo de 1 minuto de funcionamiento.

Modo Manual 02 (Modo Pulso)
Mientras el botón [START/STOP] está pulsado, el motor funciona a la máxima velocidad. Una vez que se suelta el botón, el funcionamiento se detiene y pasa al estado de espera (parada).
* El motor se detiene automáticamente después de un máximo de 1 minuto de funcionamiento.

Al girar el selector en el modo automático
se enciende el LED del modo de programa deseado y, una vez pulsado el botón [START/STOP], comienza el [Modo automático] seleccionado.
Una vez finalizada la operación, el aparato se detiene automáticamente.
Para detener la operación, vuelva a colocar el selector en la posición del indicador luminoso de encendido o pulse el botón [START/STOP], que cancela la operación y cambia al modo de espera.

6. Instrucciones de uso de la licuadora

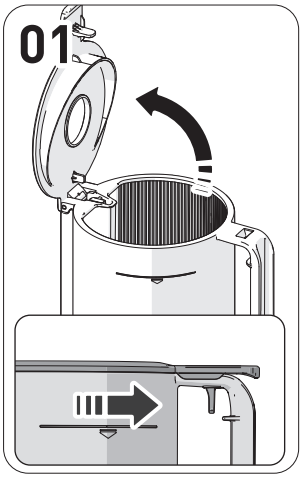

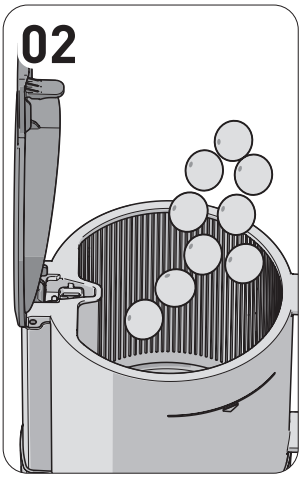

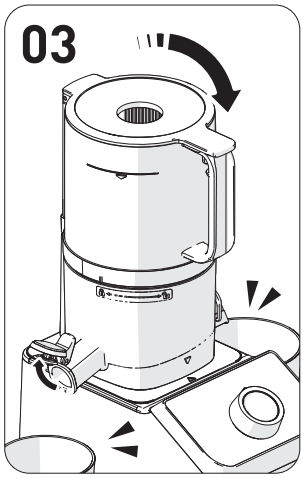

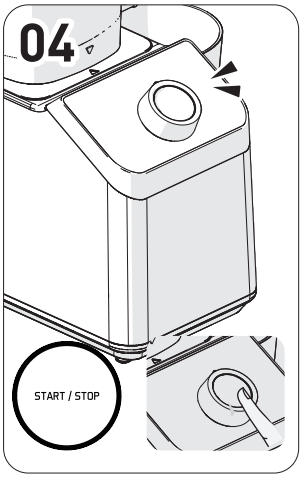

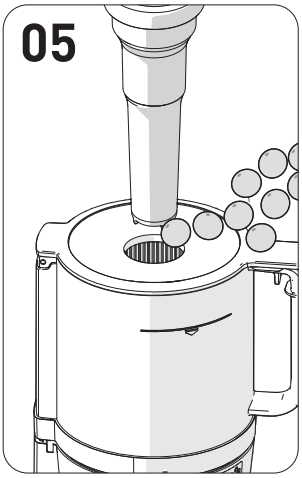

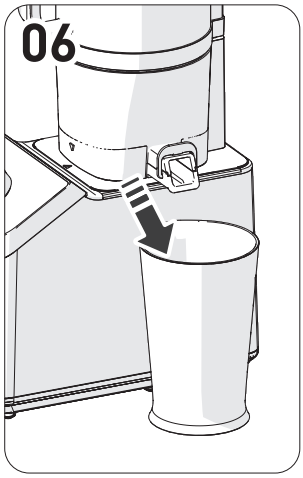

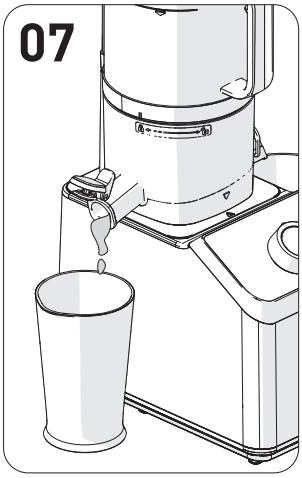

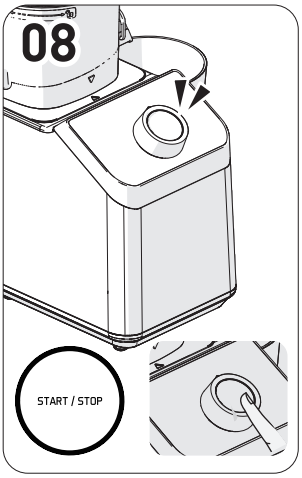

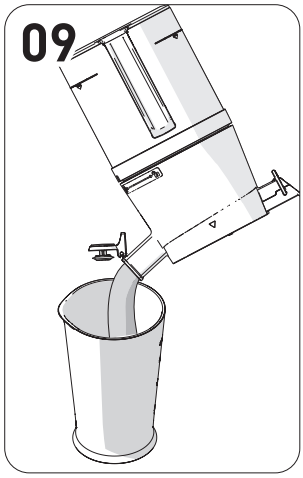

01 Tire de la palanca situada en el interior del asa de la tolva para abrir la tapa de la tolva.
① La tapa de la tolva se abre al tirar de la palanca situada en el interior del asa de la tolva Introducir una cantidad excesiva de ingredientes puede suponer un esfuerzo excesivo para el producto.

02 Añada ingredientes sólo hasta la marca de límite de la tolva.
① Para los ingredientes blandos, mézclelos con otros ingredientes de los que extraer zumo.
② Cuando extraiga una gran cantidad, vacíe con frecuencia la cámara y el contenedor de pulpa.

03 Cierre la tapa de la tolva y mantenga abierta la tapa de zumo.
① Antes de girar el selector de extracción, coloque primero el recipiente de zumo.
② El zumo puede dirigirse de vuelta hacia la tolva si la tapa del zumo está cerrada mientras se hace el zumo. Si el zumo no sale incluso después de abrir la tapa del zumo, abra la tapa de la tolva y vacíe el contenido.

04 Pulse el botón [START/STOP] para iniciar la operación.
① Si la hélice se detiene durante el funcionamiento, el producto gira automáticamente en rotación inversa y luego pasa a un funcionamiento normal. Pero, si la alimentación es inestable, la rotación inversa puede no funcionar automáticamente. En tal caso, pulse el botón [START/STOP] durante más de 1 segundo para activar la rotación inversa y, a continuación, vuelva a pulsar brevemente el botón [START/STOP] para activarlo.
② Se ha establecido un temporizador que se detiene automáticamente después de unos 5 minutos desde el inicio del funcionamiento. Si se controla el botón [START/STOP] durante el funcionamiento o se abre y luego se cierra la tapa de la tolva, lo que pone en pausa y luego reinicia la máquina, el temporizador se restablece a 5 minutos de nuevo.

05 Para añadir más ingredientes durante el funcionamiento, utilice la entrada adicional o abra la tapa de la tolva.
① Cuando se abre la tapa de la tolva, el funcionamiento se detiene.
② No utilice nada más que el empujador designado.
③ En caso de que la hélice gire pero los ingredientes no se trituren en la tolva durante la extracción, utilice el empujador para presionar los ingredientes.

06 Vacíe con frecuencia el contenedor de pulpa y el de zumo para que no se llenen.

07 Deje que la máquina funcione durante aproximadamente 1 minuto más después de que todos los ingredientes bajen a la tolva.
① Presiona y exprime lentamente los ingredientes, por lo que tarda algún tiempo hasta que se exprime el último ingrediente.
② La eliminación de la pulpa restante mediante el funcionamiento adicional de la máquina después de la extracción hace que sea más conveniente separar la tolva y limpiar las piezas.

08 Una vez terminada la extracción de zumo y de pulpa, pulse el botón [START/STOP] para detener la máquina.
① La máquina se detiene 3 segundos después de ser detenida por el botón [START/STOP].

09 Vierta el zumo restante inclinando la cámara hacia adelante.
① En el caso de los zumos concentrados y espesos hechos con tomates, etc., puede seguir quedando zumo en la cámara.

Nota
La rotación inversa es una función que devuelve los ingredientes hacia arriba. Sólo funciona mientras el botón [START/STOP] está pulsado y, una vez que se levanta el dedo del botón, la hélice deja de girar. Después de que el tornillo se detenga por completo tras una rotación inversa, pulse brevemente el botón [START/STOP] para iniciar de nuevo la operación. Cuando utilice la función de extracción o de rotación inversa, asegúrese de pulsar el botón [START/STOP] después de que la hélice deje de moverse completamente. Si la máquina no funciona incluso después de seguir los pasos anteriores, desenchufe el cable de alimentación de la toma de corriente, desmonte el juego de cámara, lávelo y vuelva a utilizarlo. Debido a sus características, el motor no se detendrá de inmediato, sino que continuará girando lentamente en la dirección de funcionamiento antes de detenerse por completo.

7-1. Modo manual

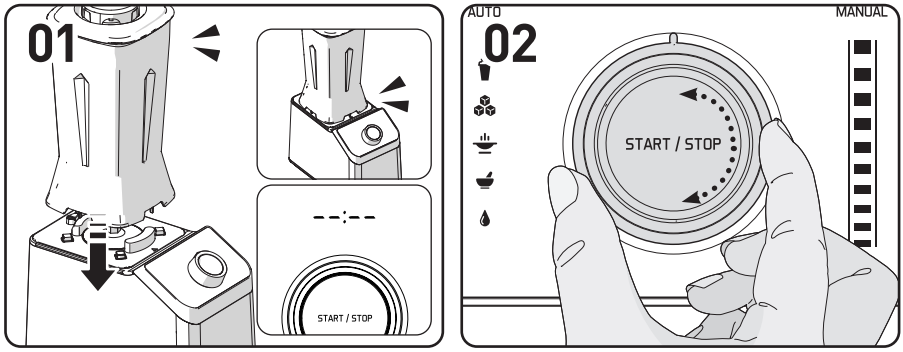

Modo manual 01: Selector de control de velocidad [Mín / Máx]

01. Compruebe si el recipiente en el que se introducen los ingredientes está instalado en la base del producto y si la tapa está cerrada.
    * Si no está preparado, consulte Cómo montar la batidora en la página 58.
02. Gire el selector en el sentido de las agujas del reloj para hacer funcionar el aparato a la velocidad deseada.
    Una vez terminada la operación, vuelva a colocar el selector en la posición [Indicador luminoso de encendido].
    * El motor se detiene automáticamente después de un máximo de 1 minuto de funcionamiento.

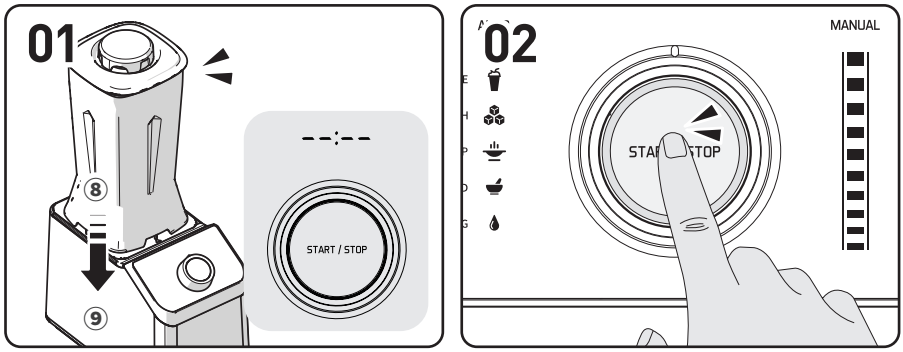

Modo manual 02: Modo pulso

01. Compruebe si el recipiente en el que se introducen los ingredientes está instalado en la base del producto y si la tapa está cerrada.
    * Si no está preparado, consulte Cómo montar la batidora en la página 58.
02. Mientras el botón [START/STOP] está pulsado, el motor funciona a la máxima velocidad.
    Una vez que se suelta el botón, el funcionamiento se detiene y pasa al estado de espera (parada).
    * El motor se detiene automáticamente después de un máximo de 1 minuto de funcionamiento.

※ **Advertencia**

06 No retire el recipiente hasta que las cuchillas dejen de girar por completo y el selector vuelva a la posición [Indicador luminoso de encendido].
Cuando el recipiente se separa de la base del producto mientras se controla la velocidad, el Indicador luminoso de funcionamiento de la base se apaga y el motor se detiene.
Tan pronto como el recipiente se reinstale en la base del producto, el Indicador luminoso de funcionamiento de la base parpadea.
Para que vuelva a funcionar con normalidad, vuelva a colocar el selector en la posición [Indicador luminoso de encendido].
La máquina volverá a funcionar normalmente.

7-2. Instrucciones de uso del Modo manual

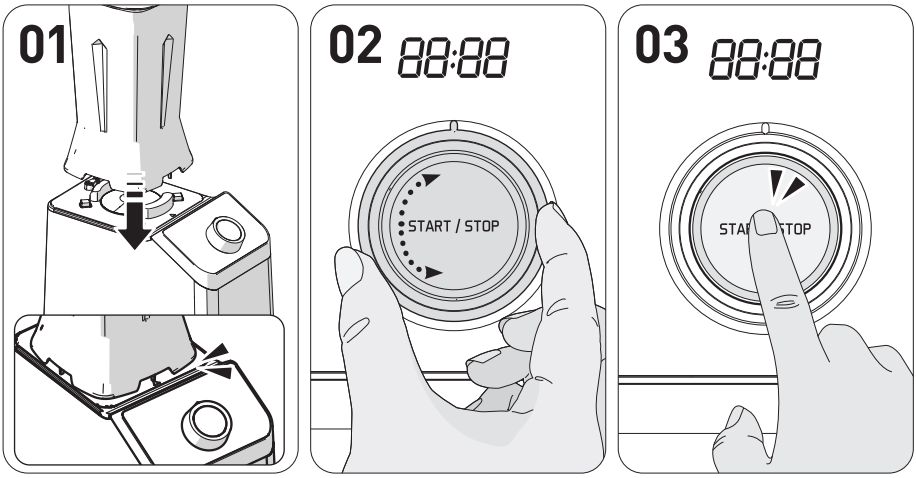

Modo automático: SMOOTHIE, ICE CRUSH, SOUP, GRIND, CLEANING

01. Compruebe si el recipiente en el que se introducen los ingredientes está instalado en la base del producto y si la tapa está cerrada.
    * Si no está preparado, consulte Cómo montar la batidora en la página 58.
02. Gire el selector hacia la izquierda para seleccionar el menú automático deseado.
    * Puede elegir entre 5 menús automáticos; consulte la siguiente tabla para cada menú.
03. Al pulsar el botón [START/STOP], se inicia el [Modo Automático] seleccionado.
    Una vez finalizada la operación, el aparato se detiene automáticamente.
    Para detener la operación, vuelva a colocar el selector en la posición del indicador luminoso de encendido o pulse el botón [START/STOP], que cancela la operación y cambia al modo de espera.

Programa automático	Propósito del Programa automático	Cantidad de uso recomendada	Tiempo de funcionamiento del programa
[SMOOTHIE] Para batidos	Batido suave y concentrado con verduras, frutas blandas, frutos secos, etc.	Mín. 100ml / Máx. 1.000ml	55 seg.
[ICE CRUSH] Para hielo o frutas congeladas	Sorbetes y granizados con hielo y frutas congeladas	Mín. 100ml / Máx. 500ml (consulte la receta)	50 seg.
[SOUP] Para sopa	Sopa caliente y café con leche	Mín. 100ml / Máx. 500ml (consulte la receta)	7 min. 30 seg.
[GRIND] Para triturar	Tritura rápidamente ingredientes secos (granos de café, etc.) en trozos muy finos	Máx. 200 g	40 seg.
[CLEANING] Para limpieza	El modo de autolimpieza ayuda a lavar fácilmente incluso las zonas difíciles de limpiar a mano	Mín. 100ml / Máx. 1.000ml	19 seg.

8. Guía de uso de ingredientes alimentarios para la licuadora

*** Esta es una referencia sobre cómo preparar cada ingrediente y, en caso de que tenga alergias específicas, se deben elegir ingredientes que se adapten a su cuerpo.**
*** Consulte el método de preparación de los ingredientes y seleccione un filtro que se adapte a ellos.**
*** Prepare los ingredientes en tamaños que puedan introducirse en la tolva. Si desea hacer un zumo de gran volumen o un zumo rápido, corte los ingredientes en trozos más pequeños antes de introducirlos. Para aproximadamente 1kg, repita el paso de "desmontar y limpiar después de exprimir" para su uso.**
*** No introduzca ingredientes en la tolva por encima de la marca guía límite.**
*** Cuando haga zumo de ingredientes que no sean raíces, hojas y tallos de verduras con un filtro fino, los ingredientes pueden estancarse dentro de la cámara.**
*** Cuando haga zumo de frutas y verduras fibrosas con un filtro básico, el zumo puede espesarse.**

8-1. Filtro básico (naranja)

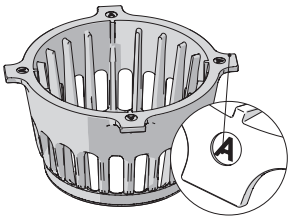

- Utilícelo para exprimir frutas y verduras comunes.
- Clasificación del filtro: La marca de clasificación del filtro [A] aparece en el saliente de la parte superior del filtro.

Cítricos

Pomelos, naranjas, limones, etc.
Prepare los ingredientes pelándolos y cortándolos en trozos más pequeños para que quepan en la entrada de la tolva.

Frutas con cáscaras gruesas

Piñas, fruta del dragón, melones, sandías, granadas, etc.
Prepare los ingredientes pelándolos y cortándolos en trozos más pequeños para que quepan en la entrada de la tolva.

Frutas con hueso

Uvas, manzanas, melocotones, caquis, ciruelas, cerezas, peras, melones coreanos, etc.
En el caso de los ingredientes que contienen semillas duras e imposibles de masticar o huesos de gran tamaño, como las de los melocotones, asegúrese de retirar primero los huesos y cortar y preparar sólo la pulpa. Los huesos duros pueden detener la operación o dañar las piezas.
Las semillas de las manzanas son tóxicas, así que elimínelas en la medida de lo posible. En el caso de las uvas, arranque cada uva del racimo después de limpiarlas bien. No extraiga sólo los ingredientes demasiado blandos, sino mézclelos con otras frutas y verduras.

Frutas blandas

Extracción individual (bayas, tomates cherry, piñas, etc.)
Limpie a fondo y corte los ingredientes en trozos pequeños que puedan caber en la entrada de la tolva.
En el caso de las frutas y hortalizas con tallo, retire primero los tallos.
Extracción mixta (fresas, kiwi, plátanos, tomates, mangos, etc.)
Para los ingredientes secos y viscosos, mézclelos con otros ingredientes para la extracción.
Retire la cáscara y los tallos. Para los mangos, elimine el hueso.

8-2. Filtro fino (negro)

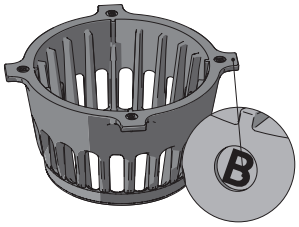

- Se utiliza cuando se exprimen ingredientes fibrosos o verduras de raíz, tallo y hoja (para las frutas y verduras comunes, utilice el filtro básico).
- Clasificación del filtro: La marca de clasificación del filtro [B] aparece en el saliente de la parte superior del filtro.

Verduras de raíz

Zanahorias, remolachas, jengibre, batatas, patatas, ajo, etc.
Lave los ingredientes con agua corriente para eliminar la suciedad y otras sustancias extrañas. Para los ingredientes fibrosos, como el jengibre, pele la piel exterior y córtelos en trozos pequeños. Para los ingredientes largos, córtelos verticalmente para su extracción.

Verduras de hoja y de tallo

Apio, col rizada, col, perejil de agua, hierba de trigo, cebollino, etc.
Corte los ingredientes en trozos de 3 cm o menos para la extracción. Dado que las verduras de hoja y de tallo son ásperas y fibrosas, no es fácil extraer el zumo y pueden quedar atrapadas en la hélice.

Artículo común: Ingredientes que no se pueden exprimir

Introducir los siguientes ingredientes puede causar daños o un mal funcionamiento.
- Ingredientes que no pueden ser exprimidos como semillas de sésamo, granos de café, pimientos chinos, corteza de árbol y agujas de pino (peces de barro, anguilas, gambas, bígaros, calamares, etc.)
- Frutas empapadas en alcohol, miel o azúcar (uvas, frambuesas, moras, etc.) y enzimas (salicornias, enzimas de pino piñonero, etc.)
- Ingredientes cuyos atributos dificulten la extracción de zumo, como las bayas plateadas, el aloe, los cactus, el membrillo, los plátanos, los ñames, la raíz de kudzu, la caña de azúcar, las bellotas y los dientes de león.
- Ingredientes hervidos como patatas y boniatos cocidos
- No utilice este producto para triturar granos.
- Ingredientes congelados

*** Al picar hielo, el hielo deberá ser menor de 20 mm y más ligero de 200 g.**
*** No retire el recipiente hasta que las cuchillas dejen de girar por completo y el selector vuelva a la posición de parada.**
*** Si se realiza la operación sin la tapa auxiliar, el contenido puede salir disparado hacia el exterior, por lo que asegúrese de utilizarlo después de instalar correctamente la tapa auxiliar.**
*** No introduzca en el recipiente ningún ingrediente que no sea comestible.**
*** Al triturar granos o ingredientes secos, el polvo o los materiales triturados pueden salpicar fuera del recipiente. [Se recomienda moler ingredientes secos 7 o menos veces consecutivas (condición de funcionamiento de 1 minuto)].**
*** El modo manual (control del selector) permite controlar la velocidad y, si se pone a velocidad demasiado lenta, el motor puede detenerse debido a la carga de los ingredientes, lo que puede generar posteriormente un error (Er-06). En caso de que se produzca el error, cambie a la posición de parada para borrar el error. Aumente más la velocidad al principio del funcionamiento.**
*** Al intentar utilizar la máquina una vez se ha retirado el recipiente del cuerpo del producto, se muestra Recipiente vacío (└┘ parpadea) y la máquina no funciona. Para un funcionamiento normal, mueva el selector a la posición Stop, coloque el recipiente y vuelva a ponerla en marcha.**

Verduras y frutas muy viscosas

Los ingredientes con alta viscosidad, como ingredientes cocidos al vapor o hervidos (batatas, calabaza de otoño, etc.), los granos mojados o hervidos (arroz mojado, etc.), los aguacates, los mangos y los plátanos no se mezclan bien si no hay suficiente agua. Dichos ingredientes se triturarán bien si se introducen los ingredientes y el agua en una proporción de 1:1. Si el contenido de agua es bajo, es posible que las cuchillas no se muevan debido a la viscosidad de los ingredientes, lo que puede causar un mal funcionamiento o reducir la vida útil del producto.
Cantidad de uso recomendada: Menos de 1000 ml

Frutas y verduras duras con bajo contenido de agua como

Las espinacas, el apio, las zanahorias, las manzanas, las peras, los rábanos, el brócoli y la col no se pueden moler bien porque las secciones superior e inferior no se mezclan lo suficiente. Dichos ingredientes se triturarán bien si se introducen los ingredientes y el agua en una proporción de 1:1.
Cantidad de uso recomendada: Menos de 1000 ml

Frutas congeladas y granizados

Los ingredientes congelados, como mangos, arándanos y plátanos congelados y los ingredientes añadidos con hielo, sólo se trituran en la sección inferior debido a la ausencia de contenido de agua. Dichos ingredientes se triturarán bien si se introducen los ingredientes y el agua en una proporción de 1:1.
Cantidad de uso recomendada: Menos de 1000 ml

Ingredientes secos y duros

Triturar más de 200 g de ingredientes secos (anchoas, gambas, setas, etc.), granos de café, arroz, etc. puede suponer un esfuerzo excesivo. Los granos secos o el marisco se pueden triturar más fácilmente si se tuestan o saltean primero.
Cantidad de uso recomendada: Menos de 200 g

Ingredientes picados para condimentar

En el caso del ajo, la cebolla, la guindilla, el jengibre, etc., tritúrelos a baja velocidad y detenga la operación antes de volver a juntar los ingredientes y volver a triturarlos (debe repetirse de 2 a 3 veces). Introducir una cantidad excesiva de ingredientes puede suponer un esfuerzo excesivo para el producto.
Cantidad de uso recomendada: Menos de 300g

Ingredientes que no se pueden utilizar

Ingredientes duros como una roca, harina y otros ingredientes para la masa, carne con huesos grandes o muchos tendones, ingredientes calientes, huesos de frutas duras, etc.

10. Instrucciones de limpieza de la licuadora

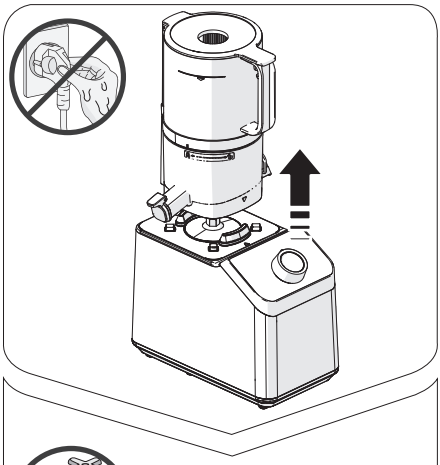

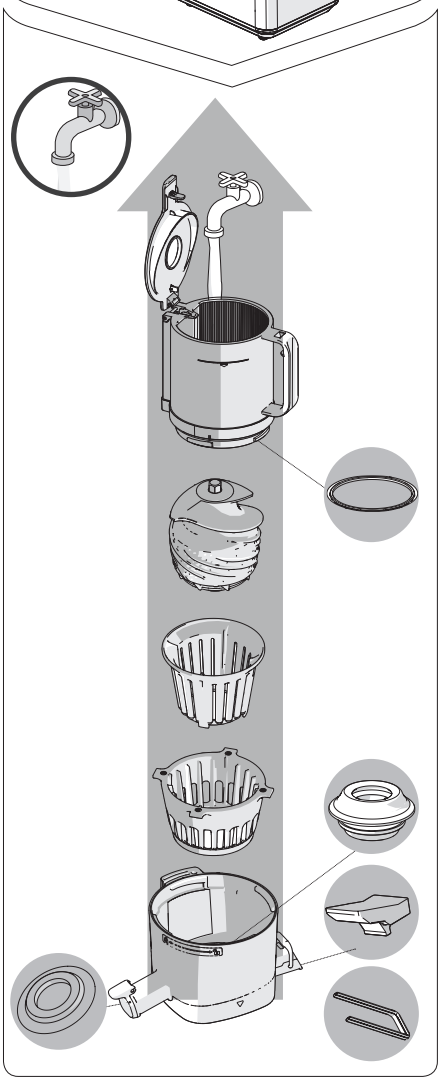

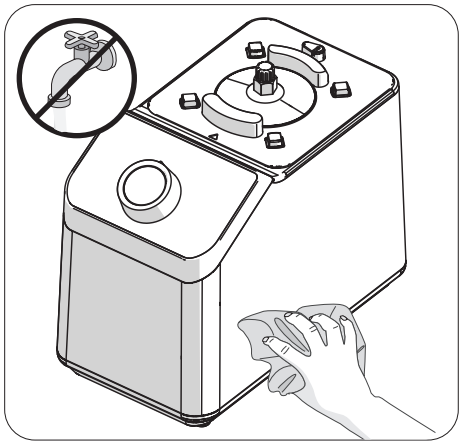

Después de que el producto deje de funcionar por completo, desconecte el cable de alimentación con las manos secas. Aunque el producto se haya detenido, el motor se detendrá lentamente, por lo que, después de que el funcionamiento se detenga por completo, espere unos 3 segundos antes de separar el conjunto de la cámara.

01 Separe el conjunto de cámara de la base del producto. Gire la tolva para abrirla y, a continuación, tire secuencialmente de cada una de las piezas para desmontarlas.

02 Lave las piezas con un cepillo de limpieza bajo el agua corriente.

03 Abra la tapa de descarga y la tapa de zumo para limpiar la cámara.

04 Limpie la base del producto con un paño húmedo o un trapo suave.

05 Separe y lave las empaquetaduras de silicona después de usarlas. - Pueden quedar residuos pegados. (empaquetadura de la tolva, empaquetadura de la tapa de zumo, empaquetadura de extracción, empaquetadura de sellado, empaquetadura de la cámara)

06 Puede esterilizar las piezas sumergiéndolas en agua caliente diluida con bicarbonato de sodio, ácido cítrico o vinagre.

※ Si no se limpia el producto inmediatamente después de su uso, sus piezas de acero inoxidable y otras partes pueden corroerse o decolorarse debido a la sal y la pulpa de los ingredientes. Además, los contaminantes pueden secarse y quedarse pegados en el interior, lo que dificulta su desmontaje y limpieza, y también puede causar un deterioro del rendimiento. Asegúrese de limpiar y secar completamente el producto al aire libre inmediatamente después de usarlo y guárdelo en un lugar limpio. Para el almacenamiento a largo plazo, utilice un cepillo de limpieza para lavarlo. No lo limpie con agua hirviendo o a alta temperatura ni utilice un estropajo, una esponja de acero, abrasivos y otros utensilios de limpieza afilados. No introduzca las piezas en un lavavajillas o en un secador de platos.

※ Si se vierte agua limpia y se agita para el lavado, la pulpa se desprenderá más fácilmente.

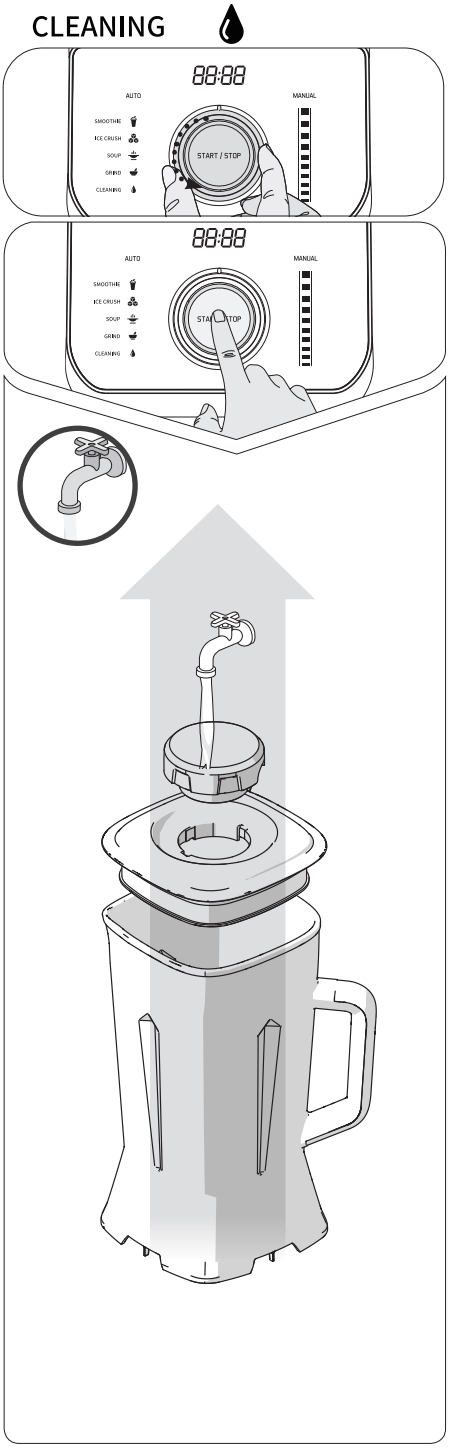

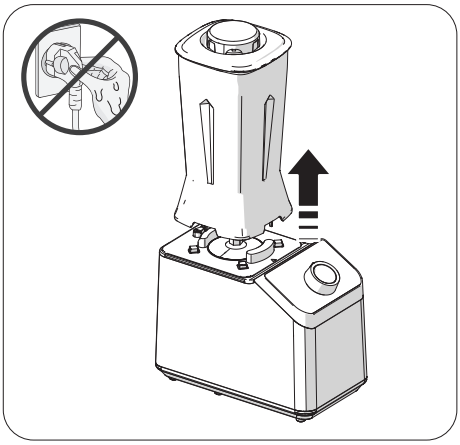

Instrucciones de uso del Modo [CLEANING]

01 Vierta agua en el recipiente de manera que las cuchillas queden sumergidas.

02 Coloque el recipiente en la base del producto y, a continuación, monte correctamente la tapa del recipiente y la tapa auxiliar (vaso medidor).

03 Gire el selector para seleccionar el menú [CLEANING] en el Modo automático y, a continuación, pulse el botón [START/STOP] para lavar.

※ **No retire el recipiente hasta que las cuchillas dejen de girar por completo y el selector vuelva a la posición de parada. Apague el aparato, desconecte el enchufe y luego desmonte el recipiente.**

01 Desconecte el cable de alimentación para apagar el aparato. Limpie la base del producto con un paño húmedo o una esponja suave. Tenga cuidado de no sumergir la base del producto en agua ni dejar que entre agua en ella.

02 Separe la tapa del recipiente y la tapa auxiliar para lavarlas.
Lávelas y séquelas antes de montarlas.

03 Enjuague suavemente el interior del recipiente con agua. Tenga cuidado de que no entre agua en el fondo del contenedor que toca el cuerpo del producto. No sumerja el recipiente en agua. Puede crear óxido o afectar al rendimiento del producto.

※ En caso de que no se eliminen los cuerpos extraños de las cuchillas después de lavarlas, no introduzca la mano en el recipiente, sino que utilice una herramienta de limpieza, como un cepillo, para eliminar los cuerpos extraños.

※ Las cuchillas no pueden separarse del recipiente. No las separe y actúe siguiendo las normas de seguridad.

※ No coloque ninguna de las piezas en el lavavajillas.

12. Antes de enviar una solicitud de reparación

Compruebe lo siguiente antes de solicitar una reparación. Para el servicio de seguimiento y cualquier consulta que pueda tener durante el uso del producto, póngase en contacto con nuestro Servicio de atención al cliente, o con la página web http://www.globalhurom.com. Compruebe el número del fabricante o el número que aparece bajo el código de barras cuando solicite el servicio de seguimiento o las piezas.

Habitual	**No funciona sólo con la base del producto.**	Compruebe si el conjunto de la cámara de la licuadora o el recipiente de la batidora y la base del producto están bien montados. Asegúrese de desconectar la alimentación cuando monte o desmonte el producto.
	Móntelo de manera que quede alineado con el sensor de seguridad.	Compruebe si está montado de acuerdo con la marca de guía. Asegúrese de desconectar la alimentación cuando monte o desmonte el producto.
	Hay grietas o marcas de arañazos en el producto.	En el proceso de fabricación del molde, se crean marcas en forma de curva además de las marcas de molde de líneas rectas. Son partes normales y no afectan en absoluto al funcionamiento.
	No funciona.	Compruebe si el cable de alimentación está bien introducido. Es posible que la máquina no funcione después de un largo período de uso. Funcionará normalmente después de que el calor que ha adquirido la base del producto (motor) se enfríe. Compruebe si el producto está bien montado. Si el producto está mal montado, no funcionará. Compruebe si el producto se ha montado siguiendo los pasos especificados en la guía de montaje. Consulte la página de la guía de montaje.
Licuadora:	**La licuadora deja de funcionar durante el exprimido.**	El zumo puede salir por la salida de la pulpa inmediatamente después de introducir los ingredientes. ¿Se ha introducido una cantidad excesiva de ingredientes o ingredientes muy gruesos? Consulte la página 61 del manual para activar la rotación inversa. Por seguridad, se ha establecido un temporizador que se detiene automáticamente después de unos 5 minutos desde el inicio del funcionamiento. Vuelva a pulsar brevemente el botón [START/STOP] para iniciar el funcionamiento.
	El zumo sale por la salida de la pulpa inmediatamente después de introducir los ingredientes.	Dependiendo de los ingredientes introducidos, pueden salir pequeñas cantidades de zumo por la salida de la pulpa. Esto no es un defecto del producto, sino un fenómeno causado por las características de los ingredientes. La fuga se detendrá una vez que el producto comience a funcionar. Si la fuga continúa, póngase en contacto con el Servicio de atención al cliente.
	El zumo vuelve a la tolva.	¿Extrajo el zumo con la tapa de zumo cerrada? Cuando se extrae zumo con la tapa de zumo cerrada, el zumo puede retroceder hacia la tolva. Si el contenido no se descarga lo suficiente incluso después de abrir de nuevo la tapa de zumo, abra la tapa de la tolva y vacíe el contenido.
	Hay fugas de zumo entre la tolva y la cámara, o entre la cámara y la base del producto.	¿Está bien montada la empaquetadura de la tolva o de la cámara? El zumo goteará si la empaquetadura de la tolva o la empaquetadura de la cámara se ha montado al revés o de forma incompleta. Compruebe si la empaquetadura está bien montada.
	La tolva no se abre.	Puede haber un exceso de pulpa en el interior. Accione el producto para descargar la pulpa del interior o repita el proceso de activar una rotación inversa durante unos 10 segundos y luego detenerse 2 o 3 veces. Entonces, la tolva se abrirá sin problemas. ¿Se han introducido sustancias extrañas o materias sólidas (huesos duros como los del mango)? Si se introducen sustancias extrañas o materias sólidas, las piezas pueden dañarse más gravemente al intentar una rotación inversa, por lo que debe ponerse en contacto con el Servicio de atención al cliente y solicitar el servicio posventa.
	La cámara tiembla durante el exprimido.	El producto puede tambalearse ligeramente debido a los movimientos del motor de la base del producto. Dependiendo de las características de los ingredientes (duros o resistentes), los movimientos se generan en distintas magnitudes. No se trata de un mal funcionamiento, sino de un fenómeno normal que se observa cuando la hélice gira. En comparación con los ingredientes blandos con mucho contenido de agua, los ingredientes relativamente más duros pueden parecer que producen una mayor vibración. (por ejemplo, zanahorias, patatas, rábanos, remolachas, coles, etc.)
	La tapa de descarga está cerrada pero la pulpa se descarga.	Aunque la palanca esté cerrada, la pulpa se descargará de forma natural. Dependiendo de los ingredientes utilizados, puede haber una diferencia en la cantidad y velocidad de descarga.
	Se oye un ruido inusual mientras se hace el zumo.	Es un sonido natural que se produce cuando se trituran los ingredientes. Si los ingredientes son duros o resistentes, como manzanas, zanahorias, coles, apio, remolachas, etc., el ruido de extracción puede ser más fuerte que el que se oye al exprimir ingredientes más blandos.

	La hélice se detuvo durante el funcionamiento, pero la rotación inversa no funciona automáticamente.	Si la alimentación es inestable, es posible que el producto no realice una rotación inversa automáticamente. Consulte la página 61 del manual y active la rotación inversa.
	El exprimido se termina automáticamente antes de que termine el temporizador de 5 minutos.	Se trata de una función que se apaga automáticamente para proteger el producto en caso de que la rotación inversa automática se accione a menudo durante el exprimido. Esto puede ocurrir si es imposible extraer o si se añaden ingredientes sin cortar. Consulte la página 64 del manual para conocer las instrucciones de cada ingrediente e introduzca los ingredientes en consecuencia.
Batidora	**El motor se detiene mientras la batidora está en funcionamiento.**	Si la batidora está sobrecargada, el motor puede pararse. Desconecte la alimentación y retire los ingredientes que causan la sobrecarga o déjela reposar durante unos 30 minutos.
	La operación de trituración de la batidora no funciona.	La máquina puede dejar de funcionar si hay demasiados ingredientes o los ingredientes son demasiado gruesos. Ajuste la cantidad y el tamaño de los ingredientes y vuelva a ponerla en funcionamiento. En caso de que se utilicen ingredientes secos en un gran volumen, añada más líquido antes de ponerla en funcionamiento.

13. Código de error (común para la licuadora y la batidora)

Código	Causa principal	Acciones que llevar a cabo
Er01	**Si una sobrecorriente fluye a través del producto, se genera este error para proteger el producto.**	Deje de utilizar el producto y reinícielo después de unos minutos. Si sigue ocurriendo el mismo problema, póngase en contacto con el Centro de servicio postventa de HUROM.
Er04	**Si se aplica una alta tensión al producto, se genera este error para proteger el producto.**	Deje de utilizar el producto y reinícielo después de unos minutos. Si sigue ocurriendo el mismo problema, póngase en contacto con el Centro de servicio postventa de HUROM.
Er06	**1. Si la rotación inversa automática se acciona con frecuencia durante el funcionamiento de la licuadora, puede generarse este error para proteger el producto. (Esta es una operación para proteger la cámara en caso de que se introduzcan ingredientes duros o que no puedan ser exprimidos).** **2. Este error puede generarse si el motor no realiza la activación inicial mientras hay demasiados ingredientes en el recipiente de la batidora.** **3. Este error puede generarse si la sobrecarga del motor provoca la activación del dispositivo de protección de la temperatura.** **4. Este error puede generarse si el sensor que detecta el funcionamiento del motor está roto.**	1. Detenga el funcionamiento del producto, compruebe y retire el contenido del conjunto de la cámara de la licuadora y, a continuación, vuelva a ponerlo en marcha. 2. Deje de utilizar el producto y reduzca la cantidad de contenido dentro del recipiente de la batidora o aumente la velocidad del motor en la operación inicial. 3. Si el motor se detiene debido a una sobrecarga, déjelo reposar durante unos 30 minutos antes de volver a utilizar el aparato. 4. Si sigue ocurriendo el mismo problema, póngase en contacto con el Centro de servicio postventa de HUROM.
⊔	**Este error puede generarse si se utiliza el selector o el botón [START/STOP] cuando no se encuentra la cámara de la licuadora o el recipiente de la batidora en la base del producto.**	Instale la licuadora o el recipiente de la batidora en la base del producto antes de utilizarlo. Si sigue ocurriendo el mismo problema, póngase en contacto con el Centro de servicio postventa de HUROM.

INDICE

Pag. 70 1. Precauzioni per un uso sicuro
Pag. 71 2. Precauzioni durante l'uso
Pag. 72 3. Montaggio dell'estrattore di succo
Pag. 74 4. Montaggio del frullatore
Pag. 75 5. Interruttore e guida del selettore
Pag. 76 6. Uso dell'estrattore di succo
Pag. 78 7. Uso del frullatore
Pag. 80 8. Guida all'uso degli ingredienti alimentari per l'estrattore di succo
Pag. 81 9. Guida all'uso degli ingredienti alimentari per il frullatore
Pag. 82 10. Pulizia dell'estrattore di succo
Pag. 83 11. Pulizia del frullatore
Pag. 84 12. Prima di rivolgersi all'assistenza tecnica
Pag. 85 13. Codice errore

Prima di leggere questo manuale

1. Leggere le "Precauzioni per un uso sicuro" (pagg. 70-71) e usare l'apparecchio in modo corretto.

2. Dopo aver letto il manuale, conservarlo in un luogo accessibile per riferimenti futuri.

3. Non usare in Paesi esteri che hanno un'alimentazione elettrica e un voltaggio diversi.

4. Qualsiasi miglioramento qualitativo è soggetto a modifiche senza alcun preavviso.

1. Precauzioni per un uso sicuro

Questo simbolo indica una situazione e un comando potenzialmente pericolosi. Si prega di leggere attentamente i dettagli e seguire le istruzioni per evitare situazioni pericolose. La violazione di uno qualsiasi dei segnali di avvertimento può causare lesioni gravi o morte, o danni considerevoli al prodotto.

- **Non usare una corrente diversa da quella specificata nella scheda di garanzia e nelle specifiche del prodotto. Ciò potrebbe causare scosse elettriche, incendio e/o compromissione delle prestazioni. Il collegamento a una tensione diversa può ridurre la durata del motore o provocare malfunzionamenti.** Per sicurezza, usare sempre prese di corrente collegate a terra. Inoltre, accertarsi che il collegamento di terra non sia posto su tubi del gas, tubi di plastica dell'acqua o linee telefoniche.
- **Se la guaina del cavo di alimentazione viene rimossa o tagliata durante l'uso del prodotto per negligenza, può provocare incendi e/o scosse elettriche. Pertanto, si prega di controllare frequentemente le condizioni del cavo di alimentazione, della spina di alimentazione e della presa di corrente. Quando il cavo di alimentazione è danneggiato, non ripararlo o modificarlo da soli e, invece, recarsi presso un centro assistenza clienti o un rivenditore autorizzato. Inserire saldamente il cavo di alimentazione fino in fondo in una presa di corrente.**
- **Non piegare, legare, danneggiare o tirare forzatamente il cavo di alimentazione, né metterlo accanto ad oggetti con una temperatura elevata o fonti di calore, come un fornello a gas. Inoltre, non mettere alcun oggetto pesante sopra il prodotto, non incastrarlo in uno spazio stretto e non alterarlo.** Il cavo di alimentazione può subire danni e provocare incendio e/o scosse elettriche.
- **Non premere i pulsanti né inserire o tirare il cavo di alimentazione con le mani bagnate. Ciò potrebbe causare scosse elettriche, cortocircuito e/o incendio. Non lasciare che sostanze estranee entrino in contatto e/o si avvicinino all'interruttore.**
- **Non utilizzare il prodotto in un luogo con un alto livello di umidità o con rischi di incendio. Non posizionare il dispositivo sopra o vicino a una stufa a gas calda, un forno a microonde o qualsiasi altro apparecchio da cucina.**
- **Non cercare di modificare l'apparecchio in nessun caso. Inoltre, non tentare di smontarlo o ripararlo da soli.** Non inserire oggetti estranei come dita, bastoncini, cucchiai, forchette o perni metallici in qualsiasi fessura o foro del prodotto.
- **Quando la spina di alimentazione è danneggiata, non ripararla o cercare di modificarla da soli e, invece, rivolgersi a un Centro assistenza clienti HUROM perché effettui un controllo.**
- **Non bagnare o spruzzare acqua sul corpo del prodotto. Se acqua o corpi estranei entrano nel corpo del prodotto, estrarre la spina di alimentazione e contattare il Centro assistenza clienti HUROM.**
- **Non immergere il corpo del prodotto in acqua per pulirlo. Non lasciare che l'acqua finisca sulla spina di alimentazione. Non pulire il prodotto con un diluente per vernici, benzene o prodotti chimici spray. Conservare il prodotto lontano da luoghi con temperature e umidità elevate.**
- **Non installare e utilizzare il prodotto in un luogo come un lavandino o una vasca da bagno dove l'acqua può entrare in esso. Non azionare i pulsanti con le mani bagnate. Usare il prodotto soltanto su una superficie piana e asciutta.** Assicurarsi che né acqua né corpi estranei entrino in contatto con l'interruttore di accensione del prodotto.
- **Non utilizzare diversi apparecchi elettrici simultaneamente collegandoli tutti ad una singola ciabatta o presa di corrente multipla. Utilizzare una presa esclusiva per l'apparecchio.**
- **Non spostare il prodotto durante il funzionamento, e non inserire mani, strumenti o altro che non siano gli ingredienti e il pestello nel contenitore.** L'inserimento di mani, strumenti, ecc. può provocare gravi lesioni, incidenti e/o malfunzionamenti.
- **Le persone che non hanno familiarità con la gestione di questo prodotto non devono usarlo da soli.** Persone con disturbi fisici e/o mentali, che non hanno esperienza e conoscenza del prodotto e i bambini devono usare il prodotto con un tutore.
- **Non utilizzarlo lasciandolo alla portata dei bambini.** I bambini devono essere attentamente sorvegliati in modo che non usino questo dispositivo per giocare. C'è rischio di infortuni o malfunzionamenti se i bambini lo colpiscono accidentalmente e lo fanno cadere.
- **Per i bambini, anche un'ustione di lieve entità può essere estremamente pericolosa. Educare i bambini in modo che imparino l'abitudine di fare attenzione ai liquidi caldi.**
- **Spegnere l'apparecchio ed estrarre la spina quando si monta o si smonta un accessorio, quando il prodotto non viene usato o prima della pulizia.** Assicurarsi di aver estratto il cavo di alimentazione prima della pulizia o quando l'apparecchio non è in uso. Inoltre, quando si estrae il cavo di alimentazione, assicurarsi di afferrare la spina per farlo.
- **Accertarsi di aver rimosso la spina dalla presa di corrente prima di pulire il prodotto. Non pulire il prodotto in modo scorretto.** Non pulirlo attenendosi a un metodo non specificato nel manuale di istruzioni. Assicurarsi di fare riferimenti al manuale di istruzioni per la pulizia.
- **Usarlo in un posto che abbia una superficie piana. Non usare il prodotto all'aperto, non sottoporlo a urti eccessivi e non farlo cadere. Non usare il prodotto se è danneggiato.**
- **Non utilizzare il prodotto mentre si indossano o si tengono oggetti con carica magnetica (ad es. braccialetti magnetici). Tenere un oggetto con carica magnetica accanto al prodotto può provocarne il malfunzionamento.**
- **L'odore che si avverte quando si usa un prodotto nuovo sparirà naturalmente con il tempo.** Si tratta di un fenomeno comune che non rappresenta un problema per l'uso.
- **L'uso di una quantità eccessiva di ingredienti può danneggiare il prodotto.**
- **Rimuovere tutti gli imballaggi e le etichette prima dell'uso. Tutti i materiali protettivi annessi al contenitore devono essere rimossi prima dell'uso.**
- **Per sicurezza, tenere i materiali di imballaggio (sacchetti di plastica,**

paracolpi, ecc.) fuori dalla portata dei bambini.

- **Prima dell'uso, controllare se è posizionato (assemblato) nella posizione corretta.**
- **Questo prodotto è destinato all'uso domestico e non deve essere usato per scopi commerciali. L'uso del dispositivo per uno scopo o un metodo errato o la mancata osservanza delle linee guida di cui sopra può provocare lesioni gravi o morte, o danni considerevoli al prodotto.**
- **Non pulire il prodotto ad una temperatura pari o superiore a 80°C. Non metterlo in lavastoviglie, microonde, ecc.**
- **Se il prodotto non viene pulito subito dopo l'uso, la polpa può essiccarsi, il che rende difficile smontarlo e pulirlo e causa anche la compromissione delle prestazioni. Quindi, se possibile, pulirlo subito dopo l'uso. Non usare il frullatore come contenitore per la conservazione. Svuotare il contenitore dopo l'uso.**
- **Assicurarsi di aver capito bene come preparare gli ingredienti e prepararli correttamente prima di inserirli.**
- **Non far funzionare a vuoto il prodotto prima di inserire qualsiasi ingrediente.**
- **Quando si usa il prodotto, fare attenzione che cravatte, collane lunghe, sciarpe, ecc. non finiscano nell'ingresso.**
- **Non utilizzare l'apparecchio se un corpo rotante (coclea, lame affilate, lame inox del frullatore) o un coperchio (coperchio della tramoggia, coperchio del frullatore) è danneggiato o incrinato. Se l'apparecchio è danneggiato, non usarlo e rivolgersi a un Centro assistenza clienti HUROM perché effettui un controllo o la riparazione.**

2. Precauzioni durante l'uso

Quando si usa l'estrattore di succo

- **Non utilizzare continuamente per più di 30 minuti. Ciò potrebbe surriscaldare il motore e causare malfunzionamenti. Tuttavia, quando il prodotto è usato continuamente, mettere in pausa il funzionamento e usarlo dopo una sosta di oltre 5 minuti.**
- **Ingredienti mal preparati possono ostacolare il processo di estrazione e/o causare danni al prodotto.**
- **Non utilizzare questo estrattore di succo per macinare i cereali.**
- **Ingredienti che necessitano di maggiore attenzione quando si usa l'estrattore di succo e ingredienti che non possono essere spremuti, Ingredienti che necessitano di maggiore attenzione**
  - Quando si usano solo ingredienti morbidi come banane, aloe, cactus, patate dolci, kiwi maturi e pomodori, il succo può ristagnare all'interno del contenitore, il che può rendere difficile la spremitura. Aggiungere altri ingredienti che non siano troppo morbidi.
  - Quando si inseriscono noci, arachidi, mandorle, semi di girasole, pinoli, fagioli, ecc., aggiungerne solo una piccola quantità o aggiungerli con altri ingredienti dopo averli tenuti in ammollo in acqua.

  Ingredienti che non possono essere spremuti
  - Non inserire ingredienti che non possono essere spremuti come semi di sesamo, chicchi di caffè, peperoni cinesi, corteccia d'albero e aghi di pino. Non inserire pesci, anguille, gamberi, lumache, calamari, ecc.
  - Non inserire frutta sotto spirito, frutta conservata in miele o zucchero (uva, lamponi, gelsi, ecc.) ed enzimi (enzimi di salicornia, pino cembro, ecc.).
  - Non inserire ingredienti i cui attributi li rendono difficili da spremere come bacche di lupo-salice, aloe, cactus, mela cotogna, banane, patate dolci, radici di kudzu, canna da zucchero, ghiande e denti di leone.
  - Non inserire ingredienti bolliti come patate e patate dolci lessate. Non utilizzare per macinare i cereali.
  - Non usare ingredienti congelati per l'estrazione.
- **Si raccomanda di consumare il succo vegetale estratto immediatamente, se possibile, e di non conservarlo per un lungo periodo di tempo.**
- **Mentre il prodotto è in funzione, non sollevare il contenitore o aprire il coperchio. Non far funzionare a vuoto il prodotto. Ciò può ridurre la durata della vita del prodotto.**
- **Non riestrarre il succo dalla polpa che è già stata spremuta.**
- **Non inserire ingredienti nella tramoggia oltre il segno limite guidato.**
- **Non inserire bacchette o cucchiai nell'uscita del succo/polpa durante il funzionamento.**
- **Quando si inseriscono gli ingredienti, non usare altro che il pestello. L'uso di oggetti diversi potrebbe danneggiare le parti o causare infortuni e/o malfunzionamenti.**
- **Il succo o la polpa possono traboccare. Il succo può rifluire nella tramoggia se l'otturatore è chiuso durante la spremitura.**
- **Quando si spremono frutti congelati o ingredienti che hanno bruciature da congelamento perché sono stati conservati nel congelatore per troppo tempo, la quantità dell'estratto è piccola o può essere impossibile estrarre del tutto.**

Quando si usa il frullatore

- **Non usare continuamente per una durata superiore al tempo di uso standard. Ciò potrebbe surriscaldare il motore e causare malfunzionamenti. Se deve essere usato più a lungo del tempo di uso standard, lasciar trascorrere un intervallo di 30 minuti o più prima di riprendere l'uso. In modalità manuale, usarlo per 1 minuto, 8 volte (1 minuto di funzionamento seguito da 1 minuto di arresto, è vietato l'uso per 9 volte consecutive) e, in modalità automatica, usarlo una volta per 7,5 minuti (7,5 minuti di funzionamento seguito da 30 minuti di arresto, è vietato l'uso per 2 volte consecutive).**
- **Quando si stacca il boccale durante il funzionamento, farlo dopo che le lame si sono fermate completamente.** Quando si rimuove il cibo o si mescolano gli ingredienti, assicurarsi di farlo dopo aver separato il boccale dal corpo del prodotto.
- **Azionare il frullatore solo quando il coperchio è chiuso.**
- **Quando l'apparecchio è acceso, non rimuovere il cibo bloccato sulle pareti del boccale del frullatore né mescolare gli ingredienti.** Quando si rimuove il cibo o si mescolano gli ingredienti, assicurarsi di farlo dopo aver separato il contenitore dal corpo del prodotto. Per farlo funzionare nuovamente, far arrestare completamente il dispositivo prima dell'uso.
- **Quando si inseriscono mani o utensili da cucina nel boccale, assicurarsi di estrarre la spina dopo che il dispositivo smette di funzionare completamente. Quando si toccano o si puliscono le lame, fare attenzione a non toccare i bordi taglienti. Fare attenzione a non tagliarsi le mani con le lame.**
- **Non versare acqua in quantità superiore alla capacità massima consentita specificata nel diagramma di uso consigliato. La quantità di acqua o di ingredienti alimentari deve essere mantenuta sopra il segno minimo (100 mL) e sotto il segno massimo (1000 mL). Utilizzare la quantità raccomandata.** Se l'acqua o gli ingredienti alimentari vengono immessi oltre il limite massimo, potrebbero traboccare.
- **Non toccare le lame affilate a mani nude. Per lavare il prodotto usare uno strumento come uno spazzolino per stoviglie.**
- **Quando si separa il corpo del prodotto dal frullatore, attendere che le lame si fermino completamente. Non separare le lame e il boccale. Le lame non possono essere staccate dal boccale. Prestare attenzione alla propria sicurezza.**
- **Questo è un prodotto che esegue una rotazione ad alta velocità, quindi produce rumore durante la rotazione. Si tratta di un fenomeno comune che non rappresenta un problema per l'uso. Se il dispositivo produce calore eccessivo o fumo, smettere immediatamente di usarlo e contattare il Centro assistenza clienti HUROM.**
- **Usare il pestello solo per ingredienti freddi e, per prevenire il surriscaldamento, non usare la modalità manuale per più di un minuto.** Non inserire ingredienti molto caldi da cucinare. Per gli ingredienti molto caldi, lasciarli raffreddare a temperatura ambiente prima di metterli nel boccale.
- **Quando si prepara uno smoothie, ridurre gli ingredienti solidi e congelati in pezzi piccoli prima di metterli nel boccale.**
- **Lavorare spezie estremamente dure come la noce moscata o ingredienti come radici di Phellinus linteus può danneggiare le lame.**

3. Montaggio dell'estrattore di succo

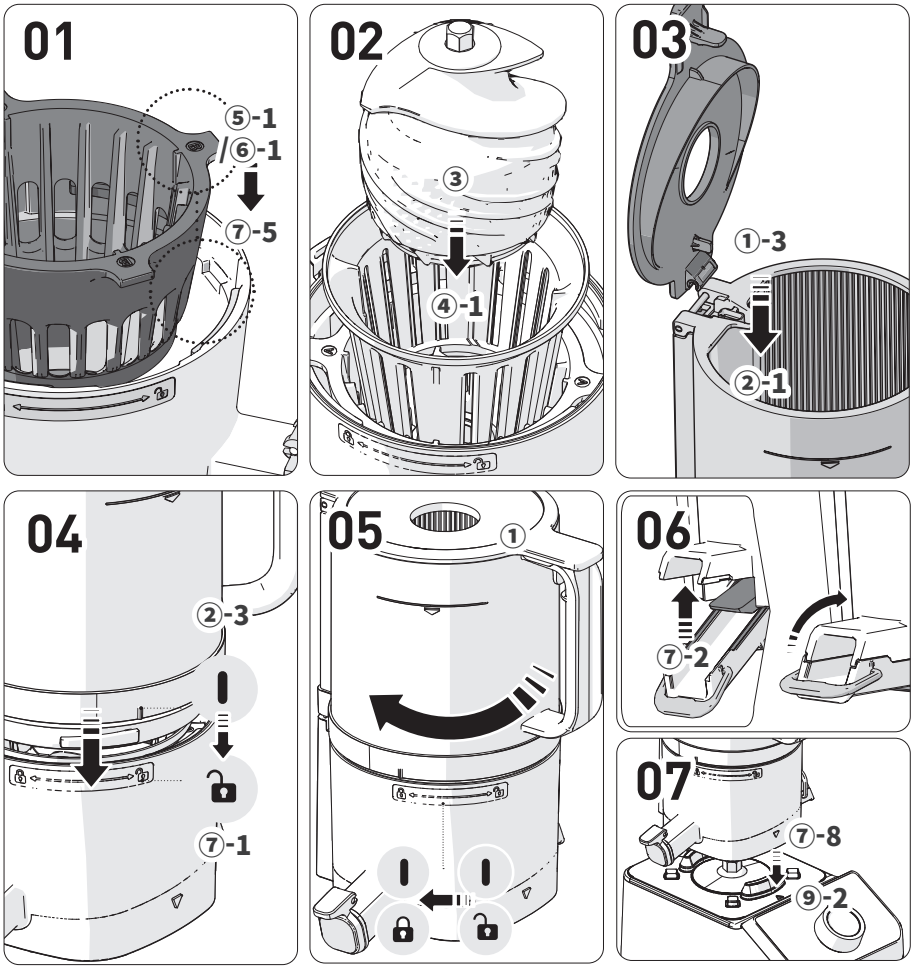

01 Far corrispondere la parte sporgente della parte superiore del filtro esterno (⑤-1/⑥-1) con la scanalatura del contenitore (⑦-5) per montarla.

02 Montare il filtro interno e la coclea sul filtro esterno, che va poi montato sul contenitore.
Assemblare questi elementi in modo che il punto di unione del filtro interno (④-1) si congiunga alla sporgenza della parte superiore del filtro esterno (⑤-1/⑥-1).

03 Montare il coperchio della tramoggia (①-3) verticalmente sulla tramoggia (②-1).

04 Allineare il segno di montaggio [ ] della tramoggia (⑦-1) con il segno di montaggio [ ] del contenitore (②-3) per montarli.

05 Girare la tramoggia assemblata in senso orario fino al segno di montaggio [ ] del contenitore.
Se le parti interne non sono montate correttamente, la tramoggia non si chiude.

06 Controllare se il coperchio di scarico (⑦-2) e l'anello del contenitore sono chiusi correttamente.
1. Sollevare il coperchio di scarico per chiuderlo e fissarlo con l'anello.
2. Se la guarnizione non è montata correttamente o la leva non è chiusa correttamente, il succo può fuoriuscire o la leva può aprirsi durante l'estrazione.

07 Collocare il set contenitore correttamente montato sul corpo del prodotto secondo il segno di montaggio del contenitore (⑦-8) e il segno di montaggio del corpo del prodotto (⑨-2).
Se la tramoggia è montata sul corpo del prodotto, la tramoggia non è bloccata completamente a causa del "rialzo antisvitamento" arancione.
Se il contenitore non è posizionato secondo il segno di montaggio, ruotarlo leggermente a sinistra e a destra per posizionarlo in corrispondenza del segno di montaggio.

Le guarnizioni sono materiali consumabili che si raccomanda di sostituire una volta ogni 6-12 mesi. Sono disponibili per l'acquisto attraverso il Centro assistenza clienti.

(Possono esserci perdite di succo se il prodotto non è assemblato correttamente.)

Guarnizione di estrazione

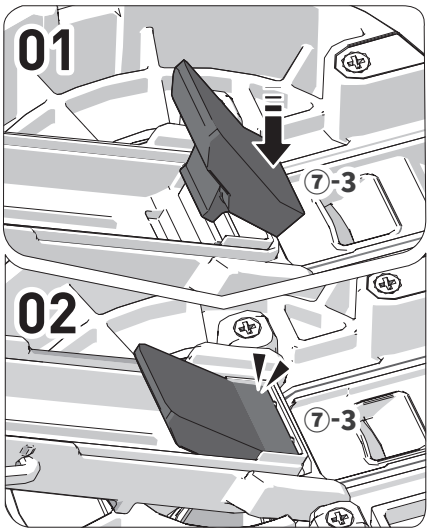

01 Tenere ed estrarre la guarnizione come se la si stesse tirando indietro.
02 Dopo la pulizia, inserire la guarnizione come mostrato nella figura e premerla per inserirla in sede.

Guarnizione della base

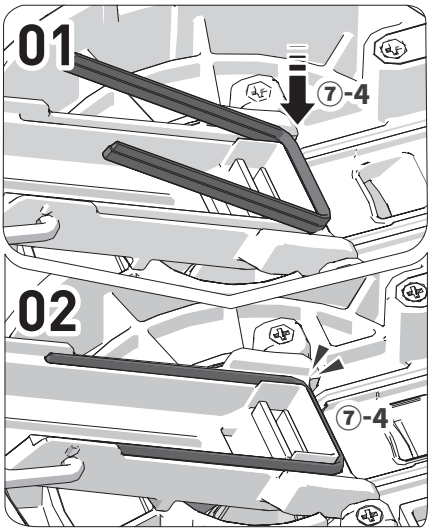

01 Tenere ed estrarre la guarnizione come se la si stesse tirando indietro.
02 Dopo la pulizia, inserire prima un lato della guarnizione come se la si stesse fissando.
03 Inserire la parte rimanente e premere il perimetro.

Guarnizione dell'otturatore

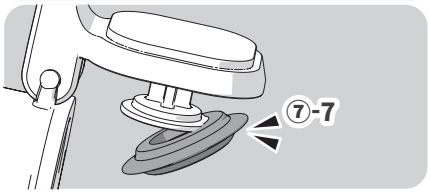

01 Dopo la pulizia, inserire prima un lato della guarnizione come se la si stesse fissando.

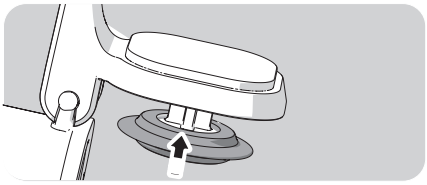

02 Inserire la parte rimanente e premere il perimetro.

Guarnizione della tramoggia

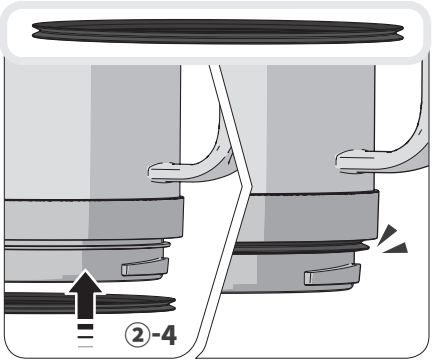

Montare la guarnizione come mostrato nella figura.

Guarnizione del contenitore

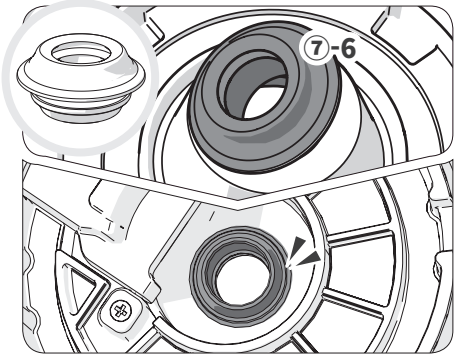

01 Afferrare un lato e tirarlo indietro per staccarlo.
02 Dopo la pulizia, controllare la parte superiore e inferiore della guarnizione e inserirla come se si stesse fissando un lato.
03 Premere saldamente la parte rimanente della guarnizione senza aree piegate per montarla.

italiano

4. Montaggio del frullatore

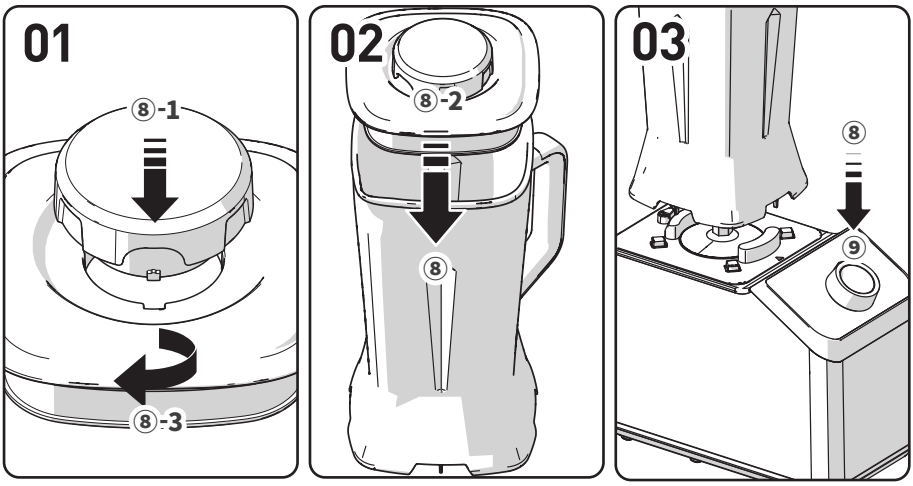

01 Inserire il coperchio ausiliario (misurino) (⑧-1) sul coperchio del contenitore (⑧-3) e girarlo in senso antiorario per bloccarlo.

02 Mettere gli ingredienti desiderati nel contenitore. Inserire il coperchio del contenitore (⑧-2) nel contenitore (⑧) e chiuderlo.

03 Installare il contenitore del frullatore montato (⑧) sul corpo del prodotto (⑨). Se la spia di alimentazione sul pannello di controllo e visualizzazione è accesa, il frullatore è pronto per il funzionamento. Tutte i quattro lati del frullatore sono montati.

Prima di mettere in funzione l'apparecchio, verificare se il corpo del prodotto, il contenitore, il coperchio e l'interruttore sono tutti montati nelle posizioni corrette.
Se il contenitore non è installato correttamente sul corpo del prodotto, il frullatore non funziona correttamente e la spia di alimentazione non si accende.

Pannello di controllo del frullatore

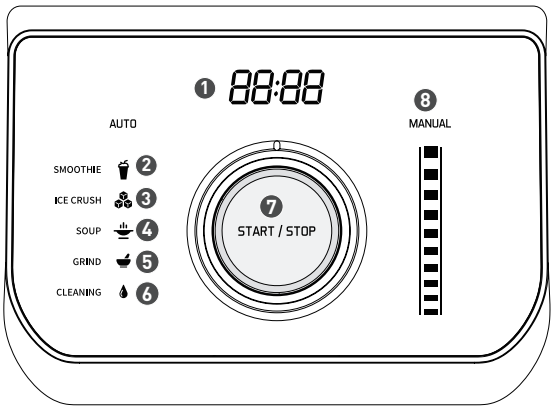

❶ **Display LED**

❷ **[SMOOTHIE] Per gli smoothie**

❸ **[ICE CRUSH] Per il ghiaccio o la frutta congelata**

❹ **[SOUP] Per le zuppe**

❺ **[GRIND] Per tritare**

❻ **[CLEANING] Per la pulizia**

❼ **Selettore / pulsante [START/ STOP]**

❽ **[MANUAL] Spia della modalità manuale**

< Modalità Standby estrattore (contenitore presente) >

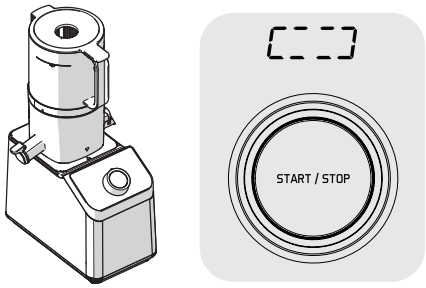

Messa in funzione
- Funziona quando il pulsante [START/STOP] viene premuto brevemente in modalità Standby.
- Si usa quando si attiva il prodotto per la spremitura.
- Termina automaticamente e passa alla modalità Standby dopo 5 minuti dall'inizio del funzionamento. Se si apre e si chiude il coperchio del contenitore durante il funzionamento per aggiungere degli ingredienti, il timer si resetta.
* Se il coperchio della tramoggia viene aperto durante il funzionamento, l'apparecchio si ferma. Se il coperchio della tramoggia viene richiuso entro 60 secondi, il funzionamento prosegue. Ma, se passano 60 secondi, il funzionamento si arresta automaticamente e l'apparecchio passa allo stato di Standby (stop).

Arresto
- Viene usato per arrestare il funzionamento del prodotto.
- Il prodotto si ferma quando il pulsante [START/STOP] viene premuto brevemente durante il funzionamento.
* Se il set contenitore non è installato, tutte le spie sono spente.
* Quando è trascorso 1 minuto dallo stato di Standby (stop), il prodotto entra nella modalità di risparmio energetico (luce spenta). Se si preme il pulsante [START/STOP] o si monta il set contenitore, la modalità di risparmio energetico viene disattivata e l'apparecchio passa allo stato di Standby (stop).

Rotazione in senso inverso
- Si usa quando il funzionamento entra in pausa o è necessaria una rotazione in senso inverso a causa di un eccessivo inserimento di ingredienti durante l'estrazione.
* Funziona solo quando il pulsante [START/STOP] viene premuto per più di 1 secondo, e si ferma quando l'interruttore viene rilasciato.
* Se la coclea si ferma durante l'estrazione, il prodotto inverte automaticamente il senso di rotazione ma, se l'alimentazione è instabile, la rotazione in senso inverso potrebbe non funzionare. In tal caso, premere il pulsante [START/STOP] per più di 1 secondo per attivare la rotazione in senso inverso e poi premere di nuovo brevemente il pulsante [START/STOP] per attivarla.

< Modalità Standby frullatore (contenitore presente) >

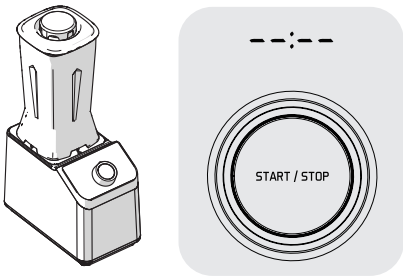

Modalità manuale 01
Ruotare il selettore in senso orario per far funzionare l'apparecchio alla velocità desiderata.
Una volta terminata l'operazione, riportare il selettore nella posizione [spia di alimentazione].
* Il motore si ferma automaticamente dopo al massimo 1 minuto di funzionamento.

Modalità manuale 02 (modalità pulsata)
Mentre il pulsante [START/STOP] è premuto, il motore funziona alla massima velocità. Una volta rilasciato il pulsante, il funzionamento si arresta e l'apparecchio passa allo stato di Standby (stop).
* Il motore si ferma automaticamente dopo al massimo 1 minuto di funzionamento.

Quando si gira il selettore in modalità automatica
Il LED del programma desiderato si accende e, quando si preme il pulsante [START/STOP], la [modalità automatica] selezionata inizia.
Una volta terminata l'operazione, il funzionamento si ferma automaticamente.
Per interrompere il funzionamento, riportare il selettore nella posizione di spia display accensione o premere il pulsante [START/STOP], che annulla l'operazione e fa passare l'apparecchio in modalità Standby.

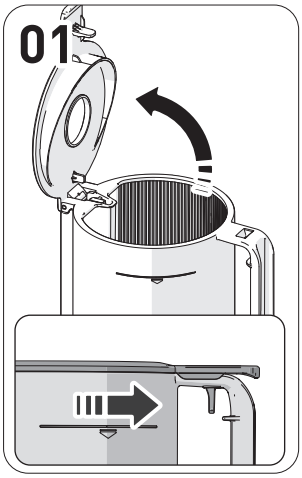
01

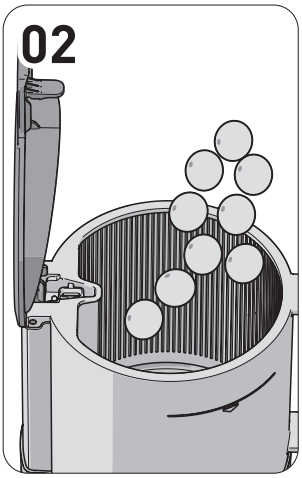
02

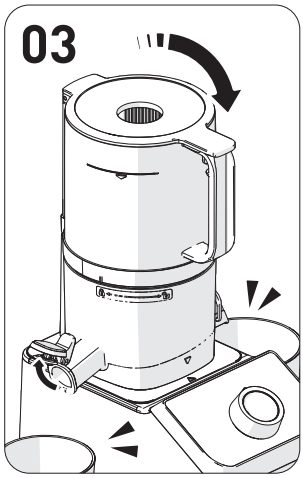
03

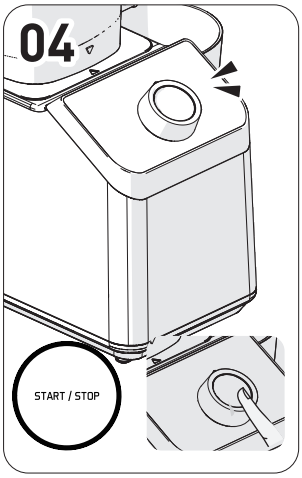
04
START / STOP

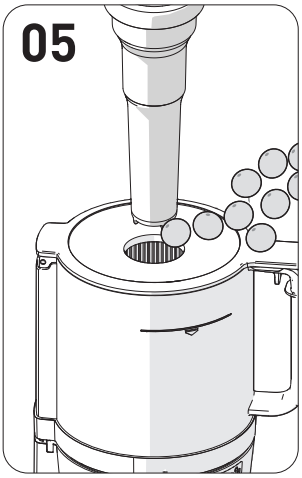
05

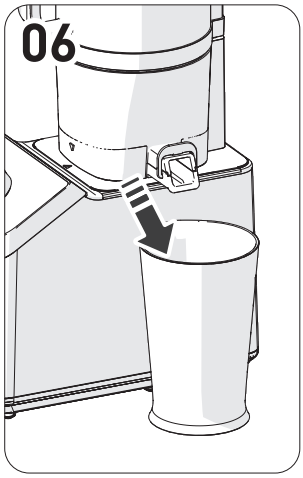
06

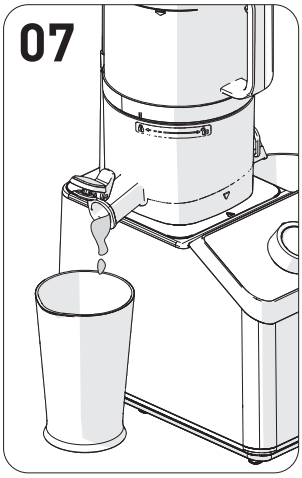
07

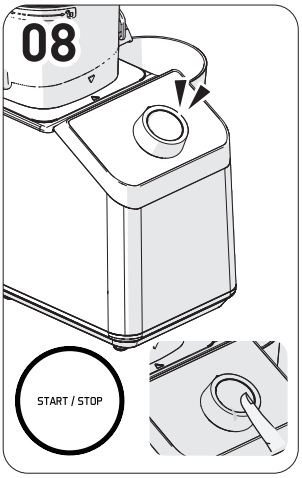
08
START / STOP

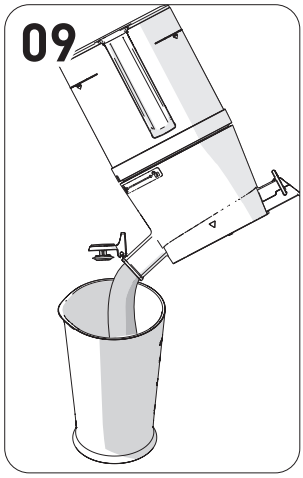
09

01 Tirare la leva all'interno del manico della tramoggia per aprire il coperchio della tramoggia.
① Il coperchio della tramoggia si apre quando si tira la leva all'interno del manico della tramoggia. L'inserimento di una quantità eccessiva di ingredienti può sforzare troppo il prodotto.

02 Aggiungere gli ingredienti solo fino al segno limite della tramoggia.
① Per gli ingredienti morbidi, mescolarli con altri ingredienti per l'estrazione.
② Quando si estraggono grandi quantità di succo, svuotare frequentemente la camera e il contenitore della polpa.

03 Chiudere il coperchio della tramoggia e tenere aperto l'otturatore.
① Prima di girare il selettore di estrazione, posizionare per prima cosa il contenitore del succo.
② Il succo può rifluire nella tramoggia se l'otturatore è chiuso durante l'estrazione.
Se il succo non esce anche dopo aver aperto l'otturatore, aprire il coperchio della tramoggia e svuotarne il contenuto.

04 Premere il pulsante [START/STOP] per avviare l'operazione.
① Se la coclea si ferma durante il funzionamento, l'apparecchio inverte automaticamente il senso di rotazione e poi riprende il normale funzionamento. Ma, se l'alimentazione è instabile, la rotazione in senso inverso potrebbe non funzionare automaticamente. In tal caso, premere il pulsante [START/STOP] per più di 1 secondo per attivare la rotazione in senso inverso e poi premere di nuovo brevemente il pulsante [START/STOP] per attivarla.
④ È impostato un timer che si ferma automaticamente dopo circa 5 minuti dall'inizio del funzionamento. Se il pulsante [START/STOP] viene premuto durante il funzionamento o il coperchio della tramoggia viene aperto e poi chiuso, l'apparecchio si mette in pausa e poi si riavvia, il timer viene resettato di nuovo a 5 minuti.

05 Per aggiungere altri ingredienti durante il funzionamento, utilizzare l'ingresso supplementare o aprire il coperchio della tramoggia.
① Quando il coperchio della tramoggia viene aperto, il funzionamento si ferma.
② Non usare oggetti diversi dal pestello designato.
③ Se la coclea gira ma gli ingredienti non vengono tritati nella tramoggia durante l'estrazione, usare il pestello per spingere giù gli ingredienti.

06 Svuotare frequentemente il contenitore della polpa e il contenitore del succo in modo che non si riempiano.

07 Lasciar funzionare la macchina per circa 1 minuto dopo che tutti gli ingredienti sono scesi nella tramoggia.
① Gli ingredienti sono premuti e spremuti lentamente, quindi ci vuole un po' di tempo prima che l'ultimo ingrediente sia spremuto.
② Rimuovere la polpa rimanente facendo funzionare ancora un po' l'apparecchio dopo l'estrazione rende più agevole staccare la tramoggia e pulire i componenti.

08 Una volta terminata la spremitura e la rimozione della polpa, premere il pulsante [START/STOP] per fermare l'apparecchio.
① La macchina si ferma 3 secondi dopo aver premuto il pulsante [START/STOP].

09 Versare il succo rimanente inclinando il contenitore in avanti.
① Per i succhi densamente concentrati di pomodori, ecc., del succo può ancora rimanere nel contenitore.

Nota

La rotazione in senso inverso è una funzione che fa salire gli ingredienti verso l'alto. Funziona soltanto mentre si tiene premuto il pulsante [START/STOP], una volta che si toglie il dito dal pulsante la coclea smette di girare. Dopo che la coclea si è fermata completamente dopo la rotazione in senso inverso, premere brevemente il pulsante [START/STOP] per riavviare il funzionamento. Quando si avvia la funzione di estrazione o di rotazione in senso inverso, avere cura di premere il pulsante [START/STOP] dopo che la coclea si è fermata completamente. Se l'apparecchio non funziona anche dopo aver seguito i passaggi sopra descritti, togliere il cavo di alimentazione dalla presa, staccare il set contenitore, lavarlo e usarlo di nuovo. A causa delle sue caratteristiche, il motore non si fermerà subito, ma continuerà a girare lentamente nella direzione di funzionamento prima di fermarsi completamente.

7-1. Modalità manuale

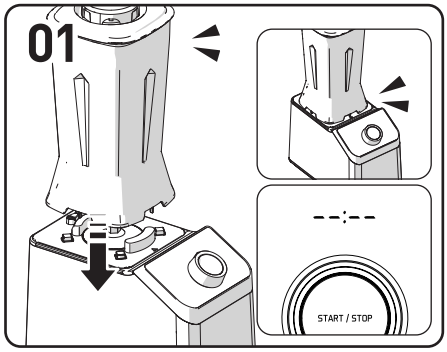

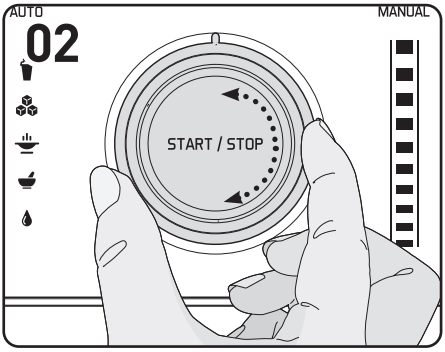

Modalità manuale 01: Selettore di velocità [Min / Max]

01. Controllare se il contenitore in cui si mettono gli ingredienti è installato sul corpo del prodotto e se il coperchio è chiuso.
    *Se non è già stato fatto, consultare il paragrafo Montaggio del frullatore a pag. 74.
02. Ruotare il selettore in senso orario per far funzionare l'apparecchio alla velocità desiderata.
    Una volta terminata l'operazione, riportare il selettore nella posizione [spia di alimentazione].
    * Il motore si ferma automaticamente dopo al massimo 1 minuto di funzionamento.

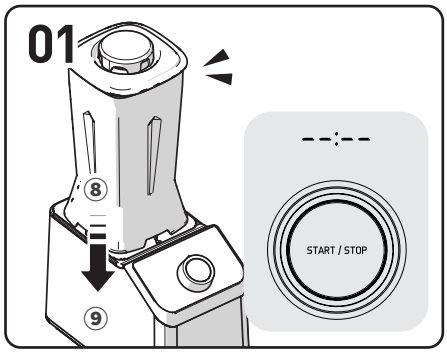

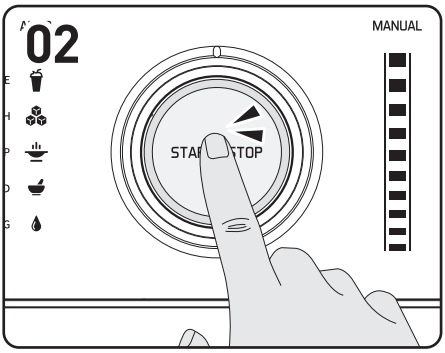

Modalità manuale 02: Modalità pulsata

01. Controllare se il contenitore in cui si mettono gli ingredienti è installato sul corpo del prodotto e se il coperchio è chiuso.
    *Se non è già stato fatto, consultare il paragrafo Montaggio del frullatore a pag. 74.
02. Mentre il pulsante [START/STOP] è premuto, il motore funziona alla massima velocità.
    Una volta rilasciato il pulsante, il funzionamento si arresta e l'apparecchio passa allo stato di Standby (stop).
    * Il motore si ferma automaticamente dopo al massimo 1 minuto di funzionamento.

※ **Attenzione**

Non rimuovere il contenitore fino a quando le lame non smettono di ruotare completamente e il quadrante di controllo della velocità ritorna alla posizione [spia di alimentazione].
Quando il contenitore viene staccato dal corpo del prodotto mentre si controlla la velocità, la spia di funzionamento sul corpo si spegne e il motore si ferma.
Non appena il contenitore viene reinstallato sul corpo del prodotto, la spia di alimentazione sul corpo lampeggia.
Per ripristinare il normale funzionamento, riportare il selettore di velocità nella posizione [spia di alimentazione].
Poi l'apparecchio riprenderà a funzionare normalmente.

7-2. Come usare la modalità automatica

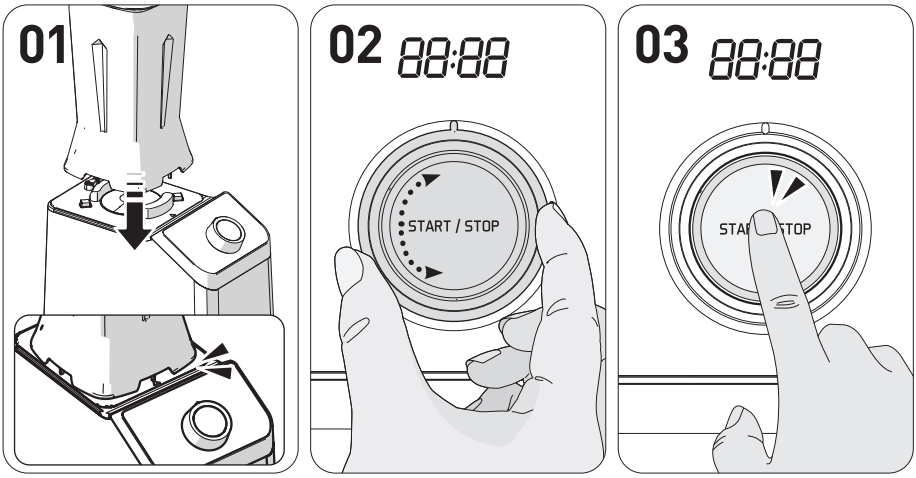

Modalità automatica: SMOOTHIE, ICE CRUSH, SOUP, GRIND, CLEANING

01. Controllare se il contenitore in cui si mettono gli ingredienti è installato sul corpo del prodotto e se il coperchio è chiuso.
    *Se non è già stato fatto, consultare il paragrafo Montaggio del frullatore a pag. 74.

02. Girare il selettore in senso antiorario per selezionare il menu Auto desiderato.
    * È possibile scegliere tra 5 menu Auto, consultare la tabella seguente per ciascun menu.

03. Quando si preme il pulsante [START/STOP], la [modalità automatica] selezionata inizia.
    Una volta terminata l'operazione, il funzionamento si ferma automaticamente.
    * Per interrompere il funzionamento, riportare il selettore nella posizione di spia di alimentazione o premere il pulsante [START/STOP], che annulla l'operazione e fa passare l'apparecchio in modalità Standby.

Programma automatico	Scopo del programma automatico	Quantità d'uso raccomandata	Durata del programma
[SMOOTHIE] Per smoothie	Preparare smoothie morbidi e densamente concentrati con verdura, frutta morbida, frutta a guscio, ecc.	Min. 100 mL / Max. 1000 mL	55 sec.
[ICE CRUSH] Per ghiaccio o frutta congelata	Preparare sorbetti e granite con ghiaccio e frutta congelata	Min. 100 mL / Max. 500 mL (fare riferimento alla ricetta)	50 sec.
[SOUP] Per le zuppe	Preparare zuppe calde e caffellatte	Min. 100 mL / Max. 500 mL (fare riferimento alla ricetta)	7 min. 30 sec.
[GRIND] Per tritare	Tritare velocemente ingredienti secchi (chicchi di caffè, ecc) in pezzi estremamente fini	Max. 200 g	40 sec.
[CLEANING] Per la pulizia	La modalità di autopulizia aiuta a lavare con facilità anche i punti difficili da pulire a mano	Min. 100 mL / Max. 1000 mL	19 sec.

italiano

8. Guida all'uso degli ingredienti alimentari per l'estrattore di succo

*** Questo è un riferimento a come preparare ogni ingrediente e, in caso di allergie specifiche, si devono scegliere ingredienti adatti al proprio organismo.**
*** Fare riferimento al metodo di preparazione degli ingredienti e scegliere un filtro adatto agli ingredienti.**
*** Preparare gli ingredienti in dimensioni tali da poter essere inseriti nella tramoggia. Se si desidera spremere un grande volume o eseguire una spremitura veloce, tagliare gli ingredienti in pezzi più piccoli prima di inserirli. Per circa 1 kg, ripetere il passaggio "smontare e pulire dopo la spremitura" per l'uso.**
*** Non inserire ingredienti nella tramoggia oltre il segno limite guidato.**
*** Quando si spremono ingredienti diversi da radici, ortaggi a foglia e a stelo con il filtro fine, gli ingredienti possono ristagnare all'interno della camera.**
*** Quando si spremono frutti e verdure fibrosi con il filtro base, il succo potrebbe addensarsi.**

8-1. Filtro base (arancione)

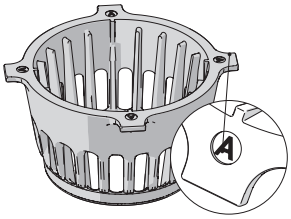

- Usarlo per estrarre il succo di frutta e verdura comuni.
- Classificazione del filtro: Il marchio di classificazione del filtro [A] è mostrato sulla sporgenza nella parte superiore del filtro.

Agrumi

Pompelmi, arance, limoni, ecc.
Preparare gli ingredienti sbucciandoli e tagliandoli in pezzi più piccoli che passino nell'ingresso della tramoggia.

Frutta con buccia spessa

Ananas, frutto del drago, meloni, angurie, melograno, ecc.
Preparare gli ingredienti sbucciandoli e tagliandoli in pezzi più piccoli che passino nell'ingresso della tramoggia.

Frutta con noccioli

Uva, mele, pesche, cachi, prugne, ciliegie, pere, meloni coreani, ecc.
Per gli ingredienti che contengono semi duri e non masticabili o noccioli di grandi dimensioni come quelli delle pesche, avere cura di rimuovere prima i semi/noccioli e tagliare e preparare solo la polpa. I semi duri possono provocare l'arresto dell'apparecchio o danneggiarne i componenti.
I semi di mela contengono sostanze tossiche, quindi rimuoveteli il più possibile. Per l'uva, togliere ogni acino dal grappolo dopo averlo lavato accuratamente. Gli ingredienti troppo morbidi non vanno spremuti da soli, invece vanno mescolati con altra frutta e verdura.

Frutta morbida

Estrazione singola (bacche, pomodorini, ananas, ecc.)
Lavare accuratamente e tagliare gli ingredienti in pezzi piccoli che possano entrare nell'ingresso della tramoggia. Per la frutta e la verdura con gambi, rimuovere prima i gambi.
Estrazione mista (fragole, kiwi, banane, pomodori, mango, ecc.)
Per gli ingredienti secchi e viscosi, mescolarli con altri ingredienti per l'estrazione.
Togliere bucce e gambi. Per i manghi, eliminare i semi.

8-2. Filtro fine (nero)

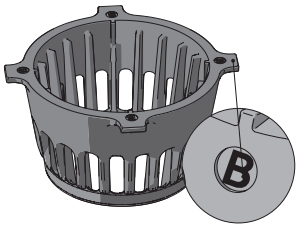

- Si usa per spremere ingredienti fibrosi o radici, ortaggi a foglia e a stelo (per la frutta e la verdura comuni, usare il filtro base).
- Classificazione del filtro: Il marchio di classificazione del filtro [B] è mostrato sulla sporgenza nella parte superiore del filtro.

Ortaggi da radice

Carote, barbabietole, zenzero, patate dolci, patate, aglio, ecc.
Lavare gli ingredienti in acqua corrente per rimuovere lo sporco e altre sostanze estranee. Per gli ingredienti fibrosi come lo zenzero, sbucciarli e tagliarli in pezzi piccoli. Per gli ingredienti lunghi, tagliarli in senso verticale per l'estrazione.

Ortaggi a foglia e a stelo

Sedano, cavolo navone, cavolo, prezzemolo, erba di grano, erba cipollina, ecc.
Tagliare gli ingredienti in pezzi di 3 cm o più corti per l'estrazione. Poiché gli ortaggi a foglia e a stelo sono ruvidi e fibrosi, non si spremono facilmente e possono rimanere impigliati nella coclea.

Articolo comune: Ingredienti che non possono essere spremuti

Inserire i seguenti ingredienti può provocare danni o malfunzionamenti
- Ingredienti che non possono essere spremuti come semi di sesamo, chicchi di caffè, peperoni cinesi, corteccia d'albero e aghi di pino (pesci, anguille, gamberi, lumache, calamari, ecc.).
- Frutta sotto spirito, frutta conservata in miele o zucchero (uva, lamponi, gelsi, ecc.) ed enzimi (enzimi di salicornia, pino cembro, ecc.).
- Ingredienti i cui attributi li rendono difficili da spremere come bacche di lupo-salice, aloe, cactus, mele cotogne, banane, patate dolci, radici di kudzu, canna da zucchero, ghiande e denti di leone.
- Ingredienti bolliti come patate e patate dolci lessate.
- Non utilizzare per macinare i cereali.
- Ingredienti congelati

*** Quando si trita il ghiaccio, i pezzi di ghiaccio tritato devono essere più piccoli di 20 mm e la quantità totale inferiore a 200 g.**
*** Non rimuovere il contenitore fino a quando le lame non smettono di ruotare completamente e il selettore ritorna alla posizione di arresto.**
*** Se la miscelazione viene effettuata senza il coperchio ausiliario, il contenuto può schizzare all'esterno, quindi assicurarsi di usarlo dopo aver installato correttamente il coperchio ausiliario.**
*** Non inserire nel contenitore ingredienti che non siano commestibili.**
*** Quando si macinano cereali o ingredienti secchi, la polvere o i materiali macinati possono schizzare fuori dal contenitore.**
(Si raccomanda di macinare gli ingredienti secchi per 7 volte consecutive o meno (condizione di funzionamento di 1 minuto)).
*** La modalità manuale (controllo con selettore) permette di controllare la velocità e, se viene azionato troppo lentamente, il motore può fermarsi a causa del carico degli ingredienti, che può successivamente generare un errore (Er-06). Nel caso in cui l'errore si verifichi, passare alla posizione Stop per cancellare l'errore.**
Aumentare ulteriormente la velocità all'avvio iniziale.
*** Quando si controlla l'apparecchio mentre il contenitore è stato rimosso dal corpo del prodotto, appare il simbolo del contenitore vuoto (lampeggiante) e l'apparecchio non si avvia.**
Per il normale funzionamento, spostare il selettore nella posizione Stop, posizionare il contenitore e riavviare l'apparecchio.

Frutta e verdura molto viscosa

Gli ingredienti ad alta viscosità come quelli cotti al vapore o bolliti (patate dolci, zucca, ecc.), i cereali ammollati o bolliti (riso ammollato, ecc.), gli avocado, i manghi e le banane non si miscelano bene se non c'è abbastanza acqua. Tali ingredienti si amalgamano bene quando si inseriscono gli ingredienti e l'acqua in un rapporto 1:1. Se il contenuto di acqua è scarso, le lame potrebbero non muoversi a causa della viscosità degli ingredienti, il che potrebbe causare un malfunzionamento o ridurre la durata del prodotto.
Quantità d'uso raccomandata: Meno di 1000 mL

Frutta e verdura dura con scarso contenuto di acqua

Spinaci, sedano, carote, mele, pere, ravanelli, broccoli e cavolo non vengono tritati bene perché la sezione superiore e la sezione inferiore non si miscelano a sufficienza. Tali ingredienti si amalgamano bene quando si inseriscono gli ingredienti e l'acqua in un rapporto 1:1.
Quantità d'uso raccomandata: Meno di 1000 mL

Frutta congelata e granite

Gli ingredienti congelati come mango congelato, mirtilli congelati, banane congelate e ingredienti cui è stato aggiunto ghiaccio vengono lavorati solo nella sezione inferiore per via dell'assenza di acqua. Tali ingredienti si amalgamano bene quando si inseriscono gli ingredienti e l'acqua in un rapporto 1:1.
Quantità d'uso raccomandata: Meno di 1000 mL

Ingredienti secchi e duri

Tritare più di 200 g di ingredienti secchi (acciughe, gamberetti, funghi, ecc.), chicchi di caffè, riso, ecc. può sforzare troppo il prodotto. I cereali secchi e i frutti di mare possono essere tritati più facilmente se vengono prima tostati o saltati in padella.
Quantità d'uso raccomandata: Meno di 200 g

Ingredienti tritati per condimenti

Per aglio, cipolla, peperoncino, zenzero, ecc., tritare a bassa velocità e poi fermare l'operazione prima di raccogliere nuovamente gli ingredienti e tritarli di nuovo (da ripetere 2 o 3 volte).
L'inserimento di una quantità eccessiva di ingredienti può sforzare troppo il prodotto.
Quantità d'uso raccomandata: Meno di 300 g

Ingredienti che non possono essere usati

Ingredienti duri come la pietra, farina e altri ingredienti per impasti, carne con ossa grosse o molti tendini, ingredienti molto caldi, semi di frutta duri, ecc.

10. Pulizia dell'estrattore di succo

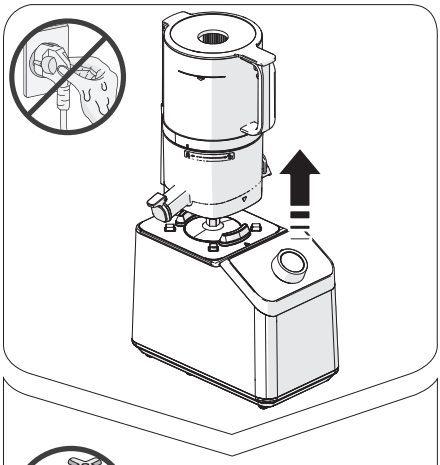

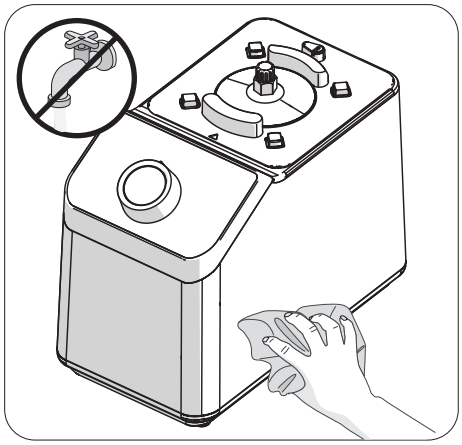

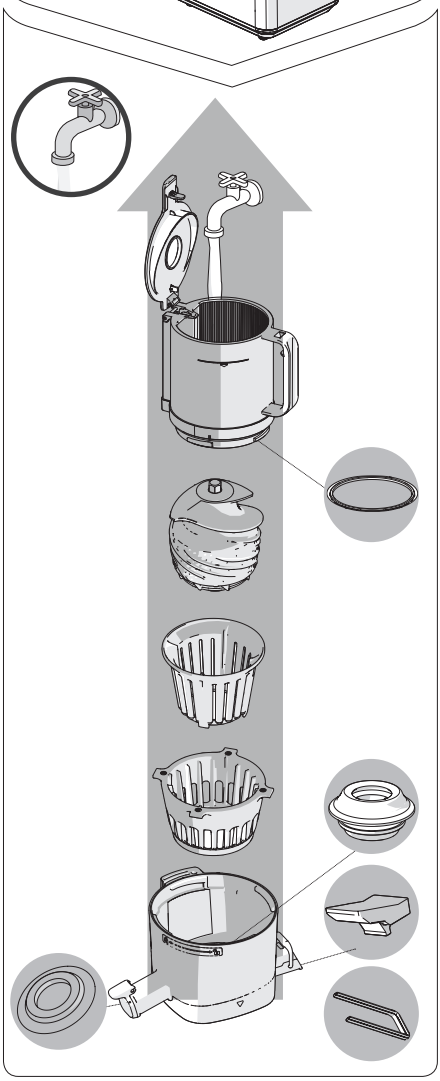

Dopo che il prodotto si è fermato completamente, estrarre il cavo di alimentazione con le mani asciutte. Anche dopo l'arresto del prodotto, il motore si fermerà lentamente, quindi, dopo l'arresto completo del funzionamento, attendere circa 3 secondi prima di staccare il set contenitore.

01 Smontare il set contenitore dal corpo del prodotto. Girare la tramoggia per aprirla e poi estrarre in sequenza ogni componente per smontarli.

02 Lavare i componenti con uno spazzolino per stoviglie sotto l'acqua corrente.

03 Aprire il coperchio di scarico e l'otturatore per pulire il contenitore.

04 Pulire il corpo del prodotto con uno strofinaccio inumidito o un panno morbido.

05 Smontare e lavare le guarnizioni in silicone dopo l'uso. - Dei residui potrebbero essere ancora attaccati. (guarnizione della tramoggia, guarnizione dell'otturatore, guarnizione di estrazione, guarnizione della base, guarnizione del contenitore)

06 È possibile sterilizzare i componenti immergendoli in acqua calda in cui è stato diluito bicarbonato di sodio, acido citrico o aceto.

※ Se non si pulisce il prodotto immediatamente dopo l'uso, le parti in acciaio inossidabile e le altre parti possono corrodersi o macchiarsi a causa del sale e della polpa degli ingredienti. Inoltre, i contaminanti possono essersi seccati e bloccati all'interno, il che rende difficile lo smontaggio e la pulizia e può anche causare la compromissione delle prestazioni. Avere cura di pulirlo e farlo asciugare completamente all'aria immediatamente dopo l'uso e conservarlo in un luogo pulito. Per la conservazione a lungo termine, usare uno spazzolino per stoviglie per lavarlo. Non pulire con acqua bollente o ad alta temperatura né usare spugne detergenti, pagliette d'acciaio, spugne abrasive e altri strumenti di pulizia appuntiti. Non metterlo in lavastoviglie.

※ La polpa si elimina più facilmente versando nel contenitore acqua pulita e scuotendolo.

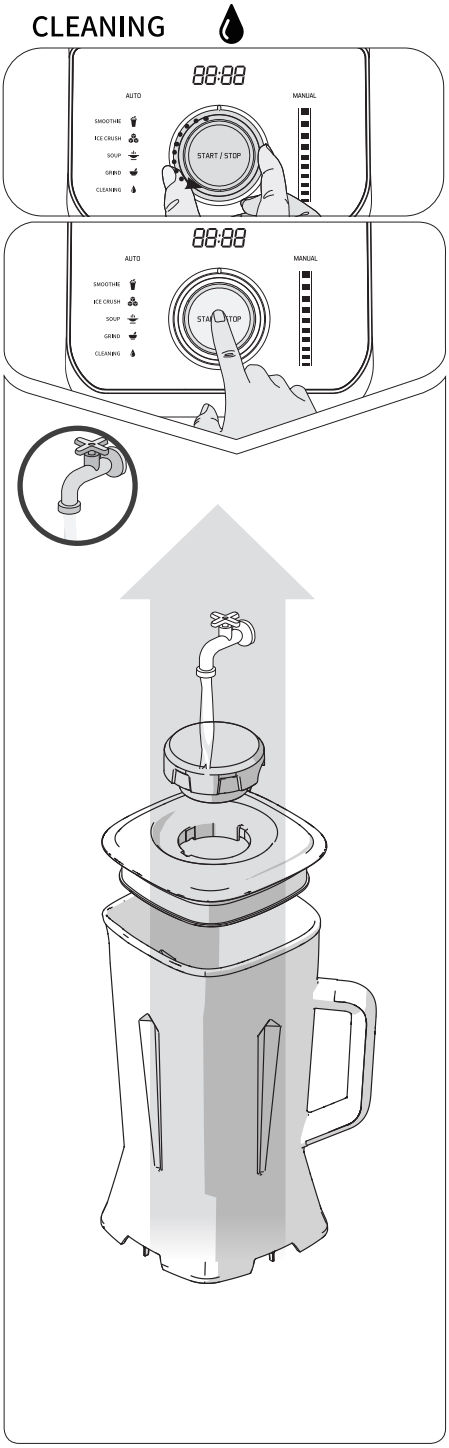

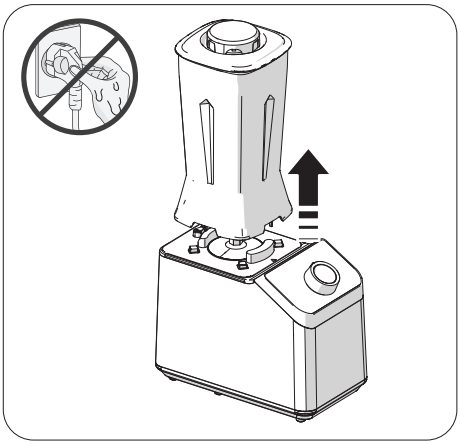

Come usare la modalità di pulizia [CLEANING]

01 Versare acqua nel contenitore fino a sommergere le lame.

02 Collocare il contenitore sul corpo del prodotto, quindi assemblare il coperchio del contenitore e il coperchio ausiliario (misurino) correttamente.

03 Girare il selettore per selezionare il menu [CLEANING] in modalità automatica, quindi premere il pulsante [START/STOP] per effettuare il lavaggio.

※ Non rimuovere il contenitore fino a quando le lame non smettono di ruotare completamente e il selettore ritorna alla posizione di arresto. Spegnere l'apparecchio, staccare la spina e smontare il contenitore.

01 Estrarre il cavo di alimentazione per disattivare l'alimentazione. Pulire il corpo del prodotto con uno strofinaccio inumidito o una spugna morbida. Fare attenzione a non immergere il corpo del prodotto in acqua o lasciare che l'acqua entri in esso.

02 Separare il coperchio del contenitore e il coperchio ausiliario per lavarli.
Lavarli e asciugarli prima del montaggio.

03 Sciacquare delicatamente l'interno del contenitore con acqua. Fare attenzione che l'acqua non entri nella parte inferiore del contenitore che tocca il corpo del prodotto. Non immergere il contenitore in acqua. Ciò potrebbe determinare la comparsa di ruggine o influire sulle prestazioni del prodotto.

※ Nel caso in cui i corpi estranei non vengano rimossi dalle lame dopo il lavaggio, non mettere la mano nel contenitore ma, invece, usare uno strumento di pulizia come uno spazzolino per stoviglie per eliminare i corpi estranei.

※ Le lame non possono essere staccate dal boccale. Non smontarle e prestare attenzione alla sicurezza.

※ Non mettere nessuno dei componenti in lavastoviglie.

12. Prima di rivolgersi all'assistenza tecnica

Controllare quanto segue prima di richiedere interventi di riparazione. Per il servizio di assistenza tecnica e per qualsiasi domanda o dubbio relativi all'uso dell'apparecchio, rivolgersi al nostro Centro di Assistenza clienti, o visitare la nostra homepage http://www.globalhurom.com. Controllare il numero di serie o il numero sotto il codice a barre quando si richiede un intervento di assistenza o pezzi di ricambio.

Comune	**Non funziona solo con il corpo del prodotto.**	Controllare se il set contenitore dell'estrattore di succo o il boccale del frullatore e il corpo del prodotto sono montati correttamente. Assicurarsi di aver spento l'alimentazione quando si monta o si smonta il prodotto.
	Montarlo in modo che sia allineato con il sensore di sicurezza.	Controllare se è montato in conformità con il segno di riferimento. Assicurarsi di aver spento l'alimentazione quando si monta o si smonta il prodotto.
	Ci sono crepe o graffi sull'apparecchio.	Nel processo di fabbricazione dello stampo, si creano dei segni curviformi oltre ai segni lineari dello stampo. Sono parti normali e non influenzano affatto il funzionamento.
	Non funziona.	Controllare se il cavo di alimentazione è inserito correttamente. L'apparecchio potrebbe non funzionare dopo un uso prolungato. Funzionerà normalmente dopo che il calore del corpo del prodotto (motore) si sarà raffreddato. Controllare che l'apparecchio sia montato correttamente. L'apparecchio non funziona se è stato montato in modo errato. Controllare che il prodotto sia stato montato conformemente ai passaggi descritti nelle istruzioni di montaggio. Fare riferimento alla pagina delle istruzioni di montaggio.
Estrattore di succo	**L'estrattore di succo smette di funzionare durante la spremitura.**	Il succo può fuoriuscire dall'uscita della polpa subito dopo l'inserimento degli ingredienti. È stata inserita una quantità eccessiva di ingredienti o ingredienti troppo spessi? Fare riferimento a pagine 77 del manuale per attivare la rotazione in senso inverso. Per sicurezza, e impostato un timer che si ferma automaticamente dopo circa 5 minuti dall'inizio del funzionamento. Ripremere brevemente il pulsante [START/STOP] per avviare l'operazione.
	Il succo fuoriesce dall'uscita della polpa subito dopo l'inserimento degli ingredienti.	A seconda degli ingredienti inseriti, piccole quantità di succo possono fuoriuscire dall'uscita della polpa. Questo non è un difetto del prodotto ma, piuttosto, un fenomeno causato dalle caratteristiche degli ingredienti. La perdita cesserà una volta che il prodotto inizierà a funzionare. Se la perdita continua, contattare il Centro assistenza clienti.
	Il succo rifluisce nella tramoggia.	Hai estratto il succo con l'otturatore chiuso? Quando si estrae il succo con l'otturatore chiuso, il succo può rifluire nella tramoggia. Se il contenuto non viene scaricato sufficientemente anche dopo aver aperto l'otturatore, aprire il coperchio della tramoggia e svuotarne il contenuto.
	Perdite di succo tra la tramoggia e il contenitore, o tra il contenitore e il corpo del prodotto.	La guarnizione della tramoggia o del contenitore è montata correttamente? Il succo perde se la guarnizione della tramoggia o del contenitore è stata montata al contrario o in modo incompleto. Controllare che la guarnizione sia montata correttamente.
	La tramoggia non si apre.	Potrebbe esserci un eccesso di polpa residua all'interno. Azionare l'apparecchio per scaricare la polpa all'interno o ripetere il processo di attivazione della rotazione in senso inverso per circa 10 secondi e poi fermarsi 2 o 3 volte. Successivamente, la tramoggia si aprirà senza problemi. Sono state collocate nell'estrattore sostanze estranee o materiali solidi (noccioli duri come quelli dei cachi)? Se vengono inserite sostanze estranee o materiali solidi, i componenti possono subire danni più gravi quando si tenta una rotazione in senso inverso, quindi contattare il Centro assistenza clienti e richiedere un intervento.
	Il contenitore trema durante la spremitura.	Il prodotto può traballare leggermente a causa dei movimenti del motore del corpo del prodotto. A seconda delle caratteristiche degli ingredienti (duri o resistenti), si generano movimenti di varia entità. Non si tratta di un malfunzionamento, ma piuttosto di un fenomeno normale che si osserva quando la coclea ruota. Rispetto agli ingredienti morbidi che contengono molta acqua, gli ingredienti relativamente più duri possono sembrare produrre vibrazioni maggiori. (Ad es. carote, patate, ravanelli, barbabietole, cavolo rapa, ecc.)
	Il coperchio di scarico è chiuso ma la polpa viene scaricata.	Anche se la leva è chiusa, la polpa verrà scaricata naturalmente. A seconda degli ingredienti utilizzati, ci può essere una differenza nella quantità e nella velocità di scarico.
	Durante la spremitura si sente un rumore insolito.	Si tratta di un suono naturale prodotto quando gli ingredienti vengono schiacciati. Se gli ingredienti sono duri o resistenti come mele, carote, cavoli, sedano, barbabietole, ecc, il rumore di estrazione può essere più forte di quello che si sente quando si spremono ingredienti più morbidi.

	La coclea si è fermata durante il funzionamento ma la rotazione in senso inversa non si avvia automaticamente.	Se l'alimentazione è instabile, il prodotto potrebbe non avviare automaticamente la rotazione in senso inverso. Fare riferimento a pagine 77 del manuale e attivare la rotazione in senso inverso.
	La spremitura termina automaticamente prima che il timer di 5 minuti finisca.	È una funzione che spegne automaticamente l'apparecchio per proteggerlo nel caso in cui la rotazione automatica in senso inverso venga azionata spesso durante la spremitura. Questo può accadere se l'estrazione è impossibile o se vengono aggiunti ingredienti non tagliati. Fare riferimento alla pagina 80 del manuale per le istruzioni relative a ciascun ingrediente e inserire gli ingredienti di conseguenza.
Frullatore	**Il motore si ferma mentre il motore è in funzione.**	Se il frullatore è sovraccarico, il motore potrebbe fermarsi. Spegnere l'apparecchio e rimuovere gli ingredienti che causano il sovraccarico o lasciarlo riposare per circa 30 minuti.
	L'operazione di tritatura del frullatore non funziona.	L'apparecchio potrebbe smettere di funzionare se ci sono troppi ingredienti o gli ingredienti sono troppo spessi. Regolare la quantità e la dimensione degli ingredienti e poi far funzionare di nuovo l'apparecchio. Nel caso in cui si usi un grande volume di ingredienti secchi, aggiungere più liquido prima dell'operazione.

13. Codice errore (comune per l'estrattore di succo e il frullatore)

Codice	Causa principale	Provvedimenti
Er01	**Se una sovracorrente attraversa l'apparecchio, questo errore viene generato per proteggere l'apparecchio.**	Interrompere il funzionamento dell'apparecchio e riavviarlo dopo qualche minuto. Se lo stesso problema persiste, contattare il Centro assistenza clienti HUROM.
Er04	**Se all'apparecchio viene applicata una tensione elevata, questo errore viene generato per proteggere l'apparecchio.**	Interrompere il funzionamento dell'apparecchio e riavviarlo dopo qualche minuto. Se lo stesso problema persiste, contattare il Centro assistenza clienti HUROM.
Er06	**1. Se durante il funzionamento dell'estrattore di succo si attiva spesso la rotazione in senso inverso automatica, questo errore viene generato per proteggere l'apparecchio. (Questa è un'operazione per proteggere il contenitore nel caso in cui siano stati inseriti ingredienti duri o ingredienti che non possono essere spremuti.)** **2. Questo errore può essere generato se il motore non riesce a effettuare l'attivazione iniziale mentre ci sono troppi ingredienti nel boccale del frullatore.** **3. Questo errore può essere generato se il sovraccarico del motore porta all'attivazione del dispositivo di protezione contro il surriscaldamento.** **4. Questo errore può essere generato se il sensore che rileva il funzionamento del motore è guasto.**	1. Interrompere il funzionamento dell'apparecchio, controllare e rimuovere il contenuto nel set contenitore dell'estrattore di succo, e poi riavviarlo. 2. Interrompere il funzionamento dell'apparecchio e ridurre la quantità del contenuto nel boccale del frullatore o aumentare la velocità del motore all'inizio del funzionamento. 3. Se il motore si ferma per un sovraccarico, lasciarlo riposare per circa 30 minuti prima di riavviare l'apparecchio. 4. Se lo stesso problema persiste, contattare il Centro assistenza clienti HUROM.
⊔	**Questo errore può essere generato se il selettore o il pulsante [START/STOP] vengono azionati mentre sul corpo del prodotto non sono presenti né il set contenitore dell'estrattore di succo né il boccale del frullatore.**	Installare l'estrattore di succo o il boccale del frullatore sul corpo del prodotto prima dell'uso. Se lo stesso problema persiste, contattare il Centro assistenza clienti HUROM.

italiano

СОДЕРЖАНИЕ

СТР. 86 1. Предостережения по безопасному использованию
СТР. 87 2. Предостережения во время эксплуатации
СТР. 88 3. Порядок сборки соковыжималки
СТР. 90 4. Порядок сборки блендера
СТР. 91 5. Руководство по использованию кнопки питания и поворотного переключателя
СТР. 92 6. Порядок использования соковыжималки
СТР. 94 7. Порядок использования блендера
СТР. 96 8. Руководство по использованию пищевых ингредиентов для соковыжималки
СТР. 97 9. Руководство по использованию пищевых ингредиентов для блендера
СТР. 98 10. Порядок чистки соковыжималки
СТР. 99 11. Порядок чистки блендера
СТР. 100 12. Действия перед обращением в ремонтную службу
СТР. 101 13. Коды ошибок

Перед прочтением руководства

1. Прочтите раздел «Предостережения по безопасному использованию» (стр. 86–87) и правильно пользуйтесь прибором.

2. После прочтения руководства храните его в удобном для дальнейшего использования месте.

3. Не используйте изделие за рубежом, где применимы другие источники питания и напряжение сети.

4. Любые модификации, повышающие качество изделия, могут вноситься производителем без предварительного уведомления.

1. Предостережения по безопасному использованию

Данный символ указывает на потенциально опасную ситуацию и меры контроля. Во избежание опасных ситуаций внимательно прочтите подробную информацию и соблюдайте инструкции. Нарушение любого из предписаний, обозначенных предупреждающим знаком, может привести к серьезным травмам или смерти, либо к существенной поломке изделия.

- **Не подключайте изделие к электросети с током, отличным от указанного в гарантийном талоне и в технических характеристиках устройства. Это может привести к поражению электрическим током, пожару и (или) ухудшению рабочих характеристик. Подключение к сети с другим напряжением может сократить срок службы двигателя или вызвать поломку.** В целях безопасности всегда заземляйте розетку. Но не заземляйте ее на газовую трубу, пластиковую водопроводную трубу или телефонную линию.
- **Отслаивание или обрыв оболочки шнура питания из-за небрежного обращения в ходе эксплуатации изделия может привести к пожару и (или) поражению электрическим током. Поэтому почаще проверяйте состояние шнура питания, вилки и розетки. В случае повреждения шнура питания не ремонтируйте и не переделывайте его самостоятельно, а обратитесь в сервисный центр или магазин-филиал. Вставляйте шнур питания в розетку до упора.**
- **Не сгибайте, не перекручивайте, не допускайте повреждения и не тяните за шнур питания с силой, а также не размещайте его вблизи источника высокой температуры или тепла, например, газовой плиты. Кроме того, не кладите на изделие тяжелые предметы, не ставьте его в узкое пространство и не переделывайте.** Это может повредить шнур питания и привести к пожару и (или) поражению электрическим током.
- **Не нажимайте кнопки, не вставляйте и не вынимайте шнур питания из розетки мокрыми руками. Это может привести к поражению электрическим током, короткому замыканию и (или) пожару. Не допускайте попадания посторонних веществ на кнопку питания и (или) на область рядом с ней.**
- **Не используйте изделие в местах с высоким уровнем влажности или с риском возгорания. Не ставьте устройство на горячую газовую плиту, микроволновую печь или любой другой кухонный прибор или рядом с ними.**
- **Ни при каких обстоятельствах не модифицируйте изделие. Кроме того, не пытайтесь разобрать и отремонтировать его самостоятельно.** Не суйте пальцы и не вставляйте посторонние предметы, например, палочки для еды, ложки, вилки или металлические булавки, в щели или отверстия в корпусе изделия.
- **В случае повреждения вилки не ремонтируйте и не пытайтесь переделывать ее самостоятельно, а обратитесь в сервисный центр HUROM для осмотра.**
- **Не допускайте намокания основания изделия или попадания на него брызг воды. Если внутрь основания изделия попала вода или посторонний предмет, выньте вилку из розетки и обратитесь в сервисный центр HUROM.**
- **Не замачивайте основание изделия в воде для его очистки. Не допускайте попадания воды на вилку кабеля питания. Не протирайте изделие растворителями, бензолом или распыляемыми химическими средствами. Храните изделие вдали от места с высокой температурой и влажностью.**
- **Не устанавливайте и не используйте изделие, например, рядом с раковиной или в ванной комнате, где на него может попасть вода. Не трогайте кнопки управления мокрыми руками. Используйте изделие только на ровной и сухой поверхности.** Убедитесь, что вода или инородные вещества не попадают на кнопку питания изделия.
- **Не подключайте сразу несколько электроприборов к одному многорозеточному удлинителю или к многоместной розетке. Используйте отдельную розетку.**
- **Не перемещайте изделие во время работы, не суйте в емкость руки и не вставляйте в нее кухонные принадлежности или что-либо иное, кроме ингредиентов и толкателя.** Сование рук, кухонных принадлежностей и т. д. может привести к серьезной травме, несчастному случаю и (или) поломке.
- **Тем, кто не умеет обращаться с данным изделием, не следует пользоваться им в одиночку.** Людям, испытывающим физический и (или) психический дискомфорт, а также людям без нужного опыта и знаний или детям следует пользоваться изделием под присмотром.
- **Не пользуйтесь изделием в пределах досягаемости детей.** Нужно внимательно следить за тем, чтобы дети не играли с этим устройством. Существует риск получения травмы или возникновения поломки, если дети случайно его ударят и собьют.
- **Для детей даже небольшой ожог может быть чрезвычайно опасным. Учите детей с осторожностью относиться к горячим жидкостям.**
- **Выключите питание и вытащите вилку из розетки при установке или отсоединении аксессуара, когда изделие не используется или перед его очисткой.** Обязательно вытаскивайте шнур питания перед очисткой или когда изделие не используется. Кроме того, вынимая шнур питания из розетки, обязательно держитесь за вилку.
- **Перед очисткой изделия обязательно вынимайте вилку из розетки. Не производите очистку изделия неверным способом.** Не производите очистку способом, не указанным в руководстве пользователя. Для выполнения очистки обязательно обратитесь к руководству пользователя.
- **Пользуйтесь изделием на ровной поверхности. Не пользуйтесь изделием на улице, не подвергайте его сильным ударам и не роняйте. Не используйте изделие, если оно повреждено.**
- **Не используйте изделие при наличии у вас какого-либо устройства, обладающего магнитной силой (например, магнитного браслета). Нахождение предметов с магнитной силой рядом с изделием может вызвать поломку.**
- **Запах, который чувствуется при использовании нового изделия, со временем исчезнет естественным путем.** Это обычное явление, с которым не возникает проблем во время эксплуатации.
- **Использование чрезмерного количества ингредиентов может повредить детали.**
- **Перед использованием удалите все упаковочные материалы и этикетки. Перед использованием необходимо удалить все защитные материалы, прикрепленные к емкости.**

- **В целях безопасности храните упаковочные материалы (пластиковые пакеты, амортизирующие материалы и т. д.) в недоступном для детей месте.**
- **Перед использованием убедитесь в правильном закреплении (сборке) изделия.**
- **Не используйте данное бытовое устройство в коммерческих целях. Использование устройства не по назначению или неправильным способом или несоблюдение вышеприведенных рекомендаций может привести к серьезным травмам или смерти, либо к существенной поломке изделия.**
- **Не мойте изделие горячей водой температурой 80 °C и выше. Не помещайте его в посудомоечную машину, сушилку, микроволновую печь и т. д.**
- **Если изделие не помыть сразу после использования, жмых может засохнуть, что затруднит разборку и чистку, а также приведет к ухудшению рабочих характеристик. Поэтому, по возможности, мойте его сразу после использования. Не используйте блендер в качестве емкости для хранения. Опорожняйте емкость после использования.**
- **Убедитесь, что вы хорошо знаете, как подготавливать ингредиенты, и правильно подготовьте их, прежде чем загрузить.**
- **Не оставляйте изделие работать на холостом ходу перед загрузкой ингредиентов.**
- **При использовании изделия следите за тем, чтобы галстук, длинное ожерелье, шарф и т. д. не попали в загрузочное отверстие.**
- **Не используйте устройство, если вращающийся узел (шнек, режущие лезвия, нержавеющие лезвия блендера) или крышка (крышка воронки, крышка блендера) повреждены или треснуты. Если устройство повреждено, не пользуйтесь им, а обратитесь в сервисный центр HUROM для осмотра или ремонта.**

2. Предостережения во время эксплуатации

При использовании соковыжималки

- **Не используйте изделие дольше 30 минут без остановки. Это может привести к перегреву двигателя и вызвать поломку. При продолжительном использовании делайте паузу и возобновляйте работу после перерыва не менее 5 минут.**
- **Плохо подготовленные ингредиенты могут воспрепятствовать процессу отжима и (или) привести к поломке изделия.**
- **Не используйте данное изделие для измельчения зерен.**
- **Ингредиенты, требующие повышенного внимания при использовании соковыжималки, а также ингредиенты, не предназначенные для отжима сока. Ингредиенты, требующие повышенного внимания**
  - При использовании только мягких ингредиентов, таких как бананы, алоэ, кактус, ямс, зрелые киви и помидоры, сок может застаиваться внутри отжимной камеры, что затрудняет приготовление сока. Добавляйте другие не слишком мягкие ингредиенты.
  - При загрузке грецких орехов, арахиса, миндаля, семян подсолнечника, кедровых орехов, бобов и т. д. добавляйте их только в небольшом количестве или вместе с другими ингредиентами после замачивания в воде.

  Ингредиенты, не предназначенные для отжима сока
  - Не загружайте ингредиенты, из которых невозможно выжать сок, например, семена кунжута, кофейные зерна, китайский кориандр, кору деревьев и хвою. Не загружайте ильную рыбу, угри, креветки, болотные улитки, кальмары и т. д.
  - Не загружайте фрукты, маринованные в алкоголе, меде или сахаре (виноград, малина, шелковица и т. д.), и ферментированные продукты (солерос, каменная сосна и т. д.).
  - Не загружайте ингредиенты, свойства которых затрудняют приготовление сока, такие как лох, алоэ, кактус, айва, бананы, ямс, корень кудзу, сахарный тростник, желуди и одуванчики.
  - Не загружайте вареные ингредиенты, такие как отварной картофель и сладкий картофель. Не используйте изделие для измельчения зерен.
  - Не используйте замороженные ингредиенты для отжима.
- **Выжатый овощной сок рекомендуется по возможности употреблять сразу и не хранить длительное время.**
- **Во время работы изделия не поднимайте емкость и не открывайте крышку. Не оставляйте изделие работать на холостом ходу. Это может сократить срок службы изделия.**
- **Не пропускайте жмых повторно, чтобы выжать сок.**
- **Не загружайте ингредиенты в воронку выше предельной отметки.**
- **Во время работы не вставляйте палочки для еды или ложки в выпускное отверстие для сока/жмыха.**
- **При загрузке ингредиентов не используйте ничего, кроме толкателя. Это может повредить детали или привести к телесным повреждениям и (или) поломке.**
- **Сок или жмых могут переполнить емкость. Если в процессе выжимания сока клапан будет закрыт, сок может затекать обратно в воронку.**
- **При приготовлении сока из замороженных фруктов или ингредиентов с морозными ожогами в связи со слишком длительным хранением в морозильной камере объем отжима невелик или сок можно не получить вовсе.**

При использовании блендера

- **Не используйте его безостановочно дольше стандартного времени работы. Это может привести к перегреву двигателя и вызвать поломку. Если нужно использовать его дольше стандартного времени работы, делайте это с перерывом не менее 30 минут. В ручном режиме используйте его 8 раз по 1 минуте ((1 минута работы, за которой следует остановка на 1 минуту, запрещается использовать изделие 9 раз подряд), а в автоматическом режиме используйте его один раз в течение 7,5 минут (7,5 минут работы, за которыми следует остановка на 30 минут, запрещается использовать изделие 2 раза подряд).**
- **Снимая емкость во время работы, делайте это после полной остановки ножей.** Извлекать продукты или смешивать ингредиенты следует только после отсоединения емкости от основания изделия.
- **Используйте блендер только с закрытой крышкой.**
- **Не извлекайте продукты, прилипшие к стенкам емкости блендера, и не смешивайте ингредиенты при включенном питании.** Извлекать продукты или смешивать ингредиенты следует только после отсоединения емкости от корпуса изделия. Для возобновления работы полностью остановите устройство перед использованием.
- **Если необходимо сунуть руку или поместить кухонную принадлежность в емкость, обязательно выньте вилку из розетки после полной остановки устройства. Прикасаясь к лезвиям или производя их очистку, соблюдайте осторожность, чтобы не касаться острых кромок. Будьте осторожны, чтобы не порезать лезвиями руки.**
- **Не наливайте воду в объеме, превышающем максимально допустимый уровень, указанный на рекомендованной шкале. Уровень воды или пищевых ингредиентов должен находиться выше минимальной (100 мл) отметки и ниже максимальной (1000 мл) отметки. Используйте рекомендованное количество.** Если вода или пищевые ингредиенты превышают максимальный предел, они могут вылиться/высыпаться.
- **Не касайтесь острых лезвий руками. Для мойки изделия используйте принадлежности для очистки, например, щетку.**
- **Если необходимо отсоединить блендер от основания изделия, дождитесь полной остановки лезвий. Не разъединяйте лезвия и емкость. Лезвия нельзя отсоединить от емкости. Помните о своей безопасности.**
- **Данное изделие совершает высокоскоростное вращение, поэтому при вращении производится шум. Это обычное явление, с которым не возникает проблем во время эксплуатации. Если устройство чрезмерно нагревается или дымит, немедленно прекратите его использование и обратитесь в сервисный центр HUROM.**
- **Используйте толкатель только для холодных ингредиентов, а во избежание перегрева не используйте ручной режим более 1 минуты.** Не закладывайте горячие ингредиенты для приготовления. Охладите горячие ингредиенты до комнатной температуры, прежде чем поместить их в емкость.
- **При приготовлении смузи измельчите твердые замороженные ингредиенты на мелкие кусочки, прежде чем поместить их в емкость.**
- **Обработка очень твердых специй, таких как мускатный орех, или таких ингредиентов, как корни Phellinus linteus, может повредить лезвия.**

3. Порядок сборки соковыжималки

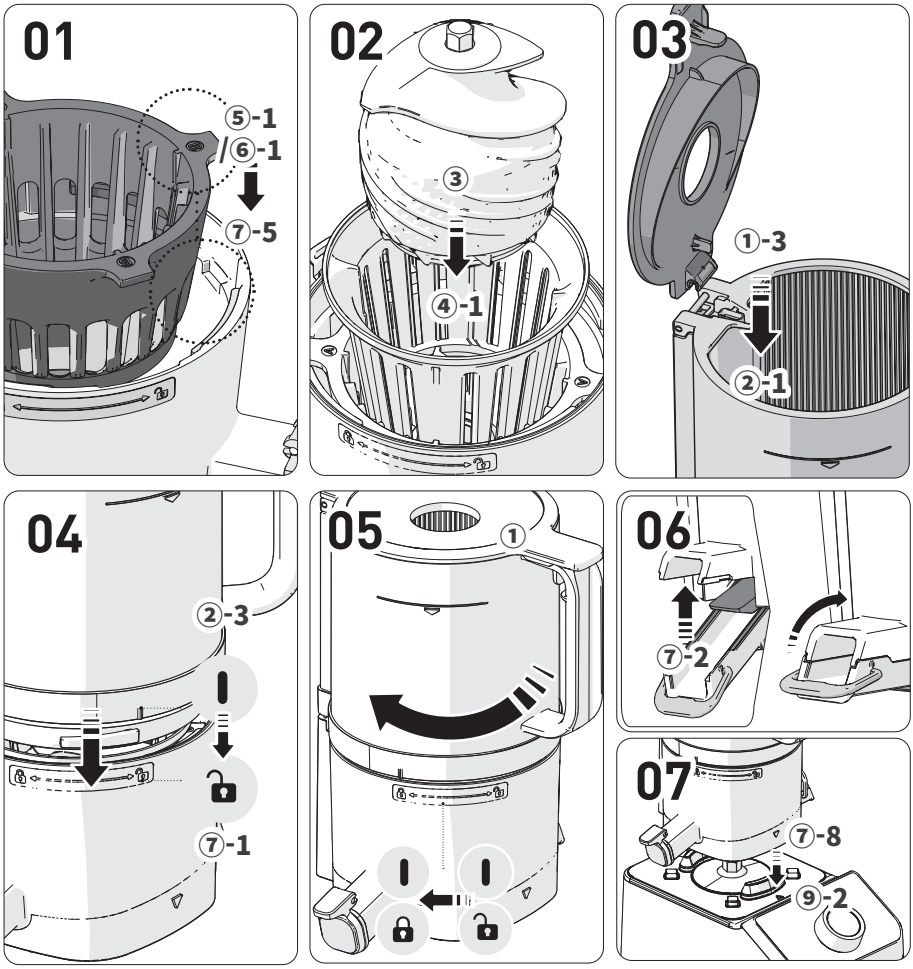

01 Совместите выступающий элемент в верхней части внешнего фильтра (⑤-1/⑥-1) с выемкой отжимной камеры (⑦-5), чтобы собрать их вместе.

02 Установите внутренний фильтр и шнек во внешний фильтр в сборе с отжимной камерой.
Соберите их так, чтобы точка соединения внутреннего фильтра (④-1) состыковалась с выступом в верхней части внешнего фильтра (⑤-1 /⑥-1).

03 Установите крышку воронки (①-3) вертикально на воронку (②-1).

04 Совместите установочную метку [ ] узла воронки (⑦-1) с установочной меткой [ ] узла отжимной камеры (②-3), чтобы собрать их вместе.

05 Поверните установленную воронку по часовой стрелке до установочной метки [ ] на узле отжимной камеры.
Если внутренние детали собраны неправильно, воронка не закроется.

06 Убедитесь, что клапан выхода жмыха (⑦-2) и скоба отжимной камеры закрыты должным образом.
1. Поднимите клапан выхода жмыха, чтобы его закрыть, и закрепите скобой.
2. Если уплотнитель установлен неправильно или рычаг не зафиксирован должным образом, то во время отжима может подтекать сок или раскрыться рычаг.

07 Установите правильно собранный узел отжимной камеры на основание изделия в соответствии с установочной меткой отжимной камеры (⑦-8) и установочной меткой основания изделия (⑨-2).
Если воронку собирать на основании изделия, то она не зафиксируется полностью из-за оранжевого «выступа».
Если отжимная камера не установилась в соответствии с установочной меткой, слегка поверните ее влево и вправо, чтобы установить ее точно по установочной метке.

Уплотнители являются расходными материалами, которые рекомендуется заменять каждые 6–12 месяцев. Их можно приобрести в сервисном центре.
(Сок может подтекать, если изделие не собрано должным образом).

Уплотнитель клапана выхода жмыха

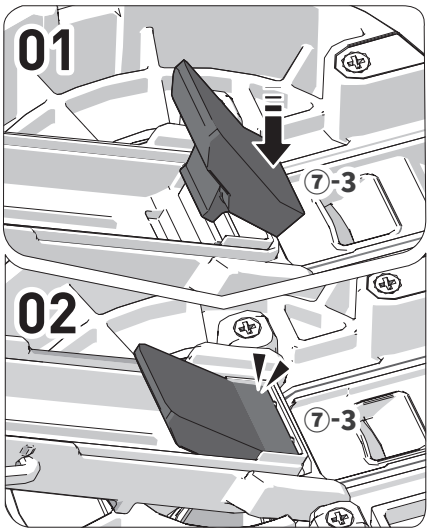

01 Возьмитесь за уплотнитель и извлеките, как если бы вы оттягивали его назад.
02 После очистки вставьте уплотнитель, как показано на рисунке, и прижмите его.

Герметизирующий уплотнитель

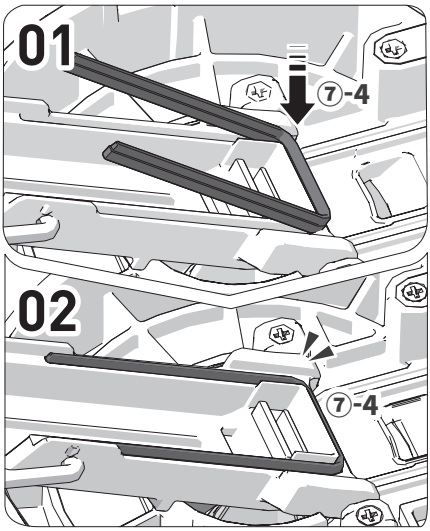

01 Возьмитесь за уплотнитель и извлеките, как если бы вы оттягивали его назад.
02 После очистки вставьте уплотнитель, зацепив его сначала с одной стороны.
03 Вставьте оставшуюся часть и прижмите по периметру.

Уплотнитель клапана выхода сока

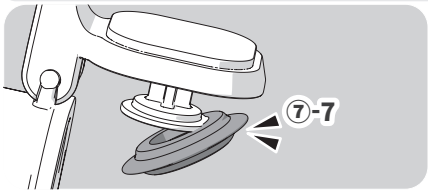

01 После очистки вставьте уплотнитель, зацепив его сначала с одной стороны.

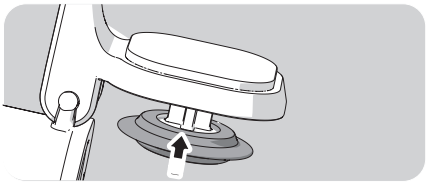

02 Вставьте оставшуюся часть и прижмите по периметру.

Уплотнитель воронки

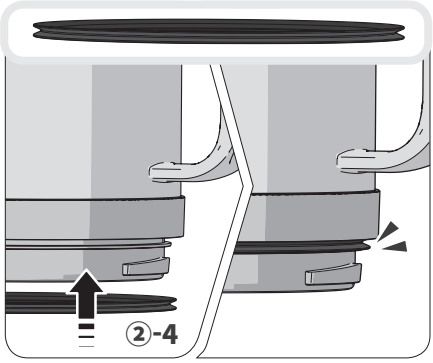

Установите на место уплотнитель, как показано на рисунке.

Уплотнитель отжимной камеры

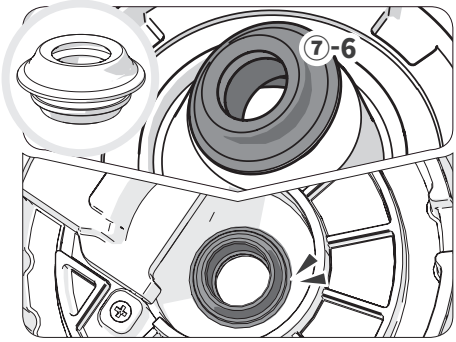

01 Возьмитесь за одну сторону и потяните назад, чтобы отсоединить.
02 После очистки проверьте верхнюю и нижнюю часть уплотнителя и вставьте его, зацепив с одной стороны.
03 Установите уплотнитель, крепко прижав оставшуюся часть так, чтобы не было загибов.

4. Порядок сборки блендера

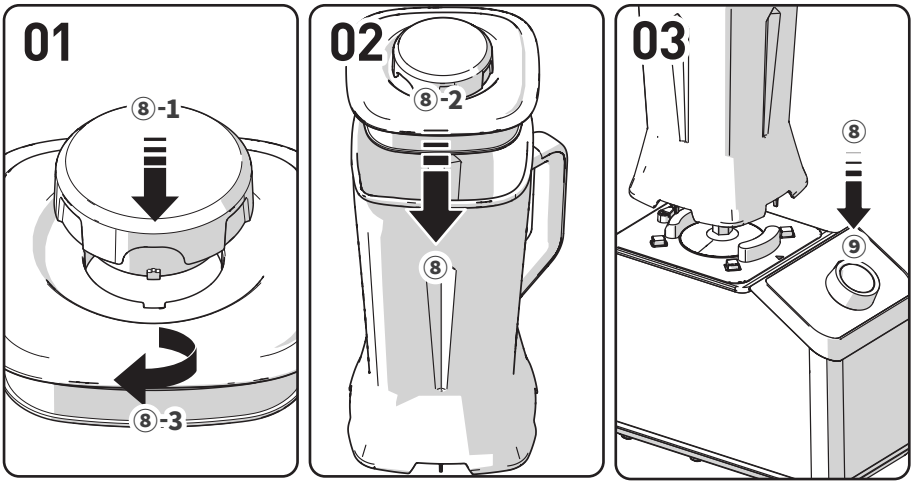

01 Установите дополнительную крышку (мерную чашу) (⑧-1) на крышку емкости (⑧-3) и поверните ее по часовой стрелке, чтобы зафиксировать.

02 Поместите в емкость нужные ингредиенты. Установите крышку емкости (⑧-2) на емкость (⑧) и закройте ее.

03 Установите емкость блендера в сборе (⑧) на основание изделия (⑨).
Если индикатор питания горит на панели управления и индикации, значит блендер готов к работе.
Собраны все четыре поверхности емкости блендера.
Перед использованием изделия убедитесь в правильном положении основания изделия, емкости, крышки и кнопки питания. Если емкость установлена на основании изделия неправильно, блендер не будет работать должным образом, и индикатор питания не будет гореть.

Панель управления блендером

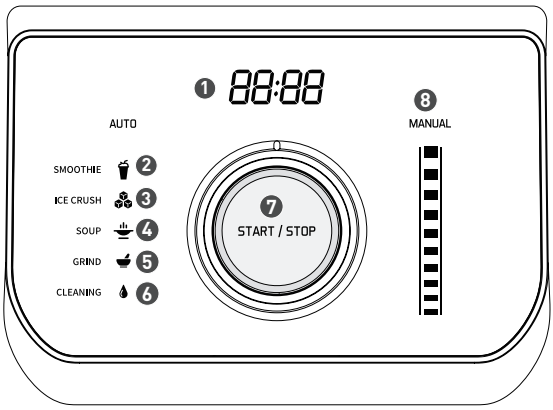

❶ **Светодиодный дисплей**

❷ **[SMOOTHIE] Для смузи**

❸ **[ICE CRUSH] Для льда или замороженных фруктов**

❹ **[SOUP] Для супа**

❺ **[GRIND] Для измельчения**

❻ **[CLEANING] Для очистки**

❼ **Поворотный переключатель / кнопка [START/STOP]**

❽ **[MANUAL] Индикатор ручного режима**

< Режим ожидания соковыжималки (при наличии емкости) >

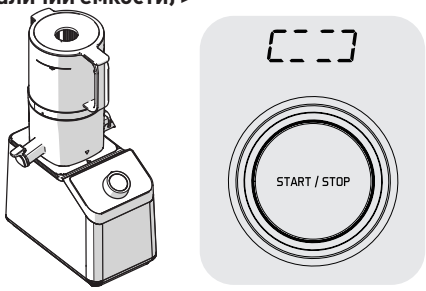

Работа
- Работает при коротком нажатии кнопки [START/STOP] в режиме ожидания.
- Используется для включения изделия для выжимания сока.
- Автоматически отключается и переключается в режим ожидания по прошествии 5 минут после начала работы. Если крышка воронки открывается, а затем закрывается во время работы для дополнительной загрузки ингредиентов, таймер сбрасывается.
* Если во время работы крышка воронки открывается, изделие останавливается. Если крышка воронки снова закрывается в течение 60 секунд, работа продолжается. Но по прошествии 60 секунд работа автоматически останавливается и устройство переходит в состояние ожидания (останова).

Остановка
- Используется для остановки работы изделия.
- Изделие останавливается при коротком нажатии кнопки [START/STOP] в рабочем режиме.
* Если узел отжимной камеры не установлен, все световые индикаторы выключаются.
* Через 1 минуту после перехода в режим ожидания (прекращение работы) изделие переходит в режим энергосбережения (индикаторы выключаются). Если нажать кнопку [START/STOP] и узел отжимной камеры при этом установлен,
режим энергосбережения отключается и происходит переход в режим ожидания (прекращение работы).

Обратное вращение
- Используется, когда работа приостанавливается или требуется обратное вращение из-за загрузки чрезмерного количества ингредиентов во время процесса отжима.
* Работает только при нажатии и удержании кнопки [START/STOP] более 1 секунды и останавливается, когда кнопка отпускается.
* Если во время работы происходит заклинивание шнека, то изделие автоматически начинает вращаться в обратном направлении. При нестабильном электропитании обратное вращение может не сработать. В таком случае нажмите и удерживайте кнопку [START/STOP] более 1 секунды, чтобы активировать обратное вращение, а затем снова коротко нажмите кнопку [START/STOP] для возобновления работы.

<Режим ожидания блендера (при наличии емкости) >

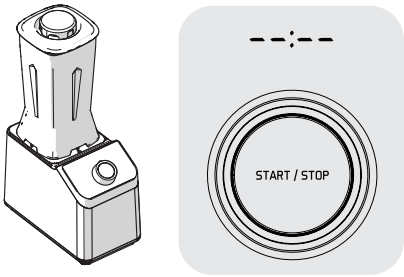

Ручной режим 01
Поверните поворотный переключатель по часовой стрелке, чтобы установить нужную скорость работы устройства.
По окончании приготовления верните поворотный переключатель в положение индикатора питания [Power Display Lamp].
* Двигатель останавливается автоматически максимум после 1 минуты работы.

Ручной режим 02 (импульсный режим)
Пока нажата кнопка [START/STOP], двигатель работает на максимальной скорости. Когда кнопка отпускается, работа останавливается и устройство переходит в режим ожидания (прекращение работы).
* Двигатель останавливается автоматически максимум после 1 минуты работы.

Вращение поворотного переключателя в автоматическом режиме
включает светодиодный индикатор режима программы, а нажатием кнопки [START/STOP] запускается работа в выбранном режиме [автоматическом режиме].
По окончании приготовления работа останавливается автоматически.
Чтобы остановить операцию, верните поворотный переключатель в положение индикатора питания или нажмите кнопку [START/STOP], что приводит к отмене операции и переходу устройства в режим ожидания.

6. Порядок использования соковыжималки

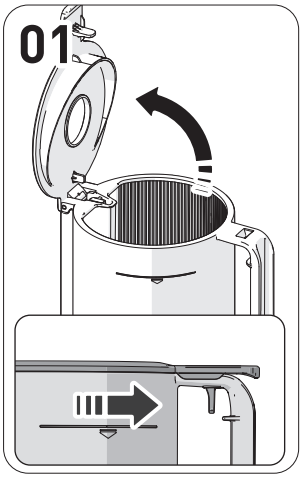

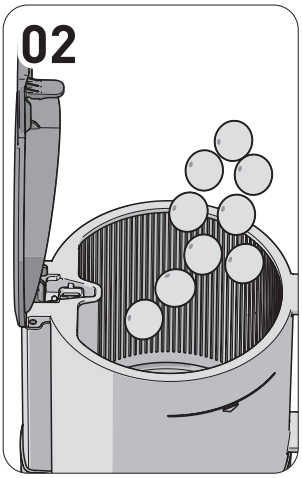

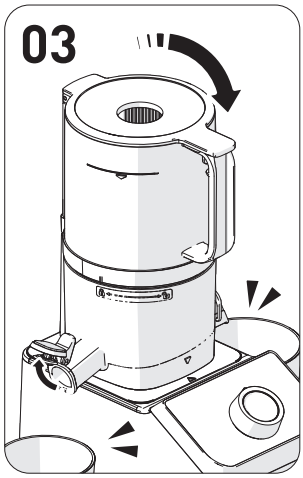

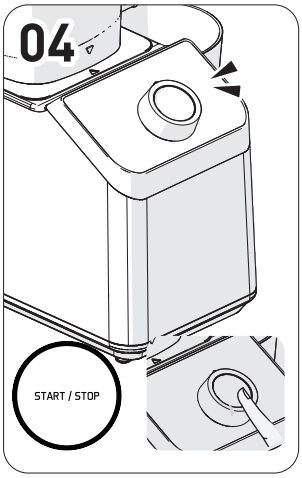

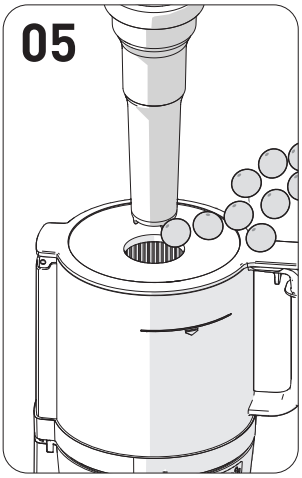

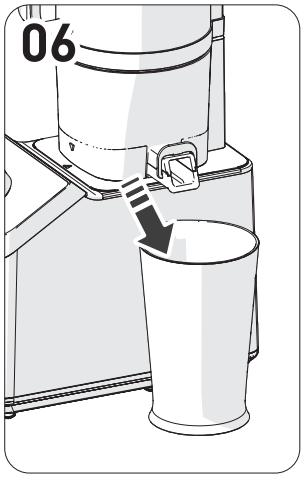

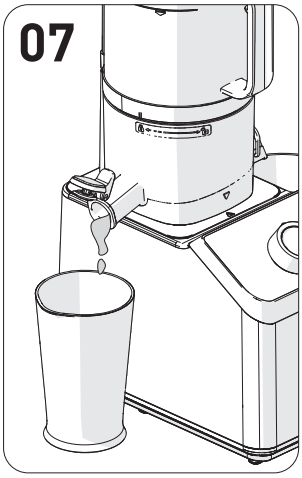

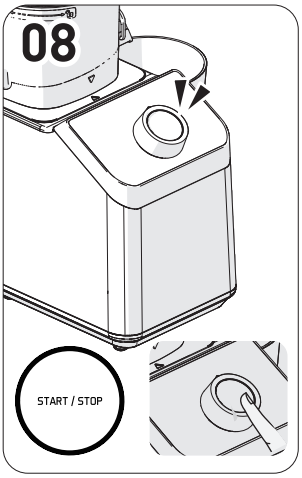

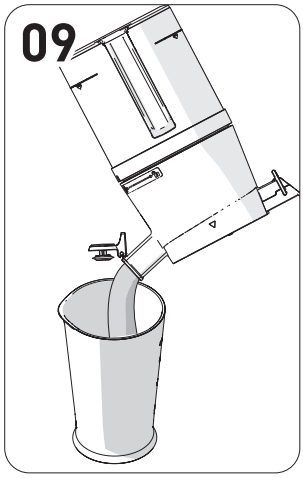

01 Потяните за рычаг на внутренней поверхности ручки воронки, чтобы открыть крышку воронки.
① Крышка воронки открывается, если потянуть за рычаг на внутренней поверхности ручки воронки. Загрузка чрезмерного количества ингредиентов может привести к слишком высокой нагрузке на изделие.

02 Загрузите ингредиенты только до предельной отметки воронки.
① При использовании мягких ингредиентов смешивайте их с другими ингредиентами для отжима.
② При отжиме большого количества ингредиентов чаще опорожняйте отжимную камеру и емкость для жмыха.

03 Закройте крышку воронки и оставьте клапан выхода сока открытым.
① Прежде чем включить отжим, сначала установите емкость для сока.
② Если в процессе отжима клапан выхода сока будет закрыт, сок может затекать обратно в воронку. Если сок не поступает даже после открытия клапана выхода сока, откройте крышку воронки и извлеките содержимое.

04 Нажмите кнопку [START/STOP], чтобы начать работу.
① Если во время работы происходит заклинивание шнека, то изделие автоматически начинает вращаться в обратном направлении, а затем снова возвращается к нормальной работе.
. Но при нестабильном электропитании обратное вращение может автоматически не сработать. В таком случае нажмите и удерживайте кнопку [START/STOP] более 1 секунды, чтобы активировать обратное вращение, а затем снова коротко нажмите кнопку [START/STOP] для возобновления работы.
② Задан таймер, который автоматически останавливает устройство примерно через 5 минут после начала работы. Если во время работы вы нажимаете кнопку [START/STOP] или открываете, а затем закрываете крышку воронки, что приводит к приостановке и последующему возобновлению работы устройства, таймер снова устанавливается на 5 минут.

05 Для добавления ингредиентов во время работы воспользуйтесь дополнительным загрузочным отверстием или откройте крышку воронки.
① Когда крышка воронки открывается, работа прекращается.
② Не используйте ничего, кроме специального толкателя.
③ Если шнек вращается, но ингредиенты в воронке не измельчаются в процессе отжима, используйте толкатель, чтобы придавить ингредиенты.

06 Чаще опорожняйте контейнер для жмыха и контейнер для сока, чтобы они не переполнились.

07 Дайте устройству поработать примерно еще 1 минуту после того, как вы опустите в воронку последние ингредиенты.
① Устройство медленно сжимает и выжимает ингредиенты, поэтому требуется некоторое время, чтобы выжать сок из последнего ингредиента.
② Удаление оставшегося жмыха за счет дополнительного времени работы устройства упрощает операцию отсоединения воронки и чистки деталей.

08 Когда вы закончите выжимать сок и весь жмых выйдет, нажмите кнопку [START/STOP], чтобы остановить работу устройства.
① Устройство останавливается через 3 секунды после нажатия кнопки [START/STOP].

09 Вылейте оставшийся сок, наклонив отжимную камеру вперед.
① Если речь идет о густом концентрированном соке, например, томатном и т. д., то сок может все еще оставаться в отжимной камере.

Примечания

Обратное вращение — это функция, которая возвращает ингредиенты обратно наверх. Она действует только пока кнопка [START/STOP] удерживается в нажатом положении, как только вы уберете палец с кнопки, шнек перестанет вращаться. После полной остановки шнека после обратного вращения коротко нажмите кнопку [START/STOP], чтобы снова возобновить работу. В режиме отжима или обратного вращения кнопку [START/STOP] следует нажимать только после полного останова шнека. Если устройство не работает даже после выполнения вышеуказанных операций, выньте шнур питания из розетки, отсоедините узел отжимной камеры, помойте ее и продолжите работу. В силу своих характеристик двигатель не остановится сразу, а продолжит медленно вращаться в рабочем направлении до полной остановки.

7-1. Ручной режим

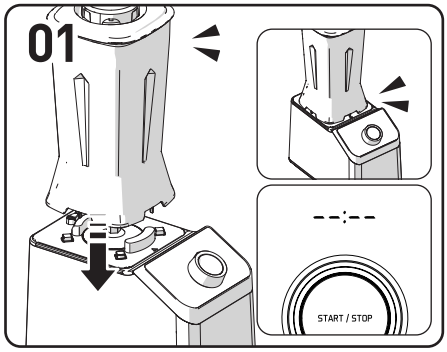

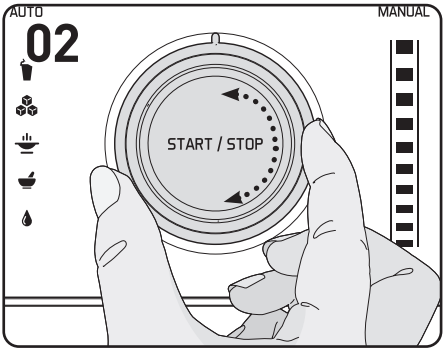

Ручной режим 01: [Min / Max] Поворотный переключатель управления скоростью

01. Убедитесь, что емкость, в которую загружены ингредиенты, установлена на основание изделия и крышка закрыта.
    * Если она не готова к работе, обратитесь к разделу «Порядок сборки блендера» на стр. 90.
02. Поверните поворотный переключатель по часовой стрелке, чтобы установить нужную скорость работы устройства.
    По окончании приготовления верните поворотный переключатель в положение индикатора питания [Power Display Lamp].
    * Двигатель останавливается автоматически максимум после 1 минуты работы.

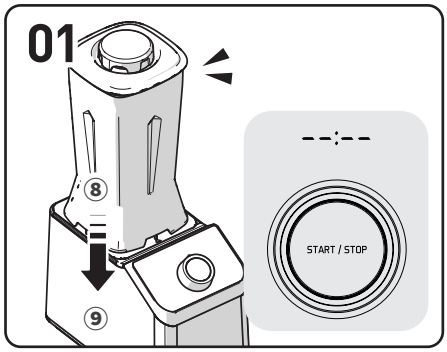

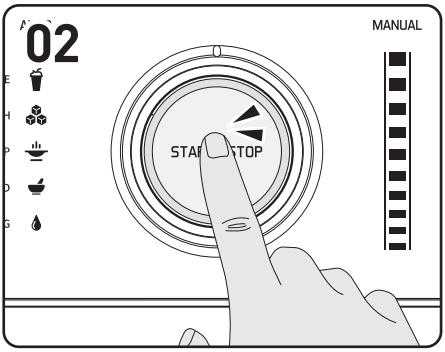

Ручной режим 02: импульсный режим

01. Убедитесь, что емкость, в которую загружены ингредиенты, установлена на основание изделия и крышка закрыта.
    * Если она не готова к работе, обратитесь к разделу «Порядок сборки блендера» на стр. 90.
02. Пока нажата кнопка [START/STOP], двигатель работает на максимальной скорости.
    Когда кнопка отпускается, работа останавливается и устройство переходит в состояние ожидания (останова).
    * Двигатель останавливается автоматически максимум после 1 минуты работы.

※ **Предупреждение**

Не снимайте емкость, пока лезвия полностью не перестанут вращаться, а поворотный переключатель управления скоростью не будет возвращен в положение индикатора питания [Power Display Lamp].
Если во время регулировки скорости емкость отсоединяется от основания изделия, индикатор работы выключается, и двигатель останавливается.
Как только емкость будет снова установлена на основание изделия, индикатор питания начнет мигать.
Для возобновления работы в нормальном режиме верните поворотный переключатель управления скоростью в положение индикатора питания [Power Display Lamp].
После этого устройство снова будет нормально работать.

7-2. Порядок работы в автоматическом режиме

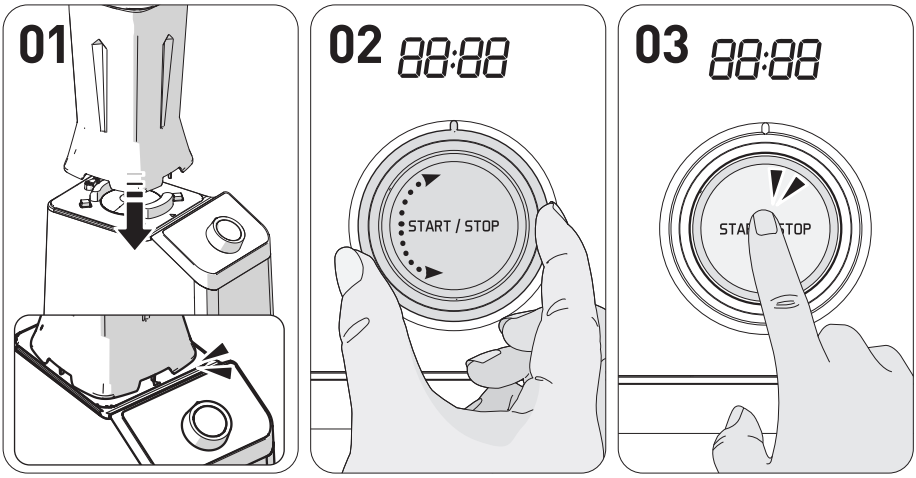

Автоматический режим: SMOOTHIE, ICE CRUSH, SOUP, GRIND, CLEANING

01. Убедитесь, что емкость, в которую загружены ингредиенты, установлена на основание продукта и крышка закрыта.
    * Если она не готова к работе, обратитесь к разделу «Порядок сборки блендера» на стр. 90.
02. Поверните поворотный переключатель против часовой стрелки, чтобы выбрать в меню нужный автоматический режим.
    * Вы можете выбрать один из 5 автоматических режимов, см. нижеследующую таблицу для получения дополнительной информации о каждом режиме.
03. При нажатии кнопки [START/STOP] запускается работа в выбранном режиме [автоматическом режиме].
    По окончании приготовления работа останавливается автоматически.
    * Чтобы остановить операцию, верните поворотный переключатель в положение индикатора питания или нажмите кнопку [START/STOP], что приводит к отмене операции и переходу устройства в режим ожидания.

Автоматическая программа	Назначение автоматической программы	Рекомендуемое количество	Время работы программы
[SMOOTHIE] Для смузи	Нежный и густой концентрированный смузи из овощей, мягких фруктов, орехов и т. д.	Мин. 100 мл/макс. 1000 мл	55 с
[ICE CRUSH] Для льда или замороженных фруктов	Шербет и слаши со льдом и замороженными фруктами	Мин. 100 мл/макс. 500мл (см. рецепт)	50 с
[SOUP] Для супа	Теплый суп и латте	Мин. 100 мл/макс. 500мл (см. рецепт)	7 мин 30 с
[GRIND] Для измельчения	Быстрое измельчение сухих ингредиентов (кофейных зерен и т. д.) на очень мелкие кусочки.	Макс. 200 г	40 с
[CLEANING] Для очистки	Режим самоочистки помогает с легкостью мыть даже те участки, которые трудно очистить вручную.	Мин. 100 мл/макс. 1000мл	19 с

8. Руководство по использованию пищевых ингредиентов для соковыжималки

*** Это справочная информация о том, как подготовить каждый ингредиент. Если у вас есть аллергия, то вам нужно выбирать ингредиенты, которые подходят для вашего организма.**
*** См. способ подготовки ингредиентов и выберите фильтр, который для них подходит.**
*** Подготовьте ингредиенты такого размера, чтобы их можно было загрузить в воронку. Если вы хотите получить большой объем сока или быстро выжать сок, предварительно нарежьте ингредиенты на более мелкие кусочки. После обработки примерно 1 кг продуктов выполняйте этап «Разборка и чистка после выжимания сока».**
*** Не загружайте ингредиенты в воронку выше предельной отметки.**
*** При выжимании сока из ингредиентов, которые не относятся к корнеплодам, листовым и стеблевым овощам, с использованием мелкопористого фильтра сок может застаиваться внутри отжимной камеры.**
*** При выжимании сока из волокнистых фруктов и овощей с использованием грубого фильтра сок может загустеть.**

8-1. Грубый фильтр (оранжевый)

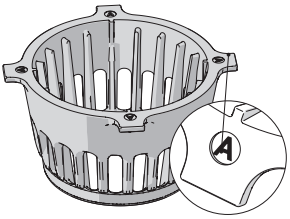

- Используется для приготовления сока из обычных фруктов и овощей.
- Классификация фильтров: Обозначение классификации фильтра [A] находится на выступе в верхней части фильтра.

Цитрусовые

Грейпфрут, апельсины, лимоны и т. д.
Подготовьте ингредиенты, очистив кожуру и нарезав их на более мелкие кусочки по размеру загрузочного отверстия воронки.

Плоды с толстой кожурой

Ананасы, драконий фрукт, дыни, арбузы, гранат и т. д.
Подготовьте ингредиенты, очистив кожуру и нарезав их на более мелкие кусочки по размеру загрузочного отверстия воронки.

Фрукты с косточками

Виноград, яблоки, персики, хурма, сливы, вишни, груши, корейские дыни и т. д.
Если речь идет об ингредиентах с твердыми неразжевываемыми или крупными косточками, такими как, например, у персиков, сначала извлеките косточки, а затем порежьте и подготовьте только мякоть. Твердые косточки могут остановить работу или повредить детали.
Косточки яблок содержат токсины, поэтому по возможности извлекайте все косточки. Если используется виноград, тщательно промойте его и снимите с грозди каждую виноградину. При выжимании сока из слишком мягких ингредиентов смешивайте их с другими фруктами и овощами.

Мягкие фрукты

Отжим из одного ингредиента (ягоды, помидоры черри, ананасы и пр.)
Тщательно помойте и нарежьте ингредиенты на мелкие кусочки по размеру загрузочного отверстия воронки.
У фруктов и овощей с плодоножками сначала удалите плодоножки.
Отжим из нескольких ингредиентов (клубника, киви, бананы, помидоры, манго и пр.)
При использовании сухих и вязких ингредиентов смешивайте их с другими ингредиентами для отжима.
Очистите кожуру и удалите плодоножки. Из манго удалите косточки.

8-2. Мелкопористый фильтр (черный)

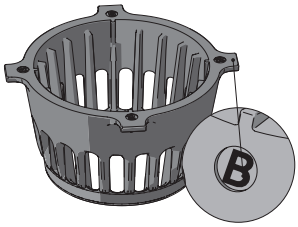

- Используется для приготовления сока из волокнистых ингредиентов или корнеплодов, стеблевых и листовых овощей (для обычных фруктов и овощей используйте грубый фильтр).
- Классификация фильтров: Обозначение классификации фильтра [B] находится на выступе в верхней части фильтра.

Корнеплоды

Морковь, свекла, имбирь, сладкий картофель, картофель, чеснок и т. д.
Вымойте ингредиенты в проточной воде, чтобы удалить грязь и другие инородные вещества. Если речь идет о волокнистых ингредиентах, таких как имбирь, снимите кожуру и нарежьте их на мелкие кусочки. Длинные ингредиенты разрежьте вдоль для отжима.

Листовые и стеблевые овощи

Сельдерей, кудрявая капуста, белокочанная капуста, омежник, пырей, лук-скорода и т. д.
Для отжима нарежьте ингредиенты на кусочки по 3 см или короче. Поскольку листовые и стеблевые овощи грубые и волокнистые, из них нелегко получить сок, и они могут застрять в шнеке.

Обобщение: ингредиенты, не предназначенные для отжима сока

Загрузка следующих ингредиентов может привести к повреждению или поломке.
- Ингредиенты, не предназначенные для отжима сока, такие как семена кунжута, кофейные зерна, китайский кориандр, кора деревьев и хвоя (а также ильная рыба, угри, креветки, болотные улитки, кальмары и т. д.)
- Фрукты, маринованные в алкоголе, сахаре или меде (виноград, малина, шелковица и т. д.), и ферментированные продукты (солерос, каменная сосна и т. д.).
- Ингредиенты, свойства которых затрудняют приготовление сока, такие как лох, алоэ, кактус, айва, бананы, ямс, корень кудзу, сахарный тростник, желуди и одуванчики.
- Вареные ингредиенты, такие как отварной картофель и сладкий картофель.
- Не используйте изделие для измельчения зерен.
- Замороженные ингредиенты

*** При измельчении льда его размер должен быть меньше 20 мм, а масса менее 200 г.**
*** Не снимайте емкость, пока лезвия полностью не перестанут вращаться, а поворотный переключатель не будет возвращен в положение останова.**
*** Если приготовление в блендере выполняется без использования дополнительной крышки, содержимое может вылететь наружу, поэтому пользуйтесь блендером, правильно установив дополнительную крышку.**
*** Не загружайте в емкость несъедобные ингредиенты.**
*** При измельчении зерен или сухих ингредиентов порошок или измельчаемые продуты могут разлетаться из емкости.**
(Рекомендуется измельчать сухие ингредиенты 7 или меньше раз подряд (работа по 1 минуте)).
*** Ручной режим (управление с помощью поворотного переключателя) позволяет регулировать скорость, а если устройство работает слишком медленно, двигатель может остановиться по причине загрузки ингредиентов, что впоследствии может вызвать ошибку (Er-06). В случае возникновения ошибки переведите переключатель в положение «Стоп», чтобы сбросить ошибку.**
Увеличьте скорость в начале операции.
*** Когда емкость снята с основания изделия, при управлении устройством на дисплее отображается символ «Опорожнение емкости» (мигает ⊔), и устройство не работает.**
Для нормальной работы переведите поворотный переключатель в положение «Стоп», установите емкость и снова включите устройство.

Очень вязкие овощи и фрукты

Очень вязкие ингредиенты, такие как приготовленные на пару или отварные ингредиенты (сладкий картофель, тыква и т. д.), замоченные или вареные зерна (замоченный рис и т. д.), авокадо, манго и бананы тщательно не перемешиваются, если недостаточно воды. Такие ингредиенты будут хорошо измельчаться при загрузке ингредиентов и воды в соотношении 1:1. При низком содержании воды в смеси ингредиентов лезвия могут не двигаться из-за её высокой вязкости, что может вызвать поломку или сократить срок службы изделия.
Рекомендуемое количество: менее 1000 мл

Твердые фрукты и овощи с низким содержанием воды, такие как

шпинат, сельдерей, морковь, яблоки, груши, редис, брокколи и капуста нельзя измельчить должным образом, поскольку верхний и нижний слои не перемешиваются в достаточной степени. Такие ингредиенты будут хорошо измельчаться при загрузке ингредиентов и воды в соотношении 1:1.
Рекомендуемое количество: менее 1000 мл

Замороженные фрукты и слаши

Замороженные ингредиенты, такие как замороженные манго, черника, бананы, а также ингредиенты с добавлением льда измельчаются только в нижней части емкости из-за отсутствия воды. Такие ингредиенты будут хорошо измельчаться при загрузке ингредиентов и воды в соотношении 1:1.
Рекомендуемое количество: менее 1000 мл

Сухие и твердые ингредиенты

Измельчение более 200 г сухих ингредиентов (анчоусов, креветок, грибов и т. д.), кофейных зерен, риса и т. д. может привести к чрезмерной нагрузке на изделие. Сухие зерна или морепродукты легче измельчить, если сначала их обжарить.
Рекомендуемое количество: менее 200 г

Измельченные ингредиенты для приправы

Что касается чеснока, лука, перца чили, имбиря и т. д., измельчите их на низкой скорости, затем остановите операцию, соберите все ингредиенты вместе и снова измельчите их (2–3 раза). Загрузка чрезмерного количества ингредиентов может привести к слишком высокой нагрузке на изделие.
Рекомендуемое количество: менее 300 г

Ингредиенты, не предназначенные для использования

Твердые, как камень, ингредиенты, мука и другие ингредиенты для теста, мясо с большими костями или множеством сухожилий, горячие ингредиенты, твердые косточки фруктов и т. д.

10. Порядок чистки соковыжималки

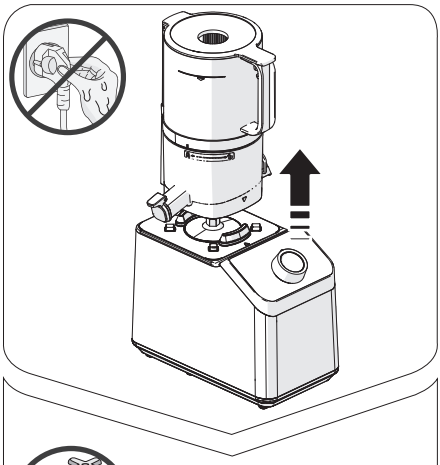

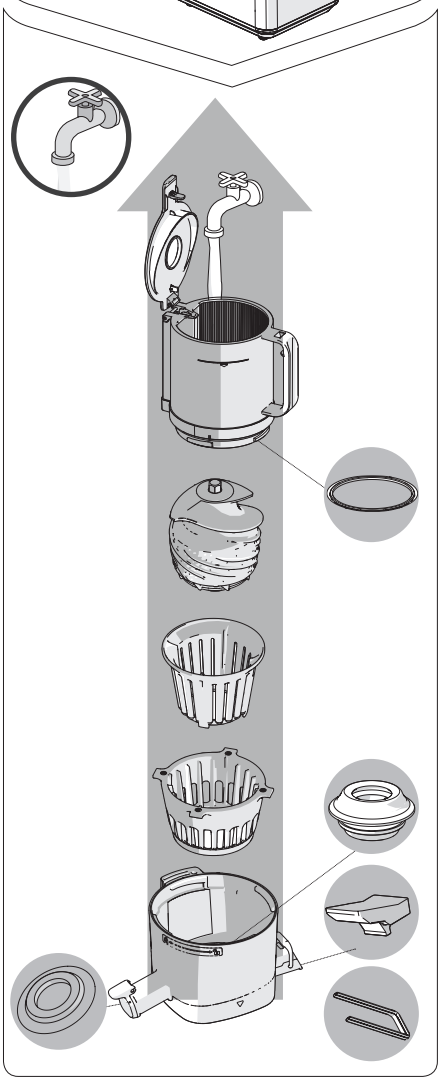

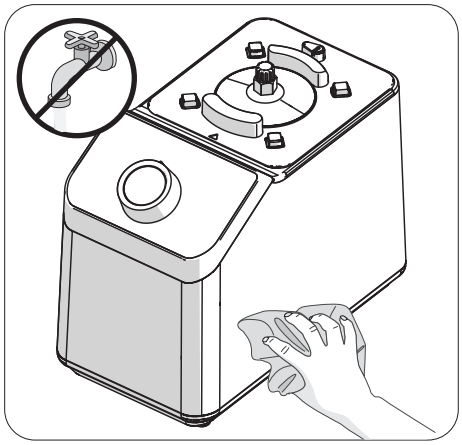

После полного завершения работы, выньте шнур питания из розетки сухими руками. Даже после выключения изделия двигатель останавливается медленно, поэтому после полного завершения работы подождите около 3 секунд, прежде чем снять узел отжимной камеры.

01 Отсоедините узел отжимной камеры от основания изделия. Поверните воронку, чтобы ее открыть, а затем последовательно тяните вверх каждую деталь для ее отсоединения.

02 Промойте детали с использованием щетки под проточной водой.

03 Откройте клапан выхода жмыха и клапан выхода сока, чтобы очистить отжимную камеру.

04 Протрите основание изделия влажным полотенцем или мягкой тканью.

05 Отсоедините и промойте силиконовые уплотнители после использования. - В них могут застрять остатки продуктов (уплотнитель воронки, уплотнитель клапана выхода сока, уплотнитель клапана выхода жмыха, герметизирующий уплотнитель, уплотнитель отжимной камеры)

06 Вы можете простерилизовать детали, замочив их в теплой воде с добавлением пищевой соды, лимонной кислоты или уксуса.

※ Несвоевременная очистка изделия после использования может привести к коррозии или обесцвечиванию деталей из нержавеющей стали и других материалов в результате воздействия солей и жмыха ингредиентов. Кроме того, загрязнения могут засохнуть и застрять внутри, что затрудняет разборку и очистку изделия, а также может привести к ухудшению его рабочих характеристик. Обязательно следует помыть и хорошо высушить изделие сразу после использования. Хранить его необходимо в чистом месте. Если речь идет о длительном хранении, то во время мойки воспользуйтесь чистящей щеткой. Не мойте изделие кипятком или слишком горячей водой. Не используйте чистящие или стальные губки, а также абразивные материалы и другие острые предметы для чистки. Не помещайте его в посудомоечную машину или сушилку для посуды.

※ Если налить чистую воду и встряхнуть для очистки, жмых будет легче отделяться.

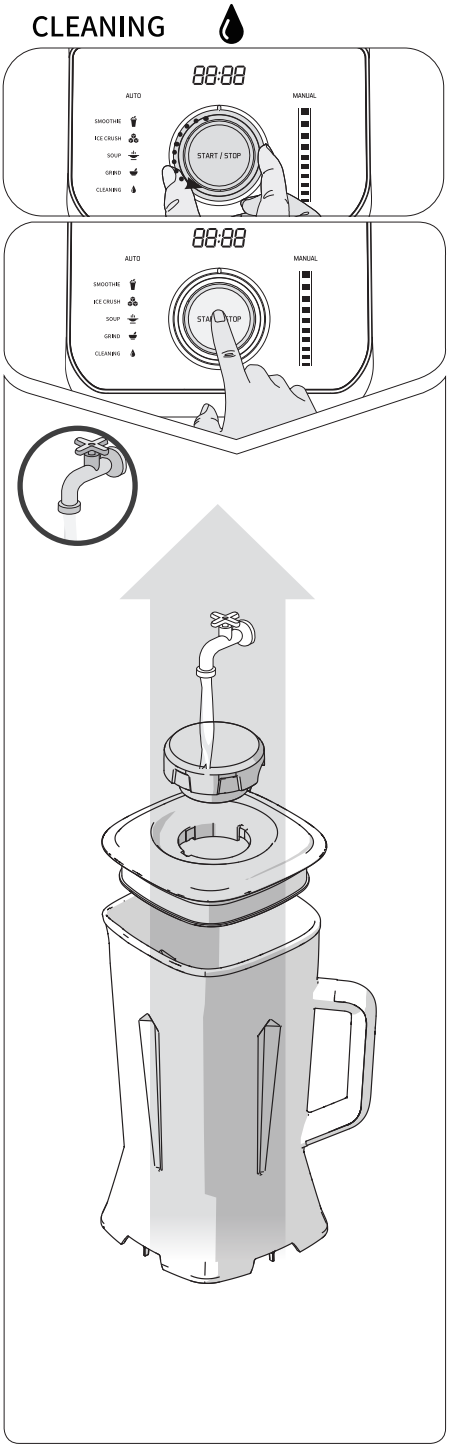

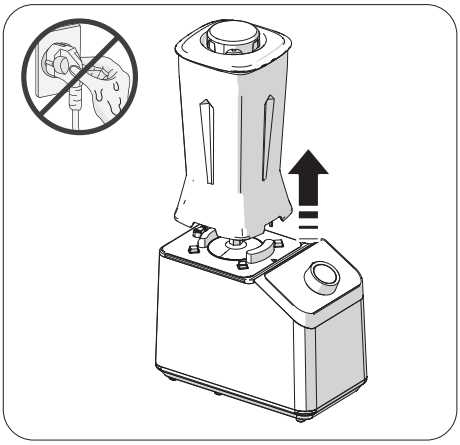

Порядок использования режима очистки [CLEANING]

01 Налейте воду в емкость так, чтобы лезвия были погружены в воду.

02 Установите емкость на основание изделия, а затем правильно установите крышку емкости, а также вспомогательную крышку (мерную чашу).

03 Поверните поворотный переключатель, чтобы выбрать меню [CLEANING] в автоматическом режиме, а затем нажмите кнопку [START/STOP] для выполнения мойки.

※ Не снимайте емкость, пока лезвия полностью не перестанут вращаться, а поворотный переключатель не будет возвращен в положение останова. Выключите питание, выньте вилку из розетки и отсоедините емкость.

01 Выньте шнур питания из розетки, чтобы выключить подачу питания. Протрите основание изделия влажным полотенцем или мягкой губкой. Соблюдайте осторожность, не замачивайте основание изделия в воде и не допускайте попадания воды внутрь.

02 Разъедините крышку емкости и дополнительную крышку, чтобы их помыть.
Вымойте и просушите их перед сборкой.

03 Осторожно промойте емкость водой изнутри. Соблюдайте осторожность, чтобы вода не попала на дно емкости, которое касается основания изделия. Не замачивайте емкость в воде. Это может привести к образованию ржавчины или ухудшить характеристики изделия.

※ Если загрязнения не удаляются с лезвий после мойки, не суйте руку в емкость, а вместо этого используйте принадлежности для очистки, например, чистящую щетку, чтобы смыть загрязнения.

※ Лезвия нельзя отсоединить от емкости. Не отсоединяйте их и соблюдайте меры безопасности.

※ Не помещайте детали в посудомоечную машину.

12. Действия перед обращением в ремонтную службу

Прежде чем обратиться в ремонтную службу, ознакомьтесь с нижеследующей информацией. Для получения информации касательно сервисного обслуживания и подачи запросов, необходимость в которых может возникнуть в ходе эксплуатации изделия, обратитесь в наш сервисный центр или посетите домашнюю станицу http://www.globalhurom.com. При запросе сервисного обслуживания или запасных частей уточните номер производителя или номер под штрих-кодом.

Изделие широкого потребления	**Основание изделия не работает само по себе.**	Проверьте правильность сборки узла отжимной камеры соковыжималки или емкости блендера и основания изделия. Обязательно отключайте питание при сборке или разборке изделия.
	Сборка по меткам датчика безопасности.	Убедитесь, что изделие собрано в соответствии с установочными метками. Обязательно отключайте питание при сборке или разборке изделия.
	На изделии имеются трещины или царапины.	В процессе формовки при изготовлении помимо прямолинейных отметин образуются и криволинейные отметины. Это является нормой и никак не влияет на работу.
	Изделие не работает.	Проверьте правильность подключения шнура питания. Устройство может не работать после длительного использования. Оно снова будет нормально работать после того, как остынет основание (двигатель) изделия. Проверьте правильность сборки изделия. Если изделие собрано неправильно, оно работать не будет. Убедитесь, что изделие собрано в соответствии с порядком сборки, указанным в руководстве. См. страницу с руководством по сборке.
Соковыжималка	**Соковыжималка перестает работать во время выжимания сока.**	Из выпускного отверстия для жмыха может вытекать сок сразу после загрузки ингредиентов. Вы загрузили слишком много ингредиентов или порезали их на слишком большие куски? См. страницу 93 руководства, чтобы активировать функцию обратного вращения. В целях безопасности задан таймер, который автоматически останавливает устройство примерно через 5 минут после начала работы. Снова коротко нажмите кнопку [START/STOP], чтобы начать работу.
	Из выпускного отверстия для жмыха вытекает сок сразу после загрузки ингредиентов.	В зависимости от используемых ингредиентов незначительное количество сока может вытекать из выпускного отверстия для жмыха. Это не является дефектом изделия, а скорее связано со свойствами ингредиентов. Сок перестанет вытекать, как только устройство начнет работать. Если сок продолжит вытекать, обратитесь в сервисный центр.
	Сок затекает обратно в воронку.	Вы выжимаете сок с закрытым клапаном выхода сока? Если вы выжимаете сок с закрытым клапаном выхода сока, то сок может затекать обратно в воронку. Если сок не поступает в достаточном объеме даже после открытия клапана выхода сока, тогда откройте крышку воронки и извлеките содержимое.
	Сок протекает между воронкой и отжимной камерой или между камерой и основанием изделия.	Правильно ли установлены уплотнители воронки и отжимной камеры? Сок будет протекать, если уплотнители воронки или отжимной камеры установлены в перевернутом положении или не полностью. Проверьте правильность установки уплотнителей.
	Воронка не открывается.	Возможно, внутри осталось слишком много жмыха. Приведите в действие изделие, чтобы выгрузить оставшийся внутри жмых, или активируйте функцию обратного вращения примерно на 10 секунд, а затем выключите, повторив процедуру 2–3 раза. После этого воронка должна открыться без проблем. Не загрузили ли вы неподходящие или твердые продукты (твердые косточки, такие как косточка хурмы)? Если вы загрузили какие-либо неподходящие или твердые продукты, то при попытке выполнить обратное вращение могут серьезно повредиться детали, поэтому обратитесь в сервисный центр и подайте заявку на сервисное обслуживание.
	Отжимная камера трясется во время выжимания сока.	Изделие может слегка трястись в результате работы двигателя в основании изделия. В зависимости от свойств ингредиентов (твердая или жесткая текстура) возникают движения разной интенсивности. Это не является признаком поломки, это нормальное явление, вызванное вращением шнека. Большую тряску, чем мягкие ингредиенты с большим содержанием воды, могут вызывать твердые ингредиенты (например, морковь, картофель, редис, свекла и т. д.)
	Клапан выхода жмыха закрыт, но жмых все равно выходит.	Жмых будет выходить естественным образом, даже если рычаг закрыт. В зависимости от используемых ингредиентов количество и скорость выхода жмыха может отличаться.

	Слышен необычный звук при выжимании сока.	Это естественный звук, возникающий при измельчении ингредиентов. Если ингредиенты имеют твердую или жесткую текстуру, например, яблоки, морковь, капуста, сельдерей, свекла и т. д., звук при отжиме может быть громче, чем при выжимании сока из более мягких ингредиентов.
	Во время работы шнек остановился, но обратное вращение автоматически не сработало.	Если питание нестабильно, то изделие может не выполнить обратное вращение автоматически. См. страницу 93 руководства и активируйте функцию обратного вращения.
	Процесс выжимания сока автоматически останавливается до истечения 5 минут, заданных таймером.	Это функция, которая автоматически отключает изделие для его защиты в случае частого срабатывания режима автоматического обратного вращения в процессе выжимания сока. Это может произойти, если загрузить неразрезанные ингредиенты или ингредиенты, из которых невозможно выдавить сок. См. страницу 96 руководства для ознакомления с инструкциями касательно каждого ингредиента и загрузите ингредиенты в соответствии с рекомендациями.
Блендер	**Во время работы блендера останавливается двигатель.**	Если блендер перегружен, двигатель может остановиться. Выключите питание и извлеките ингредиенты, вызывающие перегрузку, или дайте изделию постоять без работы примерно 30 минут.
	В блендере не работает режим измельчения.	Устройство может перестать работать, если загружено слишком много ингредиентов или они порезаны на слишком большие куски. Приведите в соответствие количество и размер ингредиентов, а затем снова включите устройство. Если сухие ингредиенты используются в большом количестве, перед работой добавьте больше жидкости.

13. Коды ошибок (общие для соковыжималки и блендера)

Код	Первопричина	Необходимые действия
Er01	**Если через изделие протекает сверхток, данная ошибка возникает для защиты изделия.**	Прекратите использование изделия и снова включите его через несколько минут. Если проблема не исчезла, обратитесь в сервисный центр HUROM.
Er04	**Если на изделие подается высокое напряжение, данная ошибка возникает для защиты изделия.**	Прекратите использование изделия и снова включите его через несколько минут. Если проблема не исчезла, обратитесь в сервисный центр HUROM.
Er06	**1. Если во время работы соковыжималки часто используется режим автоматического обратного вращения, данная ошибка может возникнуть для защиты изделия (это операция для защиты отжимной камеры в случае загрузки твердых ингредиентов или ингредиентов, не предназначенных для отжима сока).** **2. Данная ошибка может возникнуть, если двигателю не удается выполнить начальный запуск, когда в емкости блендера находится слишком много ингредиентов.** **3. Данная ошибка может возникнуть, если перегрузка двигателя приводит к срабатыванию устройства защиты от перегрева.** **4. Данная ошибка может возникнуть в случае неисправности датчика, выявляющего работу двигателя.**	1. Прекратите использование изделия, проверьте и удалите содержимое узла отжимной камеры соковыжималки, а затем снова включите его. 2. Прекратите использование изделия и уменьшите количество содержимого в емкости блендера или увеличьте скорость вращения двигателя в начале операции. 3. Если двигатель останавливается из-за перегрузки, дайте ему постоять без работы примерно 30 минут, прежде чем снова включить устройство. 4. Если проблема не исчезла, обратитесь в сервисный центр HUROM.
⊔	**Данная ошибка может возникнуть, если поворотный переключатель или кнопка [START/STOP] приводится в действие при отсутствии узла отжимной камеры или емкости блендера на основании изделия.**	Перед использованием установите емкость соковыжималки или блендера на основание изделия. Если проблема не исчезла, обратитесь в сервисный центр HUROM.

SPIS TREŚCI

Str. 102 1. Środki ostrożności dotyczące bezpiecznego użytkowania

Str. 103 2. Środki ostrożności podczas użytkowania

Str. 104 3. Jak złożyć wyciskarkę do soków

Str. 106 4. Jak złożyć blender

Str. 107 5. Informacje o przełączniku zasilania i pokrętle

Str. 108 6. Jak korzystać z wyciskarki do soków

Str. 110 7. Jak korzystać z blendera

Str. 112 8. Przewodnik po składnikach spożywczych do wyciskarki do soków

Str. 113 9. Przewodnik po składnikach spożywczych do blendera

Str. 114 10. Czyszczenie wyciskarki do soków

Str. 115 11. Czyszczenie blendera

Str. 116 12. Przed złożeniem wniosku o naprawę

Str. 117 13. Kody błędu

Przed przeczytaniem instrukcji obsługi

1. Należy zapoznać się ze środkami ostrożności dotyczącymi bezpiecznego użytkowania (s. 102-103), aby prawidłowo korzystać z produktu.
2. Po przeczytaniu instrukcji należy przechowywać ją w dogodnym miejscu do wykorzystania w przyszłości.
3. Z urządzenia nie należy korzystać za granicą, gdzie występuje inne napięcie prądu.
4. Wszystkie poprawki jakościowe mogą ulec zmianie bez powiadomienia.

1. Środki ostrożności dotyczące bezpiecznego użytkowania

Ten symbol oznacza potencjalnie niebezpieczną sytuację i kontrolę. Należy uważnie przeczytać szczegóły i postępować zgodnie z instrukcjami, aby uniknąć wystąpienia niebezpiecznych sytuacji. Naruszenie jakiegokolwiek ze znaków ostrzegawczych może spowodować poważne obrażenia ciała lub śmierć lub doprowadzić do poważnego uszkodzenia produktu.

- **Nie należy używać prądu o innym natężeniu niż określony w karcie gwarancyjnej i specyfikacjach produktu. Nieprzestrzeganie zalecenia może doprowadzić do porażenia prądem, pożaru i/lub pogorszenia wydajności. Podłączenie do innego napięcia może skrócić żywotność silnika lub doprowadzić do awarii.** Ze względów bezpieczeństwa, gniazdko zasilania powinno być zawsze uziemione. Nie należy również uziemiać go do rury gazowej, plastikowej rury wodociągowej lub linii telefonicznej.
- **Jeśli osłona przewodu zasilającego zostanie zerwana lub przecięta podczas użytkowania produktu z powodu zaniedbania, może to wywołać pożar i/lub doprowadzić do porażenia prądem. Dlatego prosimy często sprawdzać stan przewodu zasilającego, wtyczki i gniazdka. W przypadku uszkodzenia przewodu zasilającego, nie naprawiać jej ani nie przerabiać samodzielnie, skontaktować się z centrum obsługi posprzedażnej lub sklepem. Bezpiecznie włożyć przewód zasilający w gniazdko.**
- **Nie zginać, nie wiązać, nie uszkadzać ani nie ciągnąć przewodu zasilającego na siłę, ani nie umieszczać go w miejscach, w których występują wysokie temperatury lub które emitują ciepło, na przykład kuchenka gazowa. Nie należy także umieszczać na produkcie żadnych ciężkich przedmiotów, zaklinować go w wąskiej przestrzeni ani go modyfikować.** Może to uszkodzić przewód zasilający i spowodować pożar i/lub porażenie prądem.
- **Nie naciskać przycisków i nie wkładać ani nie ciągnąć przewodu mokrymi rękami. Może to doprowadzić do porażenia prądem, zwarcia i/lub pożaru. Nie pozwolić, aby jakiekolwiek obce substancje zetknęły się i/lub znalazły się w pobliżu przełącznika.**
- **Nie używać produktu w miejscu o dużej wilgotności lub tam, gdzie istnieje ryzyko pożaru. Nie umieszczać urządzenia na lub w pobliżu gorącej kuchenki gazowej, kuchenki mikrofalowej lub jakiegokolwiek urządzenia kuchennego.**
- **W żadnych okolicznościach nie należy podejmować próby modyfikowania urządzenia. Nie podejmować próby samodzielnego demontażu ani naprawy.** Nie wkładać żadnych ciał obcych, takich jak palec, pałeczka, łyżka, widelec lub żelazna szpilka, do szczeliny lub otworu w korpusie produktu.
- **W przypadku uszkodzenia wtyczki, nie naprawiać jej ani nie przerabiać samodzielnie, skontaktować się z Centrum Obsługi Klienta HUROM w celu przeprowadzenia inspekcji.**
- **Nie moczyć ani nie rozpryskiwać wody na korpus produktu. Jeśli woda lub ciała obce dostaną się do wnętrza produktu, należy wyciągnąć wtyczkę zasilania, a następnie skontaktować się z Centrum Obsługi Klienta HUROM.**
- **Nie moczyć korpusu produktu w wodzie w celu jego wyczyszczenia. Nie pozwolić, aby woda przedostała się do wtyczki zasilania. Nie przecierać produktu rozcieńczalnikiem do farb, benzenem ani środkiem chemicznym w sprayu. Przechowywać produkt z dala od miejsc, w których występują wysokie temperatury i wysokie poziomy wilgotności.**
- **Nie instalować i nie używać produktu w miejscu takim jak zlew i wanna, gdzie może dostać się do niego woda. Nie obsługiwać przycisków sterowania mokrymi rękami. Używać produkt tylko na płaskiej i suchej powierzchni.** Upewnić się, że do przełącznika zasilania produktu nie dostała się woda ani ciała obce.
- **Nie używać kilku urządzeń elektrycznych jednocześnie, podłączając je wszystkie do jednej wielowypustowej listwy zasilającej lub gniazdka. Korzystać z jednego gniazdka.**
- **Nie przenosić produktu podczas pracy. i nie wkładać do pojemnika rąk, narzędzi ani niczego innego niż składniki i popychacz.** Włożenie rąk, narzędzi itp. może spowodować poważne obrażenia, wypadek i/lub wadliwe działanie produktu.
- **Osoby, które nie zapoznały się z obsługą tego produktu, nie powinny używać go samodzielnie.** Osoby odczuwające dyskomfort fizyczny i/lub psychiczny, osoby pozbawione doświadczenia i wiedzy oraz dzieci powinny używać produktu pod opieką opiekuna.
- **Nie używać produktu w zasięgu dzieci.** Należy nadzorować dzieci, aby nie używały tego urządzenia do zabawy. Istnieje ryzyko obrażeń ciała lub awarii, jeśli dzieci przypadkowo uderzą produkt.
- **W przypadku dzieci nawet niewielkie oparzenie może być bardzo niebezpieczne. Należy uczyć dzieci zachowania ostrożności przy gorących płynach.**
- **Wyłączyć zasilanie i wyciągnąć wtyczkę zasilania podczas instalowania lub odłączania akcesoriów, gdy produkt nie jest używany lub przed czyszczeniem.** Należy pamiętać, aby wyciągnąć przewód zasilający przed czyszczeniem lub gdy nie jest używany. Ponadto, wyciągając przewód zasilający, chwytać za wtyczkę.
- **Przed rozpoczęciem czyszczenia produktu, wyjąć wtyczkę z gniazdka. Nie czyścić produktu w niewłaściwy sposób.** Nie czyścić go w sposób, który nie został podany w instrukcji obsługi. Należy zapoznać się z instrukcją obsługi dotyczącą czyszczenia.
- **Korzystać z produktu w miejscu o równej powierzchni. Nie używać produktu na zewnątrz, nie poddawać go nadmiernym wstrząsom i nie upuszczać produktu. Nie używać produktu, gdy jest uszkodzony.**
- **Nie używać produktu, gdy osoba obsługująca ma na sobie lub trzyma produkt, na który oddziałują siły magnetyczne (np. bransoletkę magnetyczną). Trzymanie w pobliżu produktu przedmiotu, na który oddziałują siły magnetyczne, może spowodować jego awarię.**
- **Zapach odczuwany podczas używania nowego produktu w naturalny sposób z czasem zniknie.** Jest to powszechne zjawisko i nie oznacza problemu podczas użytkowania.
- **Włożenie nadmiernej ilości składników może spowodować uszkodzenie części produktu.**
- **Przed użyciem usunąć wszystkie opakowania i etykiety. Wszystkie materiały zabezpieczające dołączone do pojemnika należy usunąć przed użyciem.**

- **Ze względów bezpieczeństwa materiały opakowaniowe (torby plastikowe, materiały buforowe itp.) należy przechowywać poza zasięgiem dzieci.**
- **Przed użyciem sprawdzić, czy produkt został połączony (zmontowany) we właściwym miejscu.**
- **Nie używać tego produktu do użytku domowego do celów komercyjnych. Używanie urządzenia do niewłaściwego celu lub w nieprawidłowy sposób, lub nieprzestrzeganie powyższych wytycznych może spowodować poważne obrażenia lub śmierć lub poważne uszkodzenie produktu.**
- **Nie czyścić produktu w temperaturze 80°C lub wyższej. Nie czyścić produktu w zmywarce, w suszarce do naczyń ani w mikrofalówce.**
- **Jeśli produkt nie zostanie oczyszczony natychmiast po użyciu, pulpa może wyschnąć, co utrudnia demontaż produktu i czyszczenie, a także powoduje pogorszenie wydajności. Dlatego, jeżeli to możliwe, wyczyścić go natychmiast po użyciu. Nie używać blendera jako pojemnika do przechowywania. Opróżnić pojemnik po użyciu.**
- **Użytkownik produktu powinien upewnić się, że rozumie, jak odpowiednio przygotować składniki przed ich włożeniem.**
- **Nie używać produktu na biegu jałowym przed włożeniem jakichkolwiek składników.**
- **Podczas używania produktu należy uważać, aby krawat, długi naszyjnik, szalik itp. nie dostały się do otworu wsadowego.**
- **Nie używać urządzenia, jeśli obracający się korpus (ślimak, ostrza tnące, nierdzewne ostrza blendera) lub pokrywa (pokrywa zbiornika, pokrywa blendera) są uszkodzone lub pęknięte. Jeżeli produkt jest uszkodzony, nie należy z niego korzystać i skontaktować się z Centrum Obsługi Klienta HUROM w celu przeprowadzenia inspekcji lub naprawy.**

2. Środki ostrożności podczas użytkowania

Korzystanie z wyciskarki do soków

- **Nie używać produktu nieprzerwanie przez okres dłuższy niż 30 minut. Nieprzestrzeganie zalecenia może doprowadzić do przegrzania silnika i awarii. Jednak, jeżeli produkt będzie używany w sposób nieprzerwany, należy wyłączyć produkt i korzystać z niego po przerwie trwającej ponad 5 minut.**
- **Nieprawidłowo przygotowane składniki mogą utrudnić proces wyciskania i/lub spowodować uszkodzenie produktu.**
- **Nie używać tego produktu do mielenia ziaren.**
- **Składniki wymagające szczególnej ostrożności podczas korzystania z wyciskarki do soków oraz składniki, których nie można wyciskać**
  Składniki wymagające szczególnej ostrożności
  - W przypadku stosowania samych miękkich składników, takich jak banany, aloes, kaktusy, pochrzyn, dojrzałe kiwi i pomidory, sok może zatrzymywać się w komorze, co utrudni wyciskanie. Dodać inne składniki, które nie są zbyt miękkie.
  - Wkładając orzechy włoskie, orzeszki ziemne, migdały, pestki słonecznika, orzeszki pinii, fasolę itp. dodać tylko niewielką ilość lub dodać je razem z innymi składnikami po namoczeniu w wodzie.
  Składniki, których nie można wyciskać
  - Nie wkładać składników, których nie można wycisnąć, takich jak sezam, ziarna kawy, chińska papryka, kora drzew i igły sosnowe. Nie wkładać miękławki, węgorzy, krewetek, ślimaków bagiennych, kalmarów itd.
  - Nie wkładać owoców nasączonych alkoholem, miodem lub cukrem (winogrona, maliny, morwy itp.) oraz enzymów (solanki kolczystej, sosny skalnej itp.).
  - Nie wkładać składników, których właściwości utrudniają wyciskanie soku, takich jak oliwniki, aloes, kaktus, pigwa, banany, słodki ziemniak, korzeń kudzu, trzcina cukrowa, żołędzie i mniszek lekarski.
  - Nie wkładać gotowanych składników, takich jak gotowane ziemniaki i słodkie ziemniaki. Nie używać do mielenia ziaren.
  - Nie używać do wyciskania mrożonych składników.
- **W miarę możliwości zaleca się natychmiastowe spożycie wyciśniętego soku warzywnego i nie przechowywanie go przez dłuższy okres czasu.**
- **Podczas pracy produktu nie należy podnosić pojemnika ani otwierać pokrywy. Nie używać produktu na biegu jałowym. Może to skrócić żywotność produktu.**
- **Nie wyciskać ponownie soku z pulpy, który został już wyciśnięty.**
- **Nie wkładać składników do pojemnika powyżej zaznaczonego limitu.**
- **Nie wkładać pałeczek ani łyżek do ujścia soku/pulpy podczas pracy produktu.**
- **Do wkładania składników nie używać niczego innego niż popychacz. Nieprzestrzeganie zalecenia może doprowadzić do uszkodzenia części lub spowodować obrażenia ciała i/lub doprowadzić do awarii.**
- **Sok lub pulpa mogą wypłynąć. Sok może spłynąć z powrotem do pojemnika, jeśli zatyczka ujścia soku będzie zamknięta podczas wyciskania.**
- **Podczas wyciskania soków z mrożonych owoców lub składników, które uległy przypaleniu w zamrażarce, ponieważ były przechowywane w niej zbyt długo, ilość wyciśniętego soku jest niewielka lub wyciskanie może nie być możliwe.**

Korzystanie z blendera

- **Nie używać go w sposób ciągły przez okres dłuższy niż standardowy czas użytkowania. Nieprzestrzeganie zalecenia może doprowadzić do przegrzania silnika i awarii. Jeśli produkt ma być używany dłużej niż standardowy czas użytkowania, należy korzystać z produktu z przerwą 30 minut lub dłużej. W trybie ręcznym, używać produkt przez 1 minutę, 8 razy (1 minuta działania, a następnie 1 minuta przestoju, zabronione jest używanie 9 razy z rzędu), a w trybie automatycznym, używać produkt raz przez 7,5 minuty (7,5 minuty działania, a następnie 30 minut przestoju, zabronione jest używanie 2 razy z rzędu).**
- **W przypadku odłączania pojemnika podczas pracy, zrobić to po całkowitym zatrzymaniu ostrzy.** Wyjmować lub mieszać składniki po oddzieleniu pojemnika od korpusu produktu.
- **Używać blendera tylko wtedy, gdy pokrywa jest zamknięta.**
- **Gdy zasilanie jest włączone, nie usuwać jedzenia przyklejonego do ścianek pojemnika blendera ani nie mieszać składników.** Wyjmować lub mieszać składniki po oddzieleniu pojemnika od korpusu produktu. W celu ponownego rozpoczęcia pracy, całkowicie zatrzymać urządzenie przed użyciem.
- **Wkładając ręce lub przybory kuchenne do pojemnika, wyciągnąć wtyczkę, gdy urządzenie całkowicie zatrzyma się. Podczas dotykania lub czyszczenia ostrzy, uważać, aby nie dotknąć ostrych krawędzi. Uważać, aby nie skaleczyć sobie rąk ostrzami.**
- **Nie wlewać wody w ilości większej niż maksymalna dopuszczalna pojemność określona w zalecanym schemacie użytkowania. Ilość wody lub składników spożywczych powinna być utrzymywana powyżej znaku minimalnego (100 ml) i poniżej znaku maksymalnego (1000 ml). Używać zalecanej ilości produktów.** Jeśli woda lub składniki spożywcze zostaną wypełnione powyżej maksymalnego limitu, mogą się przelać.
- **Nie dotykać ostrych ostrzy gołymi rękami. Do czyszczenia produktu korzystać z narzędzi, takich jak szczotka do czyszczenia.**
- **Oddzielając korpus produktu od blendera, odczekać, aż ostrza całkowicie się zatrzymają. Nie rozdzielać ostrzy i pojemnika. Nie można odłączać ostrzy od pojemnika. Zachować ostrożność.**
- **Jest to produkt wysokoobrotowy, dlatego generuje hałas podczas obracania. Jest to powszechne zjawisko i nie oznacza problemu podczas użytkowania. Jeśli urządzenie emituje nadmiernie ciepło lub dym, należy natychmiast zaprzestać jego używania i skontaktować się z Centrum Obsługi Klienta HUROM.**
- **Używać popychacza tylko do zimnych składników i, aby zapobiec przegrzaniu, nie korzystać z trybu ręcznego przez ponad 1 minutę.** Nie wkładać gorących składników. Gorące składniki należy schłodzić w temperaturze pokojowej przed umieszczeniem ich w pojemniku.
- **Podczas robienia smoothie, przed umieszczeniem ich w pojemniku, pokruszyć stałe, zamrożone składniki na drobne kawałki.**
- **Przetwarzanie wyjątkowo twardych przypraw, takich jak gałka muszkatołowa lub składniki, takie jak korzenie Phellinus linteus, może uszkodzić ostrza.**

3. Jak złożyć wyciskarkę do soków

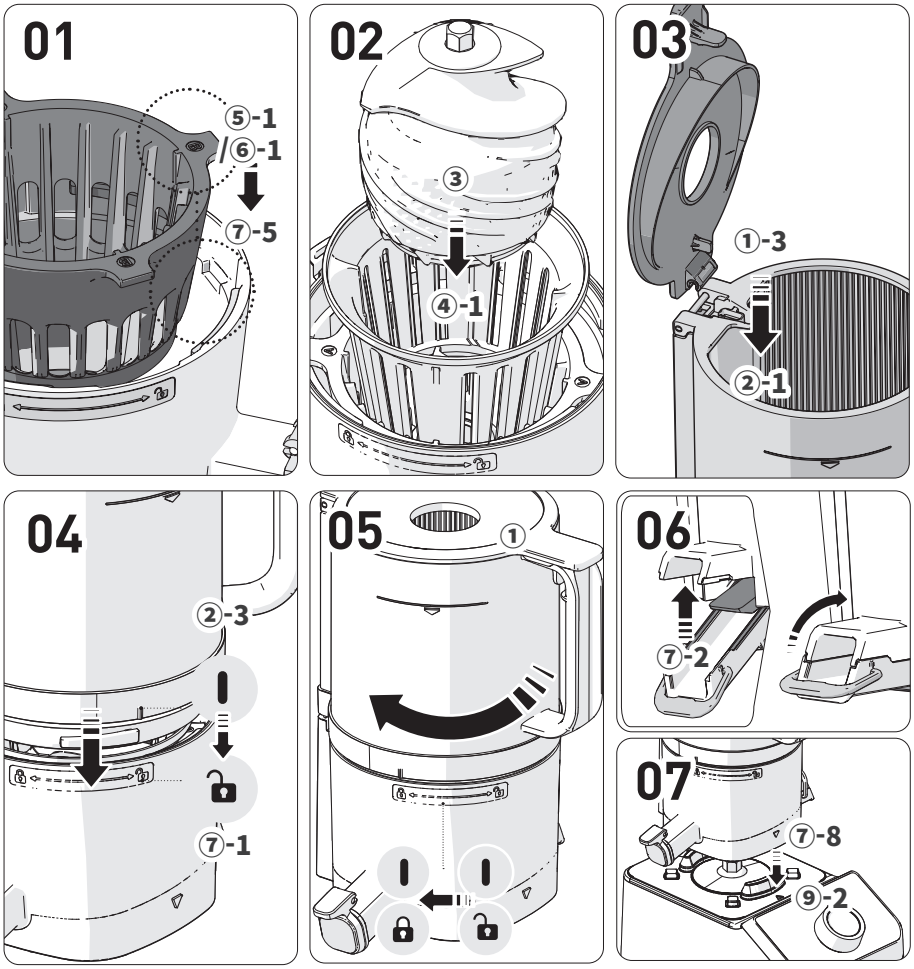

01 Dopasować wystającą część w górnej części filtra zewnętrznego (⑤-1/⑥-1) z rowkiem komory (⑦-5) w celu zmontowania.

02 Zmontować filtr wewnętrzny i przykręcić filtr zewnętrzny, który jest zamontowany na komorze.
Zmontować części tak, aby część łącząca filtra wewnętrznego (④-1) połączyła się z występem w górnej części filtra zewnętrznego (⑤-1/⑥-1).

03 Zamontować pokrywę pojemnika (①-3) pionowo na pojemniku (②-1).

04 Dopasować znacznik [ ] ograniczający montaż pojemnika (⑦-1) ze znacznikiem [ ] ograniczającym montaż komory (②-3), aby je zmontować.

05 Obrócić złożony pojemnik w prawo do znacznika ograniczającego montaż komory [ ].
Jeśli części wewnętrzne nie zostaną prawidłowo złożone, pojemnik nie zamknie się.

06 Sprawdzić, czy pokrywa wyładowcza (⑦-2) i pierścień komory są prawidłowo zamknięte.
1. Podnieść pokrywę wyładowczą, aby ją zamknąć i zamocować za pomocą pierścienia.
2. Jeśli opakowanie nie jest prawidłowo zmontowane lub dźwigienka nie jest prawidłowo zamknięta, sok może wyciekać lub dźwigienka może się otworzyć podczas wyciskania.

07 Umieścić prawidłowo zmontowany zespół komory na korpusie produktu zgodnie ze znacznikiem ograniczającym komory (⑦-8) i znacznikiem ograniczającym korpusu produktu (⑨-2).
Jeśli pojemnik jest zamontowany na górze korpusu produktu, pojemnik nie zamknie się całkowicie z powodu pomarańczowego „luźnego guzka".
Jeśli komora nie jest ustawiona zgodnie ze znacznikiem ograniczającym, należy ją lekko przekręcić w lewo i w prawo, aby osadzić ją na znaczniku ograniczającym.

*** Uszczelki to materiały eksploatacyjne, które zaleca się wymieniać po upływie 6 do 12 miesięcy. Można je zakupić w Centrum Obsługi Klienta.**

(Sok może przeciekać, jeśli produkt nie zostanie prawidłowo zmontowany).

Uszczelnienie sekcji do wyciskania

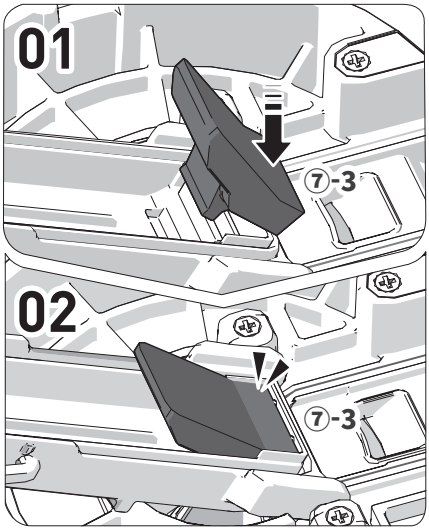

01 Chwycić i zdjąć uszczelnienie, tak jak w przypadku ściągania.
02 Po wyczyszczeniu, włożyć uszczelnienie, jak pokazano na rysunku, a następnie docisnąć.

Uszczelnienie

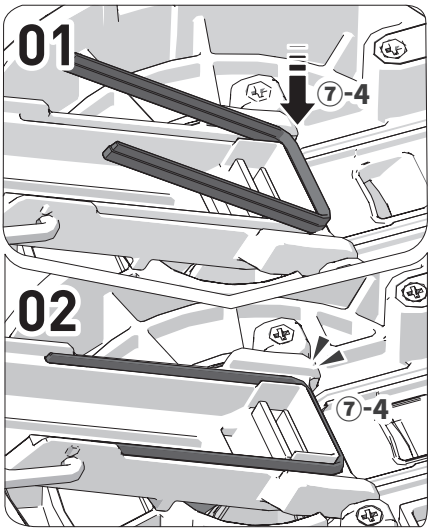

01 Chwycić i zdjąć uszczelnienie, tak jak w przypadku ściągania.
02 Po wyczyszczeniu, włożyć najpierw jedną stronę uszczelnienia, zaczepiając je.
03 Włożyć pozostałą część i docisnąć po obwodzie.

Uszczelnienie zatyczki ujścia soku

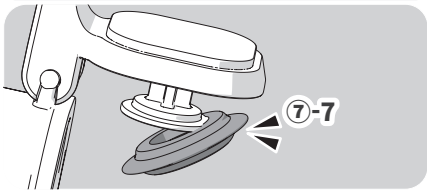

01 Po wyczyszczeniu, włożyć najpierw jedną stronę uszczelnienia, zaczepiając je.

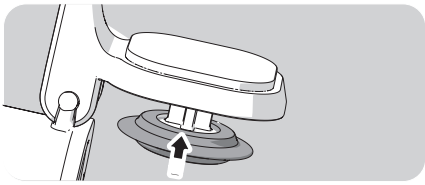

02 Włożyć pozostałą część i docisnąć po obwodzie.

Uszczelnienie pojemnika

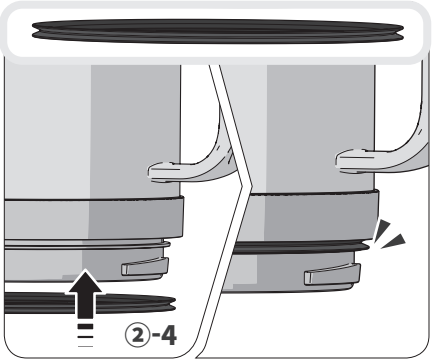

Założyć uszczelnienie jak pokazano na rysunku.

Uszczelnienie komory

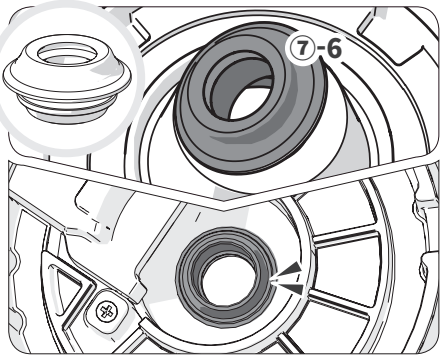

01 Chwycić jedną stronę i odciągnąć ją, aby ją odłączyć.
02 Po oczyszczeniu sprawdzić górną i dolną część uszczelnienia i włożyć je tak, jak w przypadku zahaczania z jednej strony.
03 Mocno docisnąć pozostałą część uszczelnienia, nie zaginając go, aby zmontować.

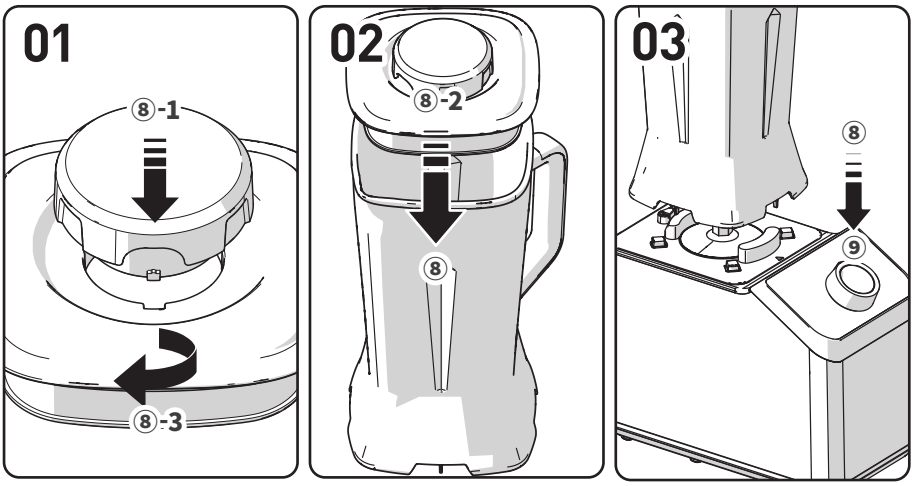

01 Założyć pokrywę pomocniczą (miarka) (⑧-1) na pokrywę pojemnika (⑧-3) i obrócić w prawo, aby zablokować.

02 Włożyć wybrane składniki do pojemnika. Założyć pokrywę pojemnika (⑧-2) na pojemnik (⑧) i zamknąć ją.

03 Założyć zmontowany pojemnik blendera (⑧) na korpus produktu (⑨).
Jeśli lampka zasilania na panelu sterowania i panelu wyświetlacza świeci się, blender jest gotowy do pracy. Wszystkie cztery powierzchnie pojemnika blendera są zmontowane.
Przed użyciem produktu sprawdzić, czy korpus produktu, pojemnik, pokrywa i przełącznik zostały zamontowane we właściwych pozycjach. Jeśli pojemnik nie zostanie prawidłowo zainstalowany na korpusie produktu, blender nie będzie działał prawidłowo, a lampka zasilania nie będzie się świecić.

Panel sterowania blendera

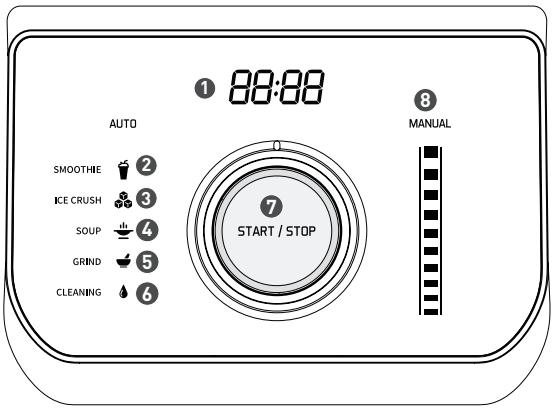

❶ **Wyświetlacz LED**

❷ **[SMOOTHIE] do koktajli**

❸ **[ICE CRUSH] do lodu i mrożonych owoców**

❹ **[SOUP] do zup**

❺ **[GRIND] do mielenia**

❻ **[CLEANING] do czyszczenia**

❼ **Pokrętło / przycisk [START/STOP]**

❽ **[MANUAL] lampka wyświetlacza trybu ręcznego**

< Tryb gotowości wyciskarki (obecny pojemnik) >

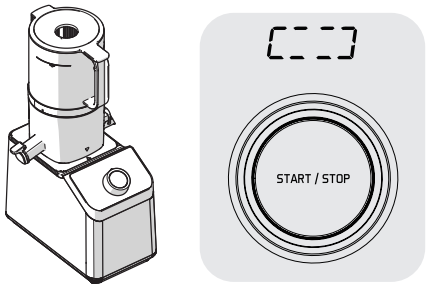

Obsługa
- Działa, gdy przycisk [START/STOP] zostanie krótko wciśnięty w trybie gotowości.
- Służy do aktywacji produktu do wyciskania soku.
- Automatycznie wyłącza się i następuje przejście w tryb gotowości po upływie 5 minut od rozpoczęcia operacji. Jeśli pokrywa komory zostanie otwarta, a następnie zamknięta podczas operacji w celu włożenia dodatkowych składników, licznik czasu zostanie zresetowany.
* Jeśli pokrywa pojemnika zostanie otwarta podczas operacji, produkt zatrzyma się. Jeśli pokrywa pojemnika zostanie ponownie zamknięta w ciągu 60 sekund, operacja będzie kontynuowana. Jeśli jednak upłynie 60 sekund, operacja zostanie automatycznie zatrzymana i produkt przełączy się w stan gotowości (zatrzymania).

Zatrzymanie
- Służy do zatrzymania działania produktu.
- Produkt zatrzymuje się po krótkim naciśnięciu przycisku [START/STOP] w trybie pracy.
* Jeśli zespół komory nie jest zainstalowany, wszystkie lampki są wyłączone.
* Po upływie 1 minuty od stanu gotowości (zatrzymania), produkt przechodzi w tryb oszczędzania energii (kontrolka wyłączona). W przypadku wciśnięcia przycisku [START/STOP] lub zmontowania zespołu komory, tryb oszczędzania energii zostaje wyłączony i produkt przechodzi w stan gotowości (zatrzymania).

Obroty wsteczne
- Są używane, gdy praca zostanie wstrzymana lub potrzebne są obroty wsteczne z powodu nadmiernej ilości wkładanych składników podczas wyciskania.
* Działa tylko wtedy, gdy przycisk [START/STOP] jest wciśnięty przez ponad 1 sekundę i zatrzymuje się po zwolnieniu przycisku.
* Jeśli ślimak zatrzyma się podczas wyciskania, produkt automatycznie obraca się do tyłu, ale jeśli zasilanie jest niestabilne, obroty wsteczne mogą nie działać. W takim przypadku nacisnąć przycisk [START/STOP] przez ponad 1 sekundę, aby włączyć obroty wsteczne, a następnie ponownie krótko nacisnąć przycisk [START/STOP], aby aktywować.

< Tryb gotowości blendera (obecny pojemnik) >

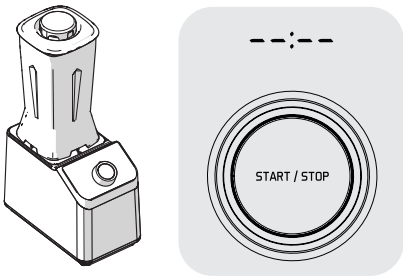

Tryb ręczny 01
Obrócić pokrętło w prawo, aby korzystać z urządzenia z żądaną prędkością.
Po zakończeniu wyciskania, ustawić pokrętło w pozycji [Power Display Lamp].
* Silnik zatrzymuje się automatycznie po maks. 1 minucie działania.

Tryb ręczny 02 (tryb impulsowy)
Gdy przycisk [START/STOP] jest wciśnięty, silnik pracuje z maksymalną prędkością.
Po zwolnieniu przycisku, praca zatrzymuje się i urządzenie przechodzi w stan gotowości (zatrzymania).
* Silnik zatrzymuje się automatycznie po maks. 1 minucie działania.

Po obróceniu pokrętła w trybie automatycznym,
włączy się dioda żądanego trybu programu, a po naciśnięciu przycisku [START/STOP] rozpoczyna się wybrany tryb [Auto Mode].
Po zakończeniu wyciskania, operacja zatrzymuje się automatycznie.
Aby zatrzymać operację, ustawić pokrętło w pozycji Power Display Lamp lub nacisnąć przycisk [START/STOP], co spowoduje anulowanie operacji i przejście do trybu gotowości.

6. Jak korzystać z wyciskarki do soków

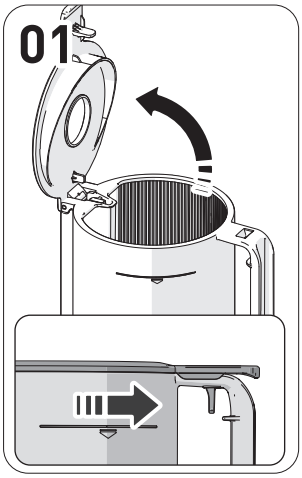

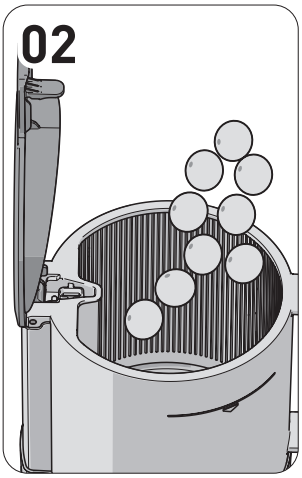

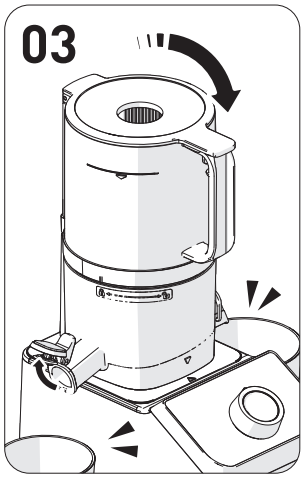

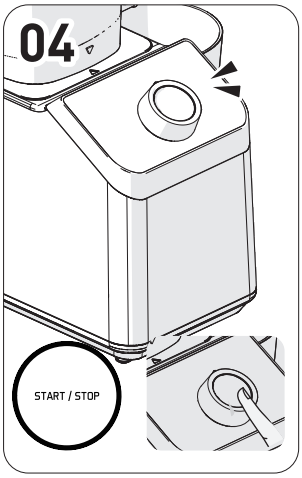

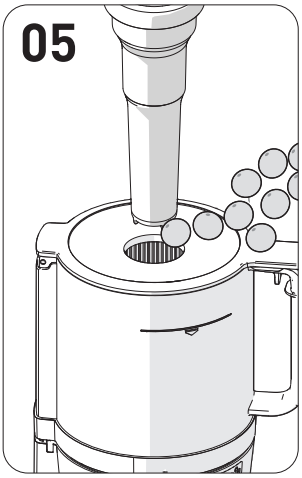

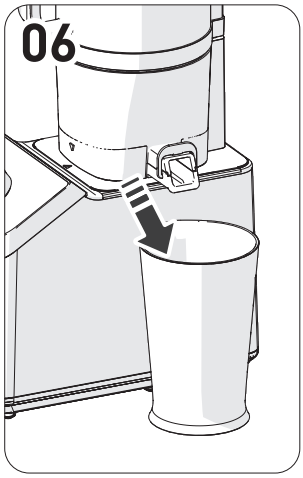

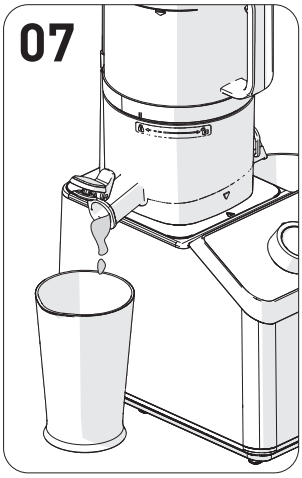

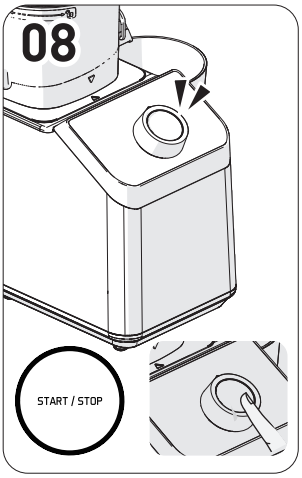

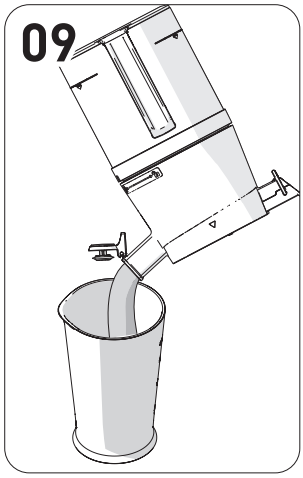

01 Pociągnąć dźwignię po wewnętrznej stronie uchwytu pojemnika, aby otworzyć pokrywę pojemnika.
① Pokrywa pojemnika otwiera się po pociągnięciu za dźwignię po wewnętrznej stronie uchwytu pojemnika. Włożenie nadmiernej ilości składników może nadmiernie obciążyć produkt.

02 Dodawać składniki tylko do znaku limitu w pojemniku.
① W przypadku miękkich składników, mieszamy je z innymi składnikami do wyciśnięcia.
② W przypadku wyciskania dużej ilości składników, często opróżniać komorę i pojemnik na pulpę.

03 Zamknąć pokrywę pojemnika i pozostawić otwartą zatyczkę ujścia soku.
① Przed przekręceniem pokrętła wyciskania, najpierw umieścić pojemnik na sok.
② Sok może spłynąć z powrotem do pojemnika, jeśli zatyczka ujścia soku jest zamknięta podczas wyciskania.
Jeśli sok nie wypływa nawet po otwarciu zatyczki ujścia soku, otworzyć pokrywę pojemnika i usunąć zawartość.

04 Nacisnąć przycisk [START/STOP], aby rozpocząć pracę.
① Jeśli ślimak zatrzyma się podczas pracy, produkt automatycznie obraca się wstecz, a następnie przechodzi do normalnej pracy. Ale jeśli moc jest niestabilna, obroty wsteczne mogą nie działać automatycznie. W takim przypadku nacisnąć przycisk [START/STOP] przez ponad 1 sekundę, aby włączyć obroty wsteczne, a następnie ponownie krótko nacisnąć przycisk [START/STOP], aby aktywować.
② Ustawiony jest zegar, który zatrzymuje się automatycznie po około 5 minutach od rozpoczęcia pracy. Jeśli przycisk [START/STOP] zostanie naciśnięty podczas pracy lub pokrywa pojemnika zostanie otwarta, a następnie zamknięta, co spowoduje zatrzymanie, a następnie ponowne uruchomienie urządzenia, zegar zostanie ponownie zresetowany do 5 minut.

05 Aby dodać więcej składników podczas pracy, użyć dodatkowego otworu wsadowego lub otworzyć pokrywę pojemnika.
① Po otwarciu pokrywy pojemnika, praca zatrzyma się.
② Nie używać niczego innego niż przeznaczony do tego popychacz.
③ W przypadku, gdy ślimak się obraca, ale składniki nie zostaną zmielone w pojemniku podczas wyciskania, użyć popychacza, aby docisnąć składniki.

06 Często opróżniać pojemnik na pulpę i pojemnik na sok, aby się nie zapełniły.

07 Pozwolić urządzeniu pracować jeszcze przez około 1 minutę po tym, jak wszystkie składniki spadną do pojemnika.
① Powoli dociskać i ściskać składniki, więc wyciskanie do ostatniego składnika zajmuje trochę czasu.
② Usunięcie pozostałej pulpy poprzez dodatkową obsługę urządzenia po zakończeniu wyciskania sprawi, że wygodniejsze będzie odłączenie pojemnika i wyczyszczenie części.

08 Po zakończeniu wyciskania soku i usunięciu pulpy, nacisnąć przycisk [START/STOP], aby zatrzymać maszynę.
① Maszyna zatrzymuje się 3 sekundy po zatrzymaniu za pomocą przycisku [START/STOP].

09 Wlać pozostały sok, przechylając komorę do przodu.
① W przypadku gęsto zagęszczonego soku z pomidorów itp. sok może nadal pozostawać w komorze.

Uwaga
Obroty wsteczne to funkcja, która zwraca składniki w górę. Działa tylko wtedy, gdy przycisk [START/STOP] jest wciśnięty, a po zwolnieniu przycisku, ślimak przestaje się obracać. Po całkowitym zatrzymaniu ślimaka po obrotach wstecznych, nacisnąć krótko przycisk [START/STOP], aby ponownie rozpocząć pracę. Podczas korzystania z funkcji wyciskania lub obrotów wstecznych, należy nacisnąć przycisk [START/STOP] po całkowitym zatrzymaniu się ślimaka. Jeśli urządzenie nie działa nawet po wykonaniu powyższych czynności, należy wyciągnąć przewód zasilający z gniazdka, odłączyć zespół komory, umyć i użyć ponownie. Ze względu na swoją charakterystykę silnik nie zatrzyma się od razu, ale zamiast tego będzie nadal powoli obracać się w kierunku działania, zanim całkowicie się zatrzyma.

7-1. Tryb ręczny

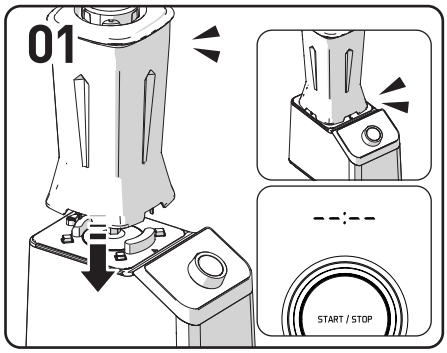

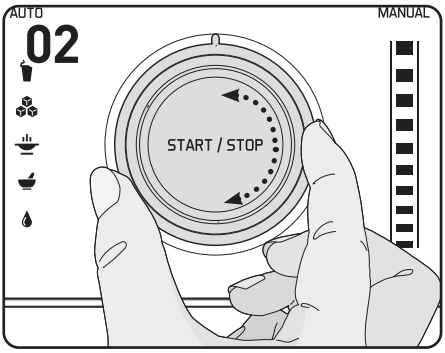

Tryb ręczny 01: pokrętło sterowania prędkością [Min / Max]

01. Sprawdzić, czy pojemnik, do którego wkładane są składniki, jest zainstalowany na korpusie produktu i czy pokrywa jest zamknięta.
    * Jeśli nie jest przygotowany, zapoznać się z rozdziałem Jak złożyć blender na stronie 106.
02. Obrócić pokrętło w prawo, aby korzystać z urządzenia z żądaną prędkością.
    Po zakończeniu wyciskania, ustawić pokrętło w pozycji [Power Display Lamp].
    * Silnik zatrzymuje się automatycznie po maks. 1 minucie działania.

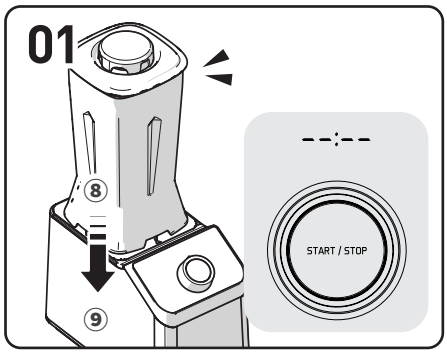

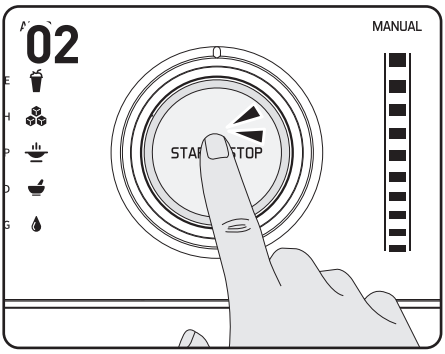

Tryb ręczny 02: tryb impulsowy

01. Sprawdzić, czy pojemnik, do którego wkładane są składniki, jest zainstalowany na korpusie produktu i czy pokrywa jest zamknięta.
    * Jeśli nie jest przygotowany, zapoznać się z rozdziałem Jak złożyć blender na stronie 106.
02. Gdy przycisk [START/STOP] jest wciśnięty, silnik pracuje z maksymalną prędkością.
    Po zwolnieniu przycisku, praca zatrzymuje się i urządzenie przechodzi w stan gotowości (zatrzymania).
    * Silnik zatrzymuje się automatycznie po maks. 1 minucie działania.

※ **Ostrzeżenie**

Nie wyjmować pojemnika, dopóki ostrza nie przestaną się całkowicie obracać, a pokrętło sterowania prędkością nie powróci do pozycji [Power Display Lamp].
Gdy pojemnik zostanie odłączony od korpusu produktu, podczas ustawiania prędkości, lampka wyświetlacza operacyjnego na korpusie gaśnie, a silnik zatrzymuje się.
Gdy tylko pojemnik zostanie ponownie założony na korpus produktu, lampka wyświetlacza zasilania na korpusie zacznie migać.
Aby przywrócić normalne działanie, ustawić pokrętło regulacji prędkości w pozycji [Power Display Lamp].
Urządzenie będzie działać normalnie.

7-2. Jak korzystać z trybu automatycznego

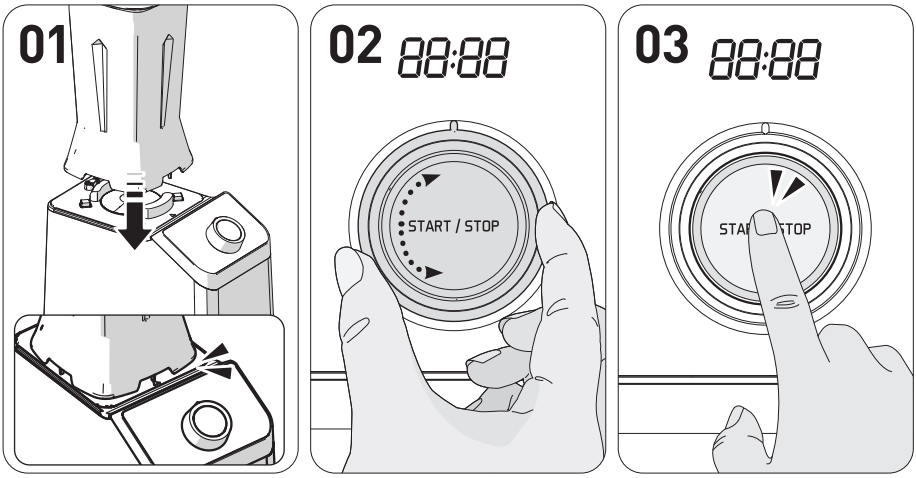

Tryb automatyczny: SMOOTHIE, ICE CRUSH, SOUP, GRIND, CLEANING

01. Sprawdzić, czy pojemnik, do którego wkładane są składniki, jest zainstalowany na korpusie produktu i czy pokrywa jest zamknięta.
    * Jeśli nie jest przygotowany, zapoznać się z rozdziałem Jak złożyć blender na stronie 106.
02. Obróć pokrętło w lewo, aby wybrać żądane menu Auto.
    * Można wybrać spośród 5 menu Auto - patrz poniższa tabelą dla każdego menu.
03. Po naciśnięciu przycisku [START/STOP] rozpoczyna się wybrany tryb [Auto Mode].
    Po zakończeniu wyciskania, operacja zatrzymuje się automatycznie.
    Aby zatrzymać operację, ustawić pokrętło w pozycji Power Display Lamp lub nacisnąć przycisk [START/STOP], co spowoduje anulowanie operacji i przejście do trybu gotowości.

Program automatyczny	Zadanie programu automatycznego	Zalecana ilość	Czas działania programu
[SMOOTHIE] Do koktajli	Miękkie i gęsto skoncentrowane koktajle na bazie warzyw, miękkich owoców, orzechów itp.	Min. 100 ml / Maks. 1000 ml	55 sek.
[ICE CRUSH] Do lodu i mrożonych owoców	Sorbet i napoje slushie z lodem i mrożonymi owocami	Min. 100 ml / Maks. 500 ml (patrz przepis)	50 sek.
[SOUP] Do zup	Ciepła zupa i latte	Min. 100 ml / Maks. 500 ml (patrz przepis)	7 minut 30 sek.
[GRIND] Do mielenia	Szybkie mielenie suchych składników (ziarna kawy itp.) na bardzo drobne kawałki	Maks. 200 g	40 sek.
[CLEANING] Do czyszczenia	Tryb samooczyszczania pomaga z łatwością umyć nawet te miejsca, które trudno wyczyścić ręcznie	Min. 100 ml / Maks. 1000 ml	19 sek.

*** To są materiały referencyjne dotyczące tego, jak przygotować każdy składnik, a w przypadku alergii, należy wybrać odpowiednie składniki.**
*** Zapoznać się z metodą przygotowania składników i wybrać filtr, który pasuje do składników.**
*** Przygotować składniki o wielkości umożliwiającej ich włożenie do pojemnika. Jeśli użytkownik chce wycisnąć dużą ilość soku lub wykonać szybką operację wyciskania, składniki należy pokroić na mniejsze kawałki przed ich włożeniem. Po wyciśnięciu około 1 kg składników, powtórzyć krok „demontowanie i czyszczenie po wyciskaniu".**
*** Nie wkładać składników do pojemnika powyżej zaznaczonego limitu.**
*** Podczas wyciskania z drobnym filtrem składników innych niż warzywa korzeniowe, liściaste i łodygowe, składniki mogą zatrzymać się w komorze.**
*** Podczas wyciskania włóknistych owoców i warzyw z filtrem podstawowym, sok może zgęstnieć.**

8-1. Filtr podstawowy (pomarańczowy)

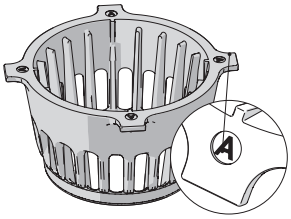

- Używać do wyciskania soków z popularnych owoców i warzyw.
- Klasyfikacja filtrów: znak klasyfikacji filtra [A] znajduje się na występie u góry filtra.

Owoce cytrusowe

Grejpfruty, pomarańcze, cytryny itp.
Przygotować składniki, obierając je i krojąc na mniejsze kawałki, aby zmieściły się w otworze wsadowym pojemnika.

Owoce z grubą skórką

Ananasy, smocze owoce, melony, arbuzy, granat itp.
Przygotować składniki, obierając je i krojąc na mniejsze kawałki, aby zmieściły się w otworze wsadowym pojemnika.

Owoce z nasionami

Winogrona, jabłka, brzoskwinie, persymony, śliwki, wiśnie, gruszki, melony koreańskie itp.
W przypadku składników zawierających twarde, niemożliwe do przeżucia nasiona lub nasiona o dużych rozmiarach, takich jak brzoskwinie, najpierw usunąć nasiona, a następnie pokroić i przygotować tylko miąższ. Twarde nasiona mogą zatrzymać pracę produktu i uszkodzić części.
Nasiona jabłek zawierają toksyny, więc usunąć je w możliwie najdokładniejszy sposób. W przypadku winogron, po dokładnym oczyszczeniu zerwać każde winogrono z kiści. Nie wyciskać tylko składników, które są zbyt miękkie; wymieszać je z innymi owocami i warzywami.

Owoce miękkie

Wyciskanie pojedynczych owoców (jagody, pomidorki koktajlowe, ananasy itp.)
Dokładnie oczyścić i pokroić składniki na małe kawałki, które zmieszczą się w otworze wsadowym pojemnika.
W przypadku owoców i warzyw z szypułkami najpierw usunąć szypułki.
Wyciskanie mieszanych owoców (truskawki, kiwi, banany, pomidory, mango itp.)
W przypadku suchych i lepkich składników, wymieszać je z innymi składnikami do wyciśnięcia.
Usunąć skórkę i łodygi. W przypadku mango, usunąć pestkę.

8-2. Filtr drobny (czarny)

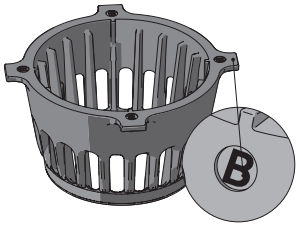

- Służy do wyciskania soków ze składników włóknistych lub warzyw korzeniowych, łodygowych i liściastych (w przypadku zwykłych owoców i warzyw należy stosować filtr podstawowy).
- Klasyfikacja filtrów: znak klasyfikacji filtra [B] znajduje się na występie u góry filtra.

Warzywa korzeniowe

Marchew, buraki, imbir, bataty, ziemniaki, czosnek itp.
Umyć składniki pod bieżącą wodą, aby usunąć brud i inne obce substancje. W przypadku składników włóknistych, takich jak imbir, obrać zewnętrzną skórkę i pokroić na małe kawałki. W przypadku długich składników, pokroić je pionowo do wyciskania.

Warzywa liściaste i łodygowe

Seler, jarmuż, kapusta, pietruszka wodna, trawa pszeniczna, szczypiorek itp.
Pokroić składniki na kawałki o wielkości 3 cm lub mniejsze do wyciśnięcia. Ponieważ warzywa liściaste i łodygowe są szorstkie i włókniste, nie da się łatwo wycisnąć z nich soku, mogą zostać wciągnięte w ślimak.

Wspólna pozycja: składniki, których nie można wyciskać

Włożenie poniższych składników może spowodować uszkodzenie lub nieprawidłowe działanie.
- Składniki, których nie można wyciskać, takie jak sezam, ziarna kawy, chińska papryka, kora drzew i igły sosnowe (miękławki, węgorze, krewetki, ślimaki bagienne, kalmary itp.)
- Owoce nasączone alkoholem, miodem lub cukrem (winogrona, maliny, morwy itp.) oraz enzymy (solanka kolczysta, sosna skalna itp.).
- Składniki, których właściwości utrudniają wyciskanie soku, takie jak oliwniki, aloes, kaktus, pigwa, banany, słodki ziemniak, korzeń kudzu, trzcina cukrowa, żołędzie i mniszek lekarski
- Gotowane składniki, takie jak gotowane ziemniaki i słodkie ziemniaki
- Nie używać do mielenia ziaren.
- Składniki mrożone

*** Podczas mielenia lodu, lód powinien być mniejszy niż 20 mm i lżejszy niż 200 g.**
*** Nie wyjmować pojemnika, dopóki ostrza nie przestaną się całkowicie obracać, a pokrętło nie powróci do pozycji stop.**
*** Jeśli miksowanie odbywa się bez dodatkowej pokrywy, zawartość może wylecieć na zewnątrz, dlatego najpierw należy założyć dodatkową pokrywę.**
*** Nie wkładać do pojemnika żadnych składników, które nie są jadalne.**
*** Podczas mielenia ziaren lub suszonych składników, proszek lub zmielone materiały mogą wypaść z pojemnika.**
(Zaleca się mielenie suszonych składników 7 lub mniej razy z rzędu (1-minutowa praca)).
Tryb ręczny (sterowanie pokrętłem) umożliwia sterowanie prędkością, a jeśli będzie obsługiwany zbyt wolno, silnik może się zatrzymać z powodu obciążenia składnikami, co może następnie wygenerować błąd (Er-06). W przypadku wystąpienia błędu, przełączyć na pozycję Stop, aby usunąć błąd.
Zwiększyć prędkość jeszcze bardziej na początku.
*** W przypadku korzystania z urządzenia po wyjęciu pojemnika z korpusu produktu, wyświetla się ikona pustego pojemnika (└┘ miga) i urządzenie nie pracuje.**
W przypadku normalnej pracy, przesunąć pokrętło do pozycji Stop, umieścić pojemnik i uruchomić ponownie.

Warzywa i owoce o dużej lepkości

Składniki o dużej lepkości, takie jak gotowane na parze lub gotowane (słodkie ziemniaki, jesienna dynia itp.), namoczone lub gotowane ziarna (moczony ryż itp.), awokado, mango i banany nie zostaną dokładnie zmieszane bez wystarczającej ilości wody. Takie składniki zostaną dobrze zmielone, gdy dodamy składniki i wodę w proporcji 1:1. Jeśli zawartość wody jest mała, ostrza mogą się nie poruszać ze względu na lepkość składników, co może doprowadzić do awarii lub skrócić żywotność produktu.
Zalecana ilość mniej niż 1000 ml

Twarde owoce i warzywa o niskiej zawartości wody, takie jak

szpinak, seler, marchew, jabłka, gruszki, rzodkiewka, brokuły i kapusta nie zostaną dobrze zmiksowane, ponieważ górna i dolna część nie zostały wymieszane w wystarczającym stopniu. Takie składniki zostaną dobrze zmielone, gdy dodamy składniki i wodę w proporcji 1:1.
Zalecana ilość mniej niż 1000 ml

Mrożone owoce i napoje typu slushie

Mrożone składniki, takie jak mrożone mango, mrożone jagody, mrożone banany i składniki z lodem są miksowane tylko w dolnej części ze względu na brak wody. Takie składniki zostaną dobrze zmielone, gdy dodamy składniki i wodę w proporcji 1:1.
Zalecana ilość mniej niż 1000 ml

Suche i twarde składniki

Miksowanie ponad 200 g suchych składników (sardele, krewetki, grzyby itp.), ziaren kawy, ryżu itp. może nadmiernie obciążać produkt. Suche ziarna lub owoce morza można łatwiej miksować, jeśli zostaną najpierw upieczone lub podsmażone.
Zalecana ilość mniej niż 200 g

Mielone składniki do przypraw

W przypadku czosnku, cebuli, papryczek chili, imbiru itp. miksować je na niskich obrotach, następnie zatrzymać pracę, zebrać wszystkie składniki i ponownie je miksować (powtórzyć 2 do 3 razy). Włożenie nadmiernej ilości składników może nadmiernie obciążyć produkt.
Zalecana ilość mniej niż 300g

Składniki, których nie można stosować

Składniki twarde jak skała, mąka i inne składniki na ciasto, mięso z dużymi kośćmi lub wieloma ścięgnami, składniki gorące, nasiona twardych owoców itp.

10. Czyszczenie wyciskarki do soków

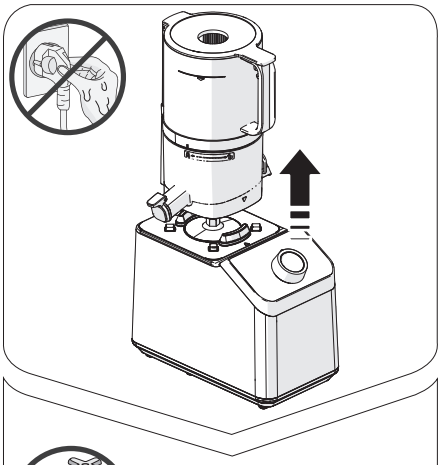

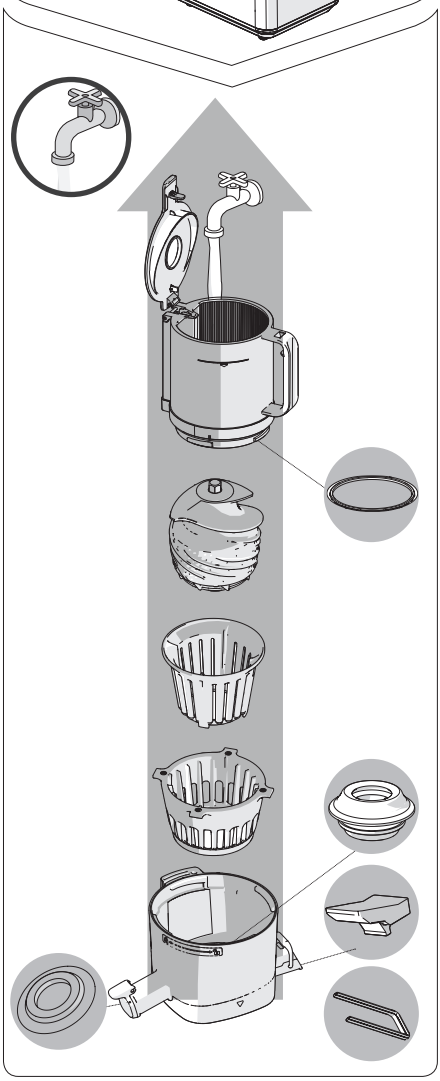

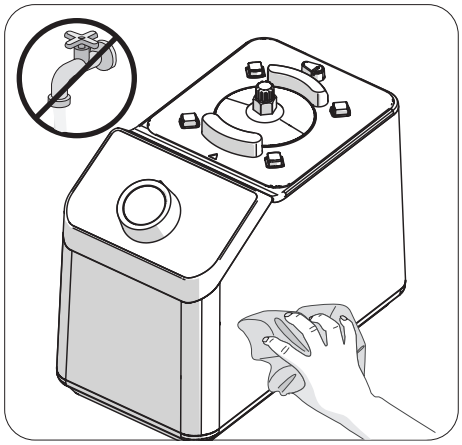

Gdy produkt całkowicie przestanie działać, wyciągnąć przewód zasilający suchymi rękami. Nawet po zatrzymaniu produktu, silnik powoli się zatrzyma i całkowitym zatrzymaniu operacji, trzeba odczekać około 3 sekund przed odłączeniem zespołu komory.

01 Odłączyć zespół komory od korpusu produktu. Obrócić pojemnik, aby go otworzyć, a następnie kolejno pociągnąć każdą z części, aby je wymontować.

02 Umyć części szczotką do czyszczenia pod bieżącą wodą.

03 Otworzyć pokrywę wyładowczą i zatyczkę ujścia soku, aby wyczyścić komorę.

04 Wytrzeć korpus produktu wilgotnym ręcznikiem lub miękką ściereczką.

05 Po użyciu zdjąć i umyć uszczelnienia silikonowe.
- Pozostałości mogą utknąć. (uszczelnienie pojemnika, uszczelnienie zatyczki ujścia soku, uszczelnienie sekcji do wyciskania, uszczelnienie, uszczelnienie komory)

06 Można wysterylizować części, mocząc je w ciepłej wodzie rozcieńczonej z sodą oczyszczoną, kwaskiem cytrynowym lub octem.

※ Zaniechanie czyszczenia produktu bezpośrednio po użyciu może doprowadzić do korozji części ze stali nierdzewnej i innych części lub odbarwienie z powodu obecności soli i pulpy ze składników. Ponadto, zanieczyszczenia mogą wysychać i blokować się w środku, co utrudnia demontaż i czyszczenie części, a także może powodować pogorszenie wydajności. Po użyciu należy całkowicie wyczyścić i wysuszyć produkt na powietrzu, a następnie przechowywać w czystym miejscu. W przypadku długotrwałego przechowywania należy umyć produkt szczotką do czyszczenia. Nie czyścić produktu wrzątkiem lub wodą o wysokiej temperaturze ani nie używać gąbki, gąbki stalowej, materiałów ściernych i innych ostrych narzędzi do czyszczenia. Nie czyścić produktu w zmywarce ani w suszarce do naczyń.

※ Jeśli do mycia zostanie wlana woda i użytkownik wstrząśnie pojemnikiem, pulpa będzie łatwiej schodzić.

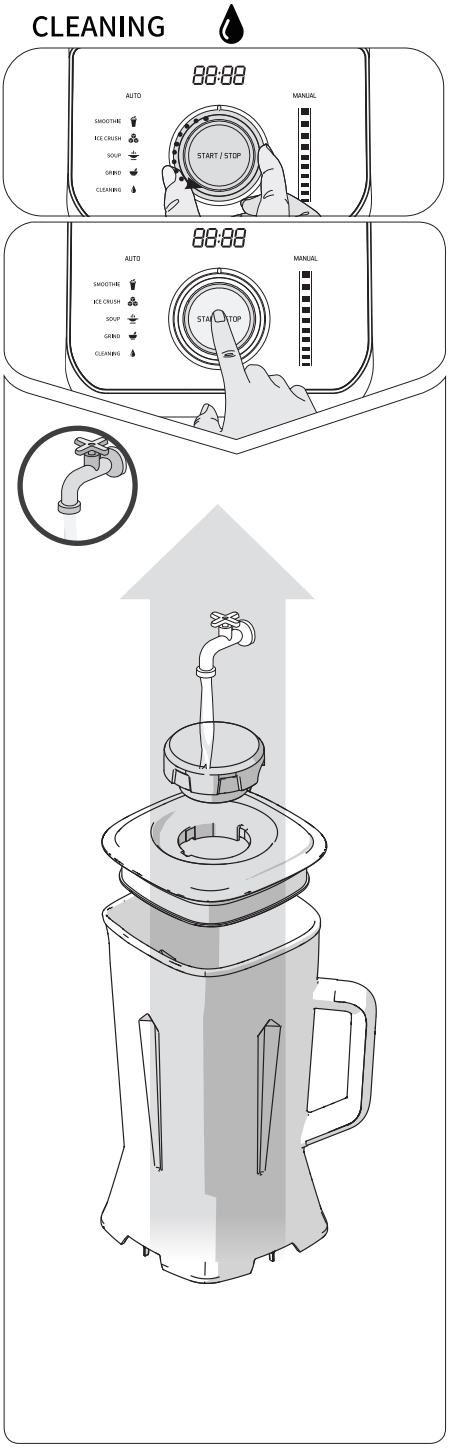

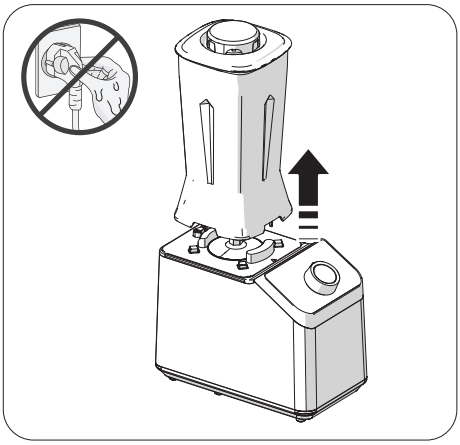

Jak korzystać z trybu [CLEANING]

01 Wlać wodę do pojemnika tak, aby ostrza były zanurzone.

02 Umieścić pojemnik na korpusie produktu, a następnie prawidłowo założyć pokrywę pojemnika i pokrywę pomocniczą (miarka).

03 Obrócić pokrętło, aby wybrać menu [CLEANING] w trybie automatycznym, a następnie nacisnąć przycisk [START/STOP], aby rozpocząć czyszczenie.

※ **Nie wyjmować pojemnika, dopóki ostrza nie przestaną się całkowicie obracać, a pokrętło nie powróci do pozycji stop. Wyłączyć zasilanie, odłączyć wtyczkę, a następnie zdemontować pojemnik.**

01Wyciągnąć przewód zasilający, aby wyłączyć zasilanie. Wytrzeć korpus produktu wilgotnym ręcznikiem lub miękką gąbką. Uważać, aby nie zanurzyć korpusu produktu w wodzie ani nie dopuścić do przedostania się do niego wody.

02 Oddzielić pokrywę pojemnika i pokrywę pomocniczą, aby je umyć.
Umyć i wysuszyć je przed zamontowaniem.

03 Delikatnie wypłukać wnętrze pojemnika wodą. Uważać, aby woda nie dostała się na dno pojemnika, które dotyka korpusu produktu.
Nie zamaczać pojemnika w wodzie. Może to doprowadzić do pojawienia się rdzy i może wpłynąć na parametry pracy produktu.

※ Jeśli ciała obce nie zostaną usunięte z ostrzy po umyciu, nie wkładać ręki do pojemnika, ale zamiast tego użyć narzędzia do czyszczenia, takiego jak szczotka do czyszczenia, aby usunąć ciała obce.

※ Nie można odłączać ostrzy od pojemnika.
Nie odłączać ostrzy i zachować ostrożność.

※ Nie wkładać żadnych części do zmywarki.

12. Przed złożeniem wniosku o naprawę

Przed zgłoszeniemsię do naprawy należy zapoznaćsię zponiższymi informacjami.
W celu przeprowadzenia naprawy se-r wisowej należyskontaktować sięzserwisem przezformularz(zakładka WSPARCIE/zgłoszenie serwisowe) na stronie www. hurom.plW celu przeprowadzenianaprawy serwisowej lub zamówieniaczęścinależy podaćnumer serwisowy i nu - mer seryjny urządzenia(pod urządzeniem),dowód zakupulub numer rejestracji urządzenia.

Wspólne	**Nie działa tylko z korpusem produktu.**	Sprawdzić, czy zespół komory wyciskarki lub pojemnik blendera oraz korpus produktu są prawidłowo zmontowane. Pamiętać, aby wyłączyć zasilanie na czas montowania lub demontażu produktu.
	Zmontować produkt tak, aby był wyrównany z czujnikiem bezpieczeństwa.	Sprawdzić, czy jest zmontowany zgodnie ze znacznikiem ograniczającym. Pamiętać, aby wyłączyć zasilanie na czas montowania lub demontażu produktu.
	Na produkcie są pęknięcia lub rysy.	W procesie odlewania, powstają krzywe ślady, oprócz prostoliniowych śladów formy. Części są prawidłowe i znaki nie wpływają na działanie produktu.
	Nie działa.	Sprawdzić, czy przewód zasilający jest prawidłowo włożony. Urządzenie może nie działać po dłuższym czasie. Będzie działać normalnie po ostygnięciu korpusu produktu (silnika). Sprawdzić, czy produkt jest prawidłowo zmontowany. Jeśli produkt zostanie zmontowany nieprawidłowo, nie będzie działał. Sprawdzić, czy produkt jest zmontowany zgodnie z krokami określonymi w instrukcji montażu. Patrz strona z instrukcjami dotyczącymi składania produktu.
Wyciskarka do soków	**Wyciskarka do soków przestaje działać podczas wyciskania soku.**	Sok może wyciekać przez ujście pulpy natychmiast po włożeniu składników. Czy nie włożono zbyt dużej ilości składników lub wyjątkowo gęstych składników? Patrz strona 109 instrukcji, aby aktywować obroty wsteczne. Ze względów bezpieczeństwa, ustawiony jest zegar, który zatrzymuje się automatycznie po około 5 minutach od rozpoczęcia pracy. Nacisnąć ponownie krótko przycisk [START/STOP], aby rozpocząć pracę.
	Sok wycieka przez ujście pulpy natychmiast po włożeniu składników.	W zależności od włożonych składników przez ujście pulpy mogą wyciekać niewielkie ilości soku. Nie jest to wada produktu, ale raczej zjawisko spowodowane właściwościami składników. Wyciek ustanie, gdy produkt zacznie pracować. Jeśli wyciek nie ustąpi, prosimy o kontakt z Centrum Obsługi Klienta.
	Sok wraca do pojemnika.	Czy wyciskanie odbywało się przy zamkniętej zatyczce ujścia soku? Podczas wyciskania z zamkniętą zatyczką ujścia soku, sok może spływać z powrotem do pojemnika. Jeśli zawartość nie wypłynie wystarczająco nawet po ponownym otwarciu zatyczki ujścia soku, otworzyć pokrywę pojemnika i opróżnić go.
	Sok przecieka między pojemnikiem a komorą lub między komorą a korpusem produktu.	Czy uszczelnienie pojemnika lub uszczelnienie komory jest prawidłowo zamontowane? Sok będzie wyciekać, jeśli uszczelnienie pojemnika lub uszczelnienie komory zostało zmontowane do góry nogami lub jest niekompletne. Sprawdzić, czy uszczelnienie jest prawidłowo zmontowane.
	Pojemnik nie otwiera się.	Wewnątrz mógł pozostać nadmiar pulpy. Uruchomić produkt, aby usunąć pulpę do środka lub powtórzyć proces aktywowania obrotów wstecznych na około 10 sekund, a następnie zatrzymania 2-3 razy. Wówczas pojemnik otworzy się bez problemu. Czy nie włożono żadnych obcych substancji lub ciał stałych (twardych nasion, takich jak nasiona persymony)? Jeśli jakiekolwiek obce substancje lub ciała stałe zostaną włożone, części mogą zostać poważnie uszkodzone podczas próby obrotów wstecz, dlatego prosimy o kontakt z Centrum Obsługi Klienta i wnioskowanie o serwis posprzedażny.
	Komora drży podczas wyciskania.	Produkt może się lekko chybotać z powodu ruchów silnika korpusu produktu. W zależności od właściwości składników (twardych lub gęstych), ruchy są generowane w różnych wielkościach. Nie jest to usterka, ale raczej normalne zjawisko obserwowane podczas obracania się ślimaka. W porównaniu do miękkich składników o dużej zawartości wody, stosunkowo twardsze składniki mogą emitować większe drgania (np. marchew, ziemniaki, rzodkiewki, buraki, kalarepa itp.)
	Pokrywa wyładowcza jest zamknięta, ale pulpa jest wyrzucana.	Nawet jeśli dźwigienka jest zamknięta, pulpa zostanie wyrzucona w sposób naturalny. W zależności od użytych składników może wystąpić różnica w ilości i szybkości wyładowania.

	Podczas wyciskania słychać nietypowy dźwięk.	To naturalny dźwięk, który powstaje podczas miażdżenia składników. Jeśli składniki są twarde lub włókniste, takie jak jabłka, marchew, kapusta, seler, buraki itp., dźwięk wyciskania może być głośniejszy niż podczas wyciskania soku z bardziej miękkich składników.
	Ślimak zatrzymał się podczas pracy, ale obroty wsteczne nie działają automatycznie.	Jeśli zasilanie jest niestabilne, produkt może nie wykonać automatycznego obrotu wstecz. Patrz strona 109 instrukcji, aby aktywować obroty wsteczne.
	Wyciskanie kończy się automatycznie przed upływem 5 minut czasu na zegarze.	To funkcja, która automatycznie wyłącza się, aby chronić produkt w przypadku, gdy automatyczne obroty wsteczne są często uruchamiane podczas wyciskania. Może się tak zdarzyć, jeśli nie można uzyskać wyciskać lub jeśli zostaną dodane niepokrojone składniki. Patrz strona 112 instrukcji, aby uzyskać instrukcje dotyczące każdego składnika i odpowiednio wkładać składniki.
Blender	**Silnik zatrzymuje się podczas pracy blendera.**	Jeśli blender jest przeciążony, silnik może się zatrzymać. Wyłączyć zasilanie i wyjąć składniki, które powodują przeciążenie lub odstawić na około 30 minut.
	Nie działa miksowanie w blenderze.	Urządzenie może przestać działać, jeśli jest za dużo składników lub składniki są za gęste. Dostosować ilość i wielkość składników i wznowić pracę urządzenia. Jeśli suche składniki są używane w dużej ilości, dolać więcej płynu przed rozpoczęciem miksowania.

13. Kody błędów (wspólne dla wyciskarki do soków i blendera)

Kod	Główna przyczyna	Działania, jakie należy podjąć
Er01	**W przypadku wystąpienia przetężenia, generowany jest ten błąd w celu ochrony produktu.**	Zatrzymać produkt i uruchomić go ponownie po kilku minutach. Jeśli ten sam problem będzie się powtarzał, skontaktować się z Centrum Obsługi Posprzedażnej HUROM.
Er04	**W przypadku wystąpienia wysokiego napięcia, generowany jest ten błąd w celu ochrony produktu.**	Zatrzymać produkt i uruchomić go ponownie po kilku minutach. Jeśli ten sam problem będzie się powtarzał, skontaktować się z Centrum Obsługi Posprzedażnej HUROM.
Er06	**1. Jeśli automatyczne obroty wsteczne są często używane podczas pracy wyciskarki, ten błąd może zostać wygenerowany w celu ochrony produktu. (Jest to operacja mająca na celu ochronę komory w przypadku włożenia twardych składników lub składników, których nie można wycisnąć).** **2. Ten błąd może zostać wygenerowany, jeśli silnik nie wykona początkowej aktywacji, gdy w pojemniku blendera znajduje się zbyt wiele składników.** **3. Ten błąd może zostać wygenerowany, jeśli przeciążenie silnika prowadzi do aktywacji zabezpieczenia termicznego.** **4. Ten błąd może zostać wygenerowany, jeśli czujnik wykrywający pracę silnika jest uszkodzony.**	1. Wyłączyć produkt, sprawdzić i wyjąć zawartość z zespołu komory wyciskarki, a następnie uruchomić go ponownie. 2. Wyłączyć produkt i zmniejszyć zawartość w pojemniku blendera lub zwiększyć prędkość silnika na początku. 3. Jeśli silnik zatrzyma się z powodu przeciążenia, należy odczekać przez około 30 minut przed ponownym uruchomieniem urządzenia. 4. Jeśli ten sam problem będzie się powtarzał, skontaktować się z Centrum Obsługi Posprzedażnej HUROM.
⊔	**Ten błąd może zostać wygenerowany, jeśli pokrętło lub przycisk [START/STOP] zostanie naciśnięty, gdy na korpusie produktu nie ma zespołu komory wyciskarki ani pojemnika blendera.**	Przed użyciem umieścić pojemnik wyciskarki lub blendera na korpusie produktu. Jeśli ten sam problem będzie się powtarzał, skontaktować się z Centrum Obsługi Posprzedażnej HUROM.

HUROM™

MADE IN KOREA | www.globalhurom.com

Copyright© All Rights Reserved by HUROM

4DZ040011_V.03